YUKIWA

オークマ株式会社 製
立形マシニングセンタ専用

OKUMA Vertical Machining Centers
Most suitably using

CNC円テーブル ツーリングシステム
製品ラインアップ

CNC ROTARY TABLES & TOOLING SYSTEM PRODUCT LINE-UP

ISO 9001 14001 CERTIFIED

YUKIWA SEIKO INC.

CATALOG No.S3603

立形マシニングセンタ
ACE CENTER
MB-V series
MB-46VA MB-46VB
MB-56VA MB-56VB
MB-66VA MB-66VB

立形マシニングセンタ
MB-46V Ⅱ
MB-46VE Ⅱ

立形マシニングセンタ
MB-56V Ⅱ

立形マシニングセンタ
GENOS M series
GENOS M460-VE / GENOS M560-V
GENOS M660-V

項目 Item		単位 Unit	ACE CENTER MB-46VA MB-46VB	ACE CENTER MB-46VAE MB-46VBE	ACE CENTER MB-56VA MB-56VB	ACE CENTER MB-66VA MB-66VB	MB-46V Ⅱ	MB-46VE Ⅱ	MB-56V Ⅱ	GENOS M460-VE	GENOS M560-V
テーブルサイズ Table size		mm	760×460	1000×460	1,300×560	1,530×660	760×460	1,000×460	1,300×560	1,000×460	1,300×560
最大積載質量 Max load capacity		kg	500	700	900	1,500	500	700	900	700	900
主軸回転速度 Spindle speed	No.40	min^{-1}	8,000	8,000	8,000	8,000	15,000	15,000	15,000	8,000	8,000
	No.50	min^{-1}	6,000	6,000	6,000	6,000	6,000	6,000	6,000	–	–
工具収納本数 Tool storage		本 tool	20	20	20	20	20	20	20	20	20
機械の大きさ (W×D) Machine size (W×D)		mm	1,976×2,810 (VA) 2,026×2,810 (VB)	2,236×2,810	2,546×3,123	3,035×3,325	1,950×2,810 (No.40) 2,000×2,810 (No.50)	2,210×2,810	2,520×3,123	2,225×2,810	2,564×3,194

立形マシニングセンタ
MILLAC 44V Ⅱ

立形マシニングセンタ
MILLAC 468V Ⅱ

立形マシニングセンタ
MILLAC 561V Ⅱ

立形マシニングセンタ
MILLAC 611V Ⅱ

項目 Item		単位 Unit	MILLAC 44VⅡ	MILLAC 468VⅡ	MILLAC 561VⅡ	MILLAC 611VⅡ
テーブルサイズ Table size		mm	630×400	1,050×460	1,350×560	1,600×610
最大積載質量 Max load capacity		kg	250	500	1,000	1,500
主軸回転速度 Spindle speed	No.40	min^{-1}	12,000	15,000	12,000	12,000
	No.50	min^{-1}	–	6,000	6,000	4,000
工具収納本数 Tool storage		本 tool	16	20	20	20
機械の大きさ(W×D) Machine size(W×D)		mm	1,600×3,440	2,265×2,805	2,650×3,285	3,410×3,525

円テーブル選定表
Selection of Rotary Tables

		オークマ株式会社 立形マシニングセンタ Okuma Corporation Vertical Machining Centers													サーボモータ Servo Motor			
		MILLAC-V Ⅱ SERIES				ACE CENTER MB-V SERIES				MB-V Ⅱ SERIES			GENOS					
		MILLAC-44V Ⅱ	MILLAC-468V Ⅱ	MILLAC-561V Ⅱ	MILLAC-611V Ⅱ	MB-46VA/VB	MB-46VAE/VBE	MB-56VA/VB	MB-66VA/VB	MB-46V Ⅱ	MB-46VE Ⅱ	MB-56V Ⅱ	GENOS M460-VE	GENOS M560-V	BL-ME24M-50SN/MC-4PIN	BL-MT40M-40SN/MC-4PIN	BL-MT40M-40TN/MC-4PIN	BL-MT80M-40SN/MC-4PIN
CNC 円テーブル型式 CNC Rotary Table Models	YNCP170R	○	○	○	○	○	○	○	○	○	○	○	○	○	○			
	YNCP200R	○	○	○	○	○	○	○	○	○	○	○	○	○		○		
	YNCP250R	△	△	○	○	○	○	○	○	△	△	○	○	○				○
	BNC320R	–	–	○	○ 注 1 Note 1	○ 注 1 Note 1	○ 注 1 Note 1	○	○ 注 1 Note 1	△ 注 1 Note 1	△ 注 1 Note 1	○	○ 注 1 Note 1	○				○
	TNT100L	△	–	△	○	△	△	○	○	△	△	△	○	○	○			
	TNT170R	△	△	○	○	△	△	○	○	△	△	○	△	○	○			
	TNT250R	–	–	△	○	–	–	○	○	–	–	○	–	○		○ 注 2 Note 2	○ 注 3 Note 3	

△印は、Y 軸ストロークでカバーやコラムと干渉しますので、ストロークリミットを設定し、加工前の動作確認を充分に行なってください。
Combinations marked with △ mark in the compatibility table will interfere with the cover and column during the Y-axis stroke, so set the stroke limit and thoroughly check the operation before processing.

ATC(自動工具交換) 動作時の干渉に注意してください。
特に、機械テーブルが、X 軸のマイナス側ストローク端寄りや、Y 軸のプラス側ストローク端寄りにいる場合は、衝突の恐れがあります。
Note interference during automatic tool change operation.
If the machine table is near the stroke end on the minus side of the X-axis or near the stroke end on the plus side of the Y-axis, there is a risk of collision.

注 1：機械テーブルへ取付用ベースが付属します。
Note 1：Base plate for machine table installation is attached to the rotary table.
注 2：回転軸用サーボモータ
Note 2：Servo Motor for rotating axis.
注 3：傾斜軸用サーボモータ
Note 3：Servo Motor for tilting axis.

詳細や特殊仕様はお問合せ下さい。
Please contact us for details and special specifications.

型式の表現
Explanation on Model Number

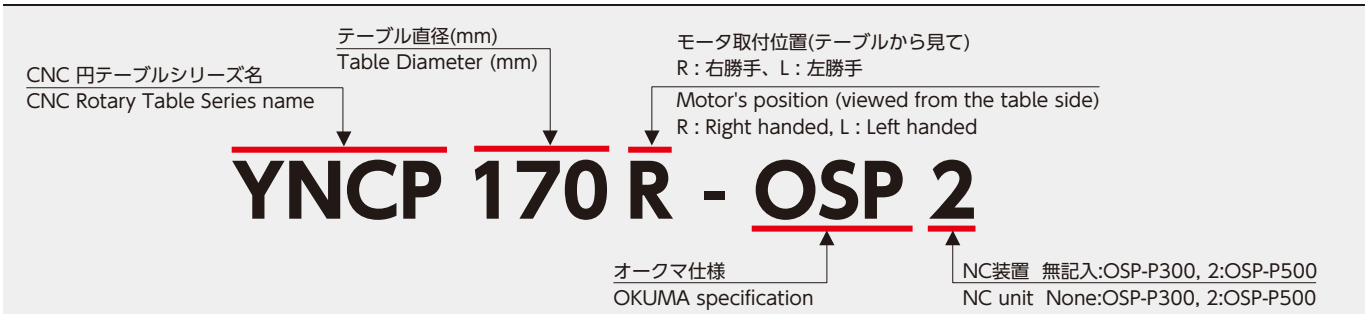

円テーブルの構成
Composition of CNC Rotary Tables

付加軸1軸-YNCP / BNC
Additional 1axis - YNCP / BNC

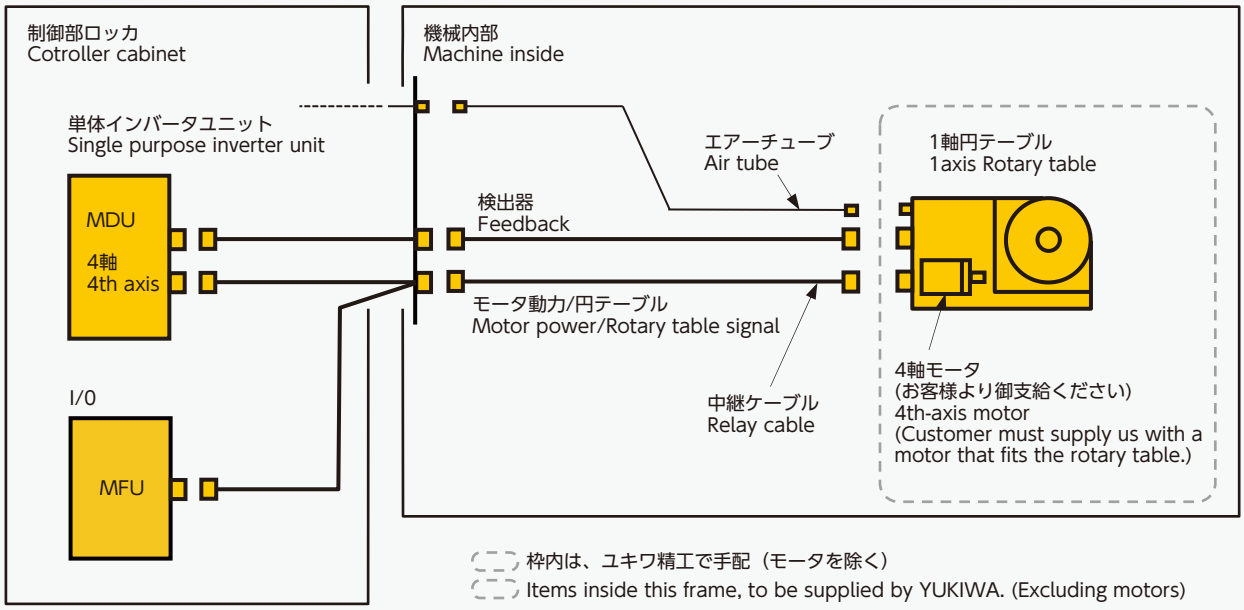

付加軸2軸 - TNT
Additional 2axis - TNT

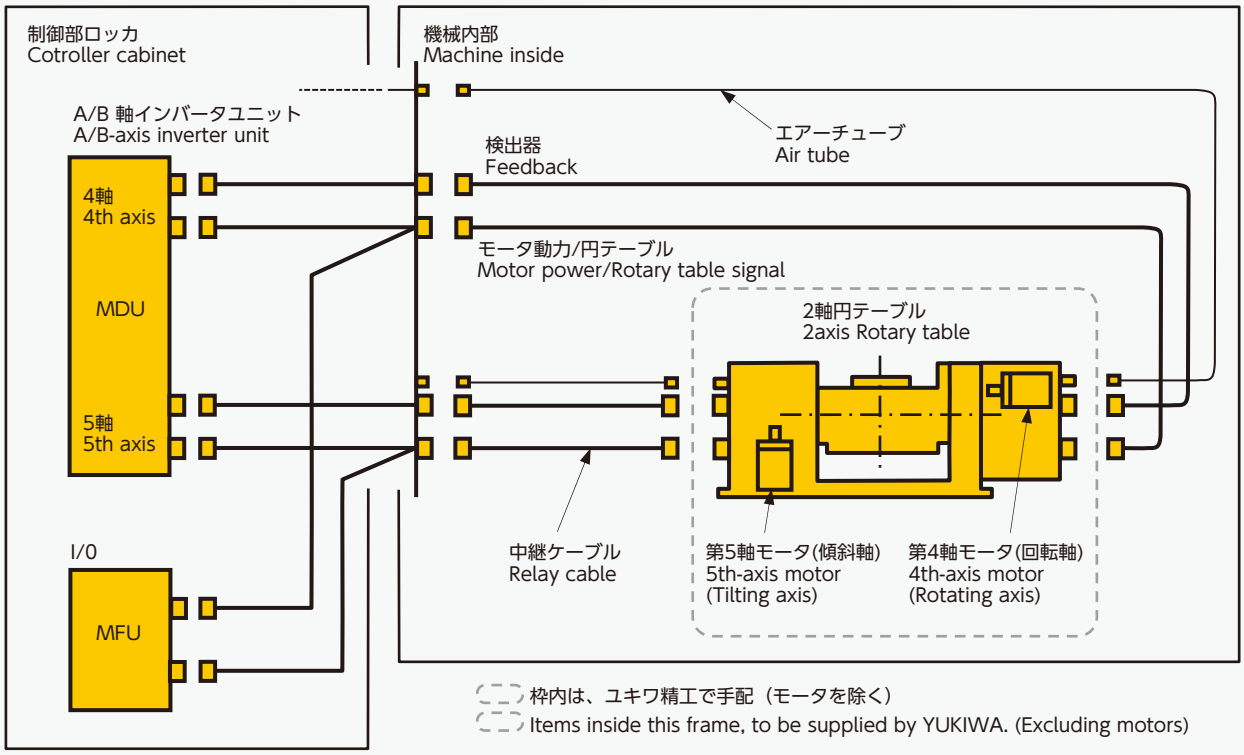

CNC円テーブル・仕様
CNC Rotary Table・Specifications

ハイグレード・ハイパフォーマンスモデル
High-grade, high-performance models!

YNCP 170・200・250

- テーブルの前後を大径軸受で支持していますので、このクラス最大の高剛性を誇ります。
  Highest rigidity in this class, with large-size bearing supports.
- 強力クランプ機構を採用していますので、このクラス最大のクランプトルクを誇ります。
  Highest clamping torque in this class, with powerful clamp system.

高クランプ・大口径中心貫通穴モデル
High-clamping, large diameter center hole model!

BNC 320

- テーブル軸を大径軸受けでガッチリ支持。高いクランプ力と合わせて、重切削に対応します。
  Table shaft is supported by large bearings. Strong clamping allows heavy cutting.
- クラス最大のテーブル中心貫通穴 ϕ160。大径長物ワークに対応します。
  Biggest table center hole dia. of 160 mm in the class. Available for big dia. and long work piece.

			YNCP170	YNCP200	YNCP250	BNC320
テーブル径 Table diameter		mm	170	200	250	320
センタ高さ Table center height		mm	135	160	200	230
インロー穴径 Table faucet diameter		mm	60H7	70H7	90H7	170H7
貫通穴径 Table through hole diameter		mm	45	56	72	160
クランプ方式 Clamp system		MPa	空圧 0.3～0.5 Pneumatic 0.3～0.5			空圧 0.3～0.5 Pneumatic 0.3～0.5
クランプトルク Clamp torque		N·m	550	850	1,050	3,000
許容作業荷重 Allowable operating load	垂直 Vertical	N	9,000	10,000	11,000	18,000
	水平 Horizontal	N	4,000	6,000	7,000	11,000
	円周 Circumference	N	4,000	6,200	7,000	18,000
許容慣性モーメント Allowable inertia moment	縦置 Vertical use	$kg·m^2$	0.5	1.0	2.0	5.0
	横置 Horizontal use	$kg·m^2$	0.25	0.5	1.0	2.5
総合減速比 Total reduction ratio			1/90			1/90
最高回転速度 Max. rotation speed		min^{-1}	33.3			22.2
割出精度（累積） Indexing accuracy		秒 second	30	25	20	20
製品質量 Product mass		kg	43	69	114	175

CNC傾斜円テーブル・仕様
CNC Tilting Rotary Table・Specifications

小型傾斜円テーブルのスタンダードモデル
Standarg of compact tilting tables!

TNT 100・170・250

・クラス最小のコンパクトボディー。
Most compact body in this class.

		TNT100		TNT170		TNT250	
		回転軸 Rotating axis	傾斜軸 Tilting axis	回転軸 Rotating axis	傾斜軸 Tilting axis	回転軸 Rotating axis	傾斜軸 Tilting axis
テーブル径 Table diameter	mm	100	—	120	—	180	—
傾斜軸センタ高さ Table center height	mm	—	135	—	180	—	225
インロー穴径 Table faucet diameter	mm	50H7	—	55H7	—	90H7	—
貫通穴径 Table through hole diameter	mm	28	—	40	—	72	—
水平時テーブル高さ Table height at vertical position	mm	180	—	240	—	295	—
傾斜作動範囲 Tilting range		—	+110°～-20°	—	+110°～-20°	—	+110°～-20°
クランプ方式 Clamp system	MPa	空圧 0.5～0.7 Pneumatic 0.5～0.7		空圧 0.3～0.5 Pneumatic 0.3～0.5		空圧 0.3～0.5 Pneumatic 0.3～0.5	
クランプトルク Clamp torque	N・m	200	320	520	1,100	1,050	1,200
総合減速比 Total reduction ratio		1/72	1/120	1/72	1/120	1/90	1/120
最高回転速度 Max. rotation speed	min^{-1}	41.6	25	41.6	25	22.2	16.6
割出精度（累積） Indexing accuracy	秒 second	35	40	30	45	25	40
製品質量 Product mass	kg	80		138		280	

搭載レイアウト
Layout for Mounting

YNCP170R　MILLAC-44V Ⅱ

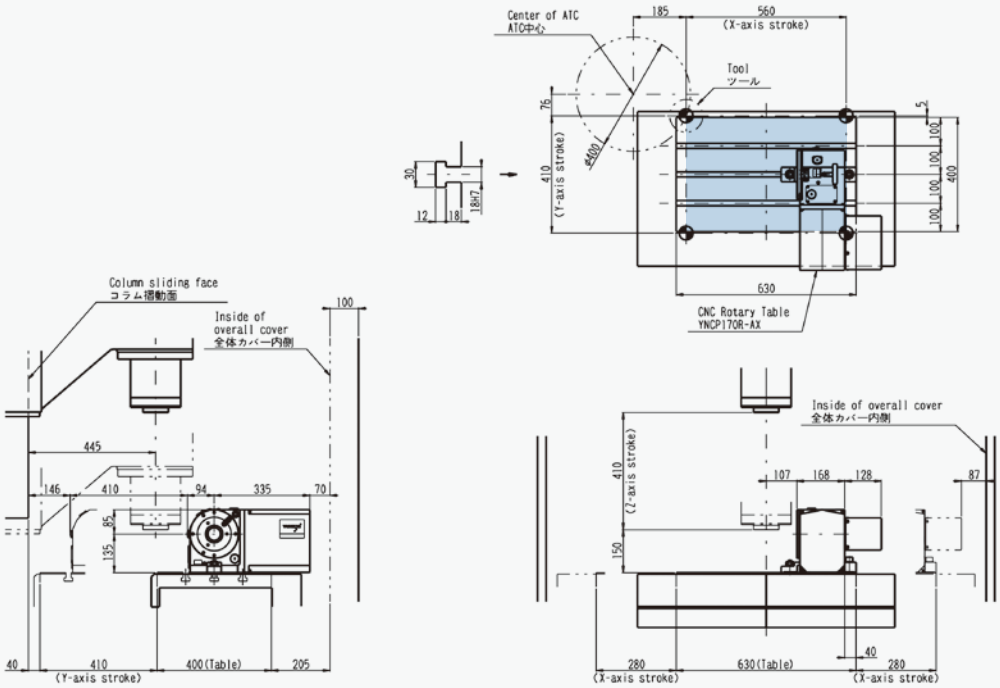

YNCP200R　MILLAC-44V Ⅱ

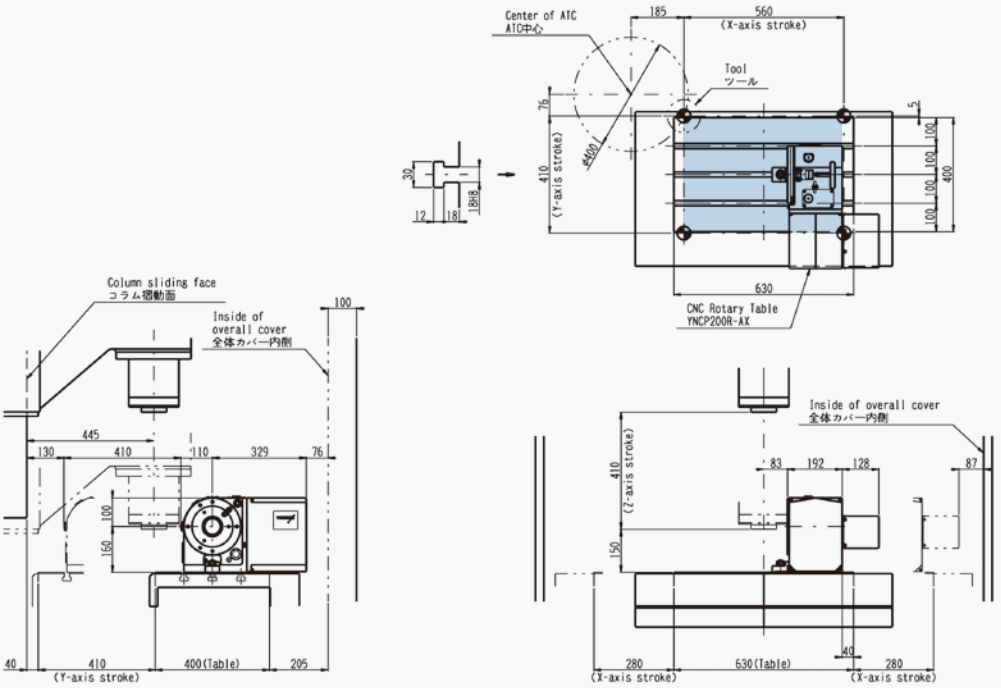

YNCP250R MILLAC-44V Ⅱ

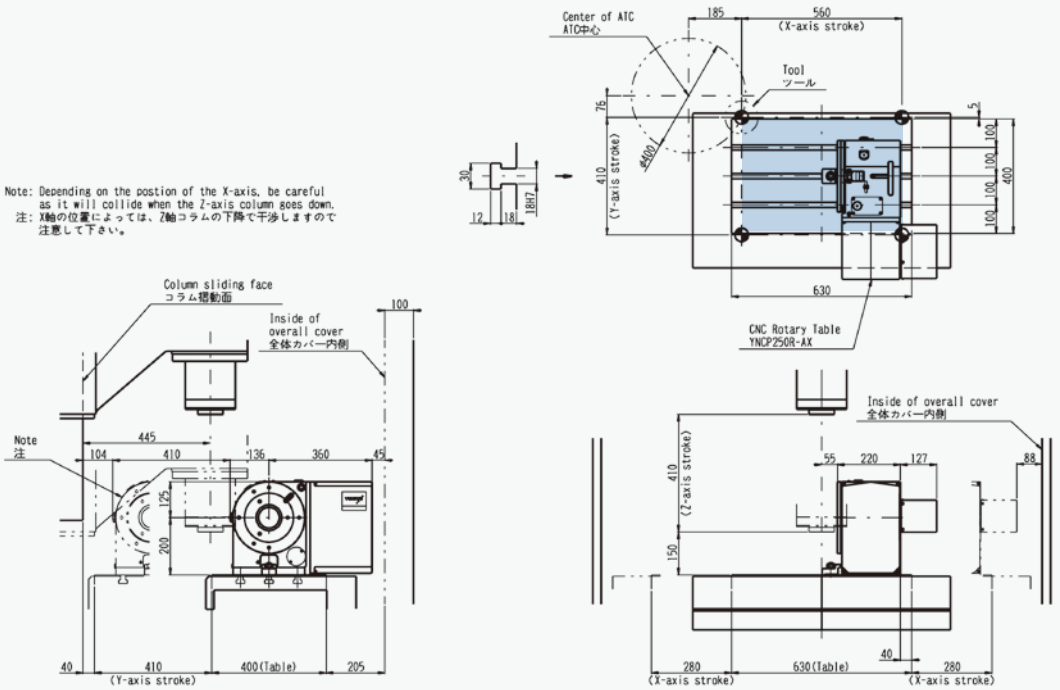

TNT100L MILLAC-44V Ⅱ

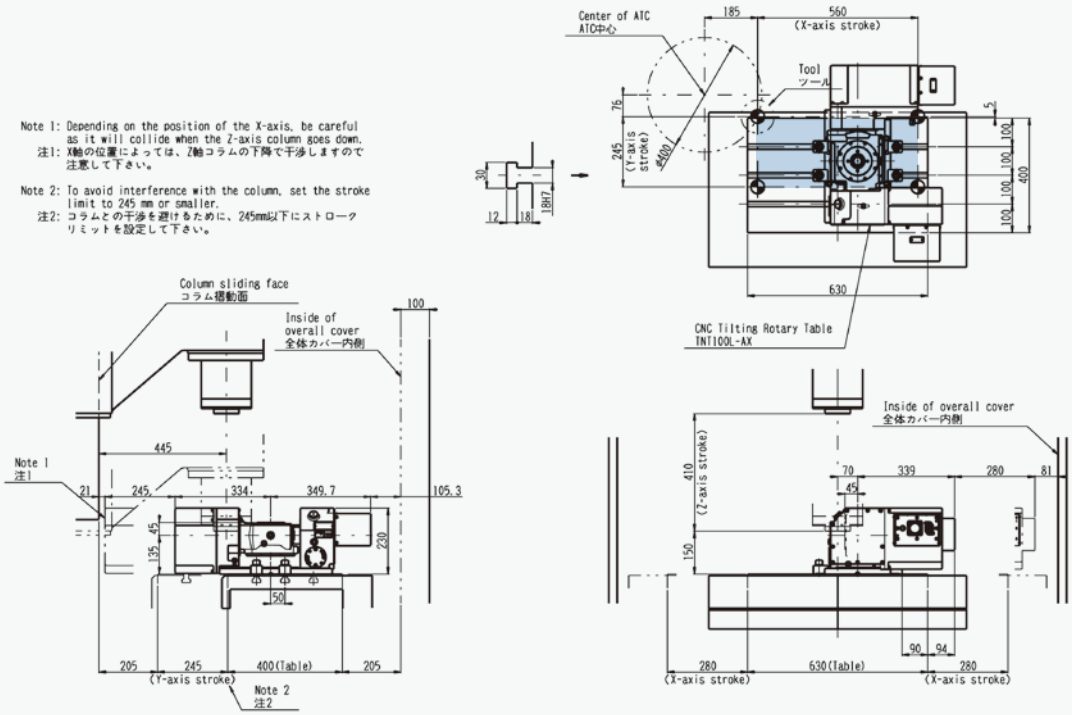

搭載レイアウト
Layout for Mounting

TNT170R　　MILLAC-44V Ⅱ

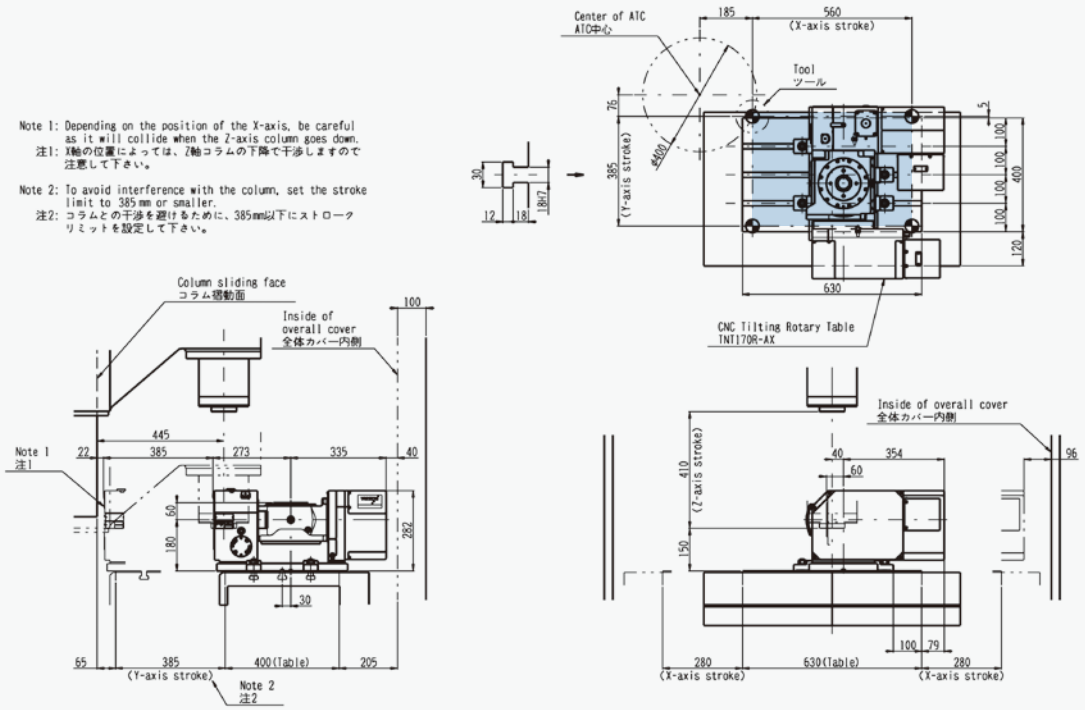

YNCP170R MILLAC-468V Ⅱ

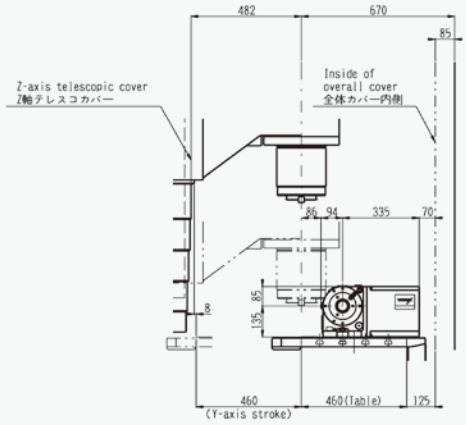

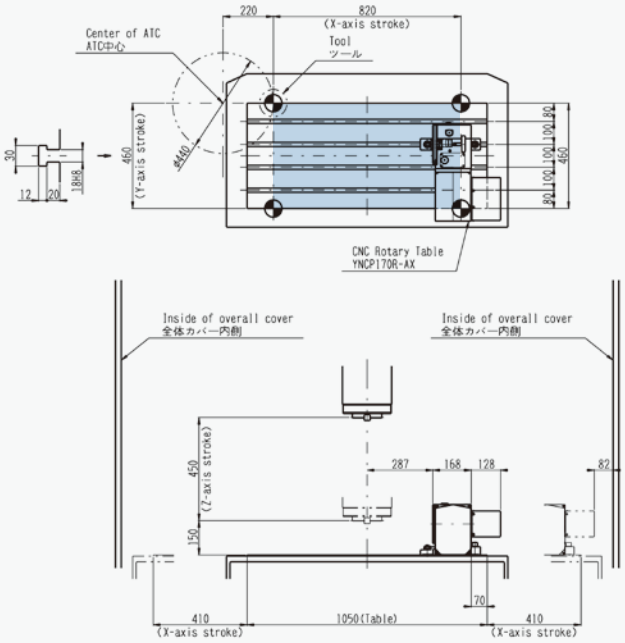

YNCP200R MILLAC-468V Ⅱ

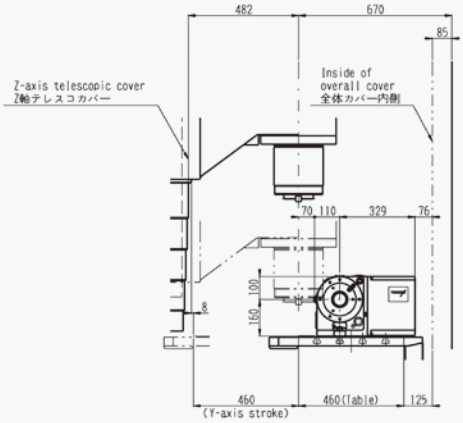

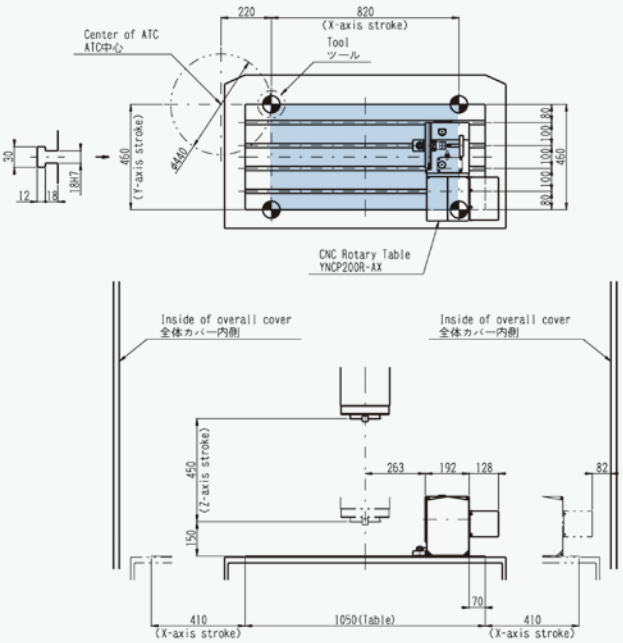

搭載レイアウト
Layout for Mounting

YNCP250R　MILLAC-468V Ⅱ

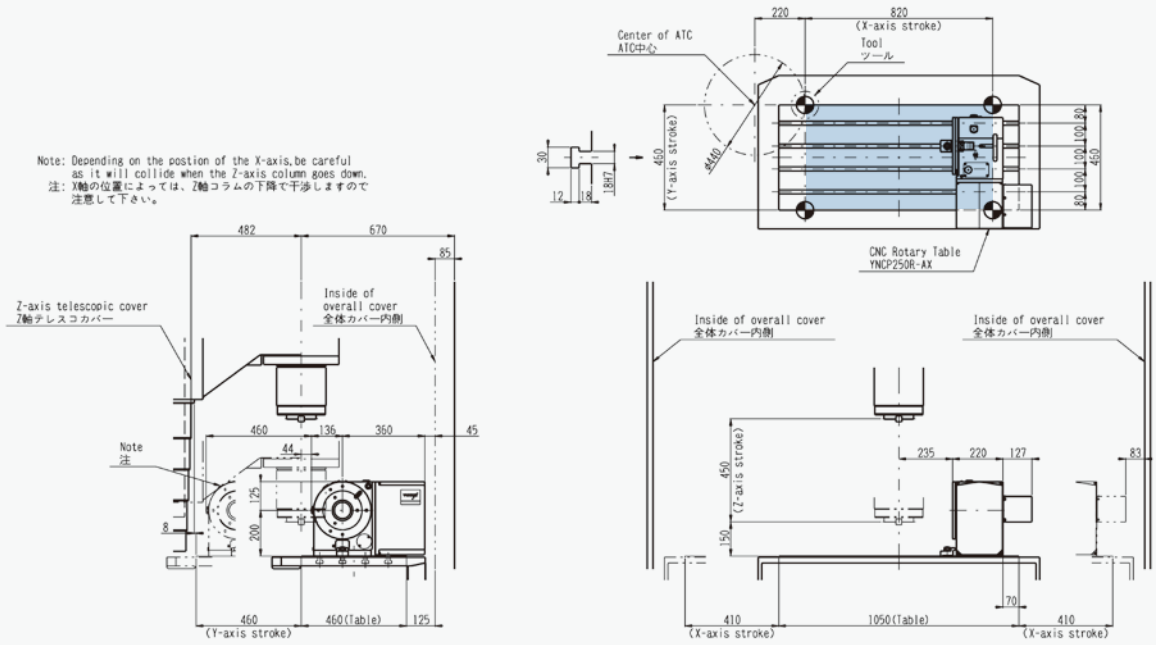

TNT170R　MILLAC-468V Ⅱ

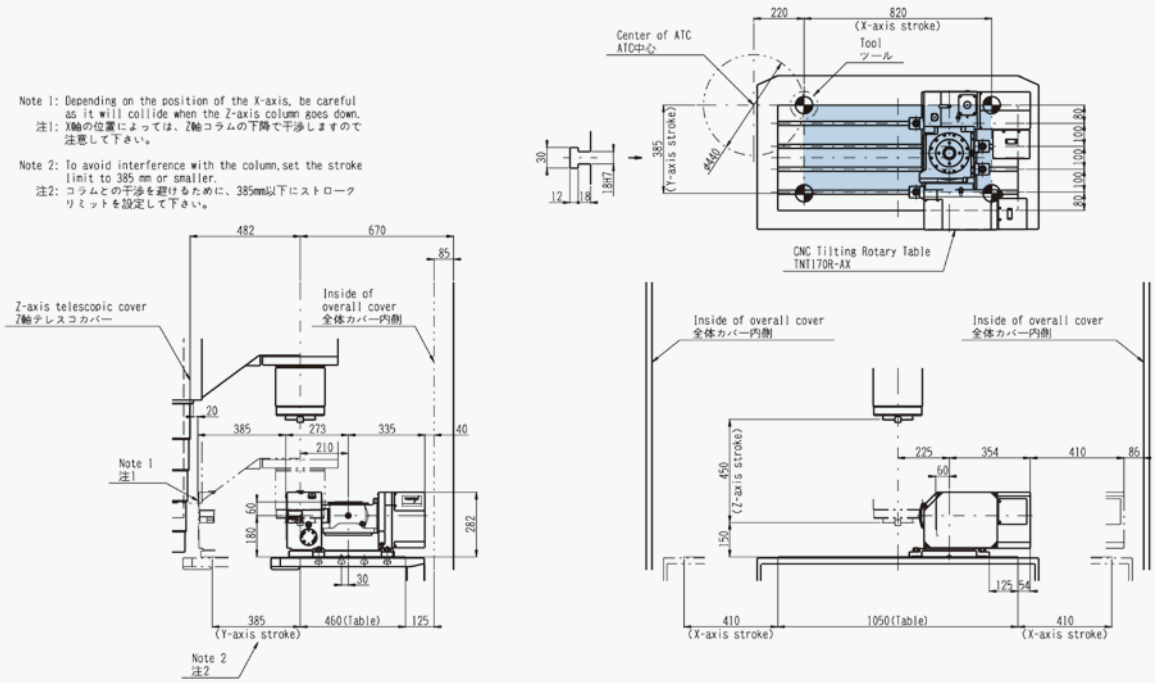

YNCP170R MILLAC-561V Ⅱ

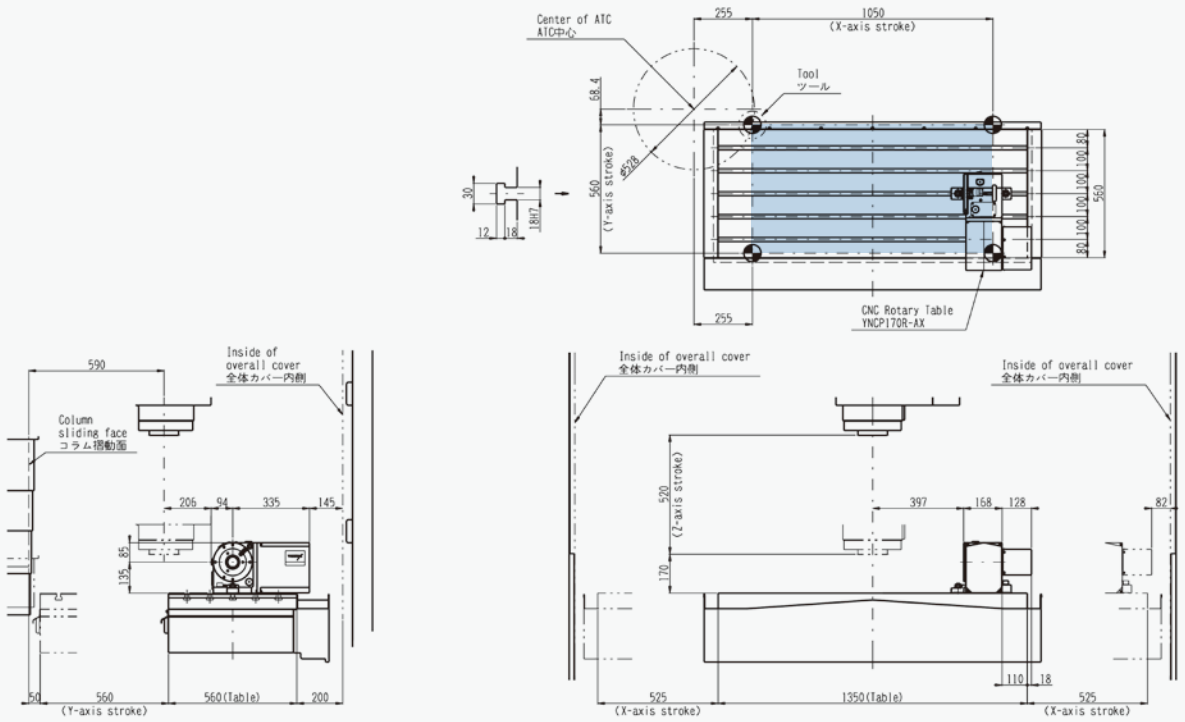

YNCP200R MILLAC-561V Ⅱ

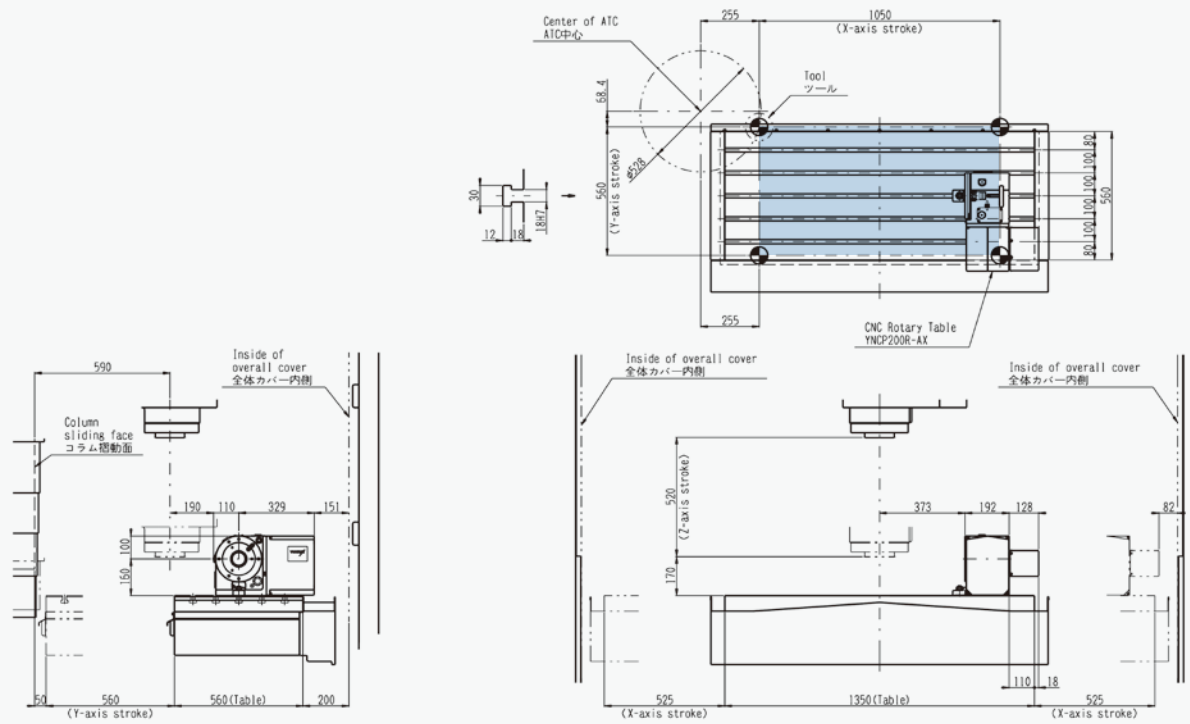

搭載レイアウト
Layout for Mounting

YNCP250R　MILLAC-561V Ⅱ

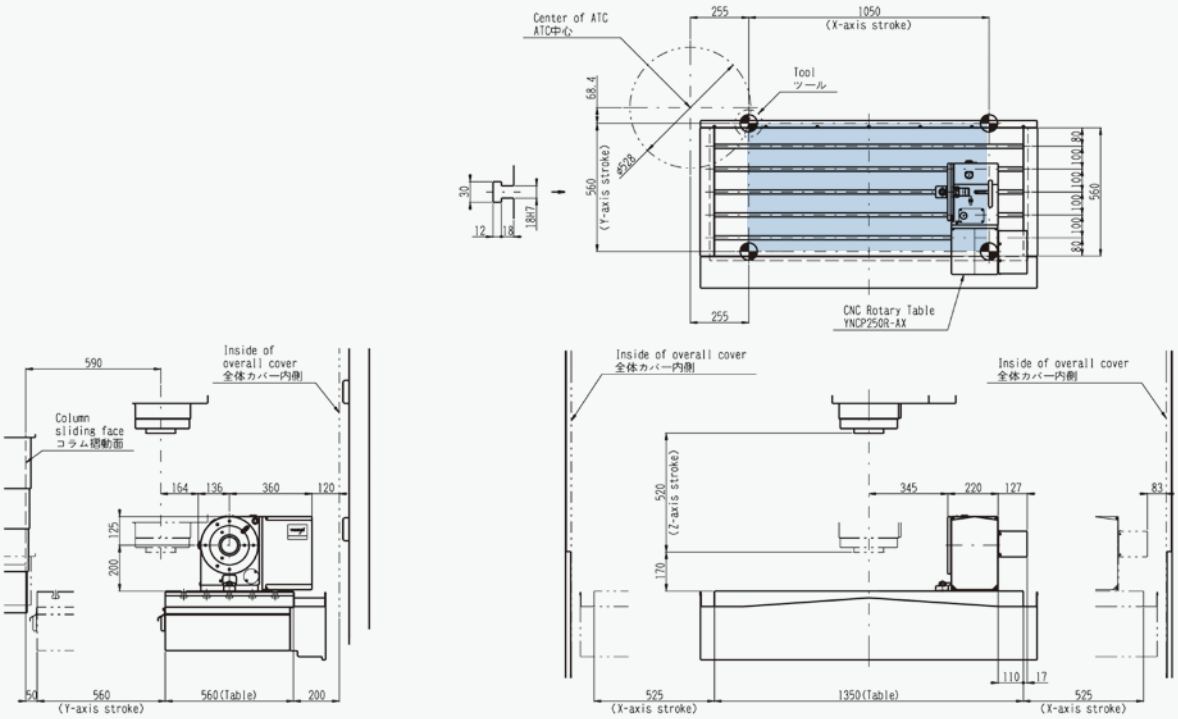

BNC320R　MILLAC-561V Ⅱ

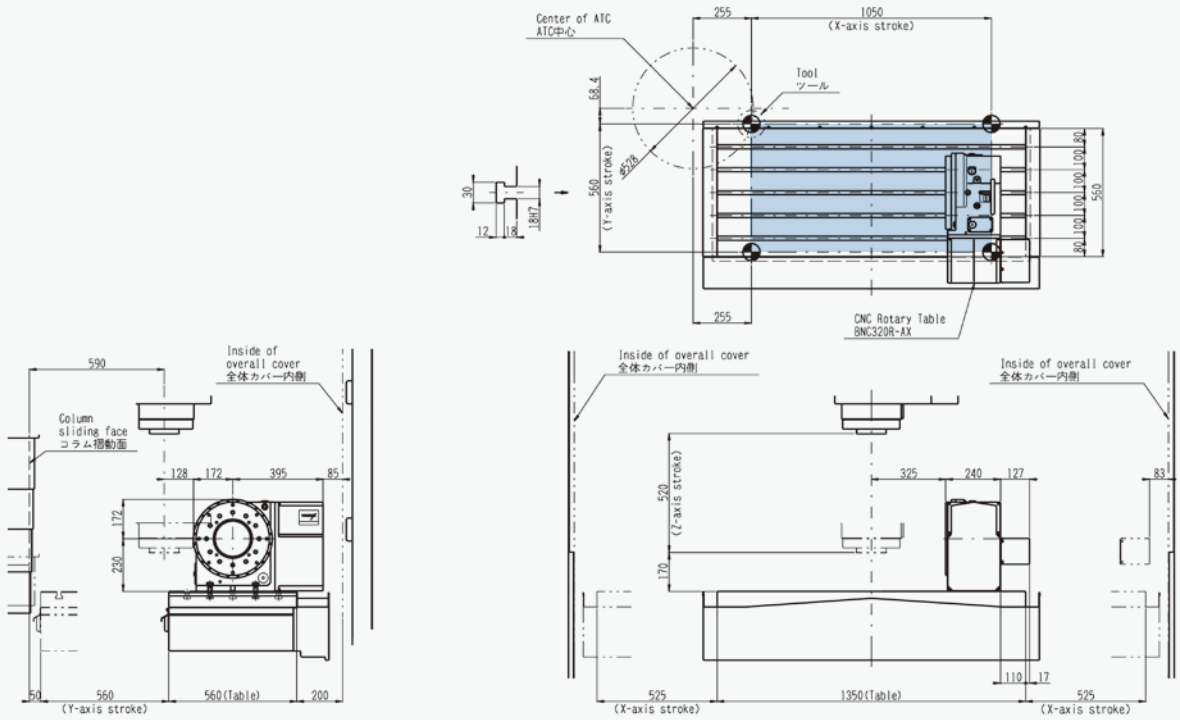

TNT100L MILLAC-561VⅡ

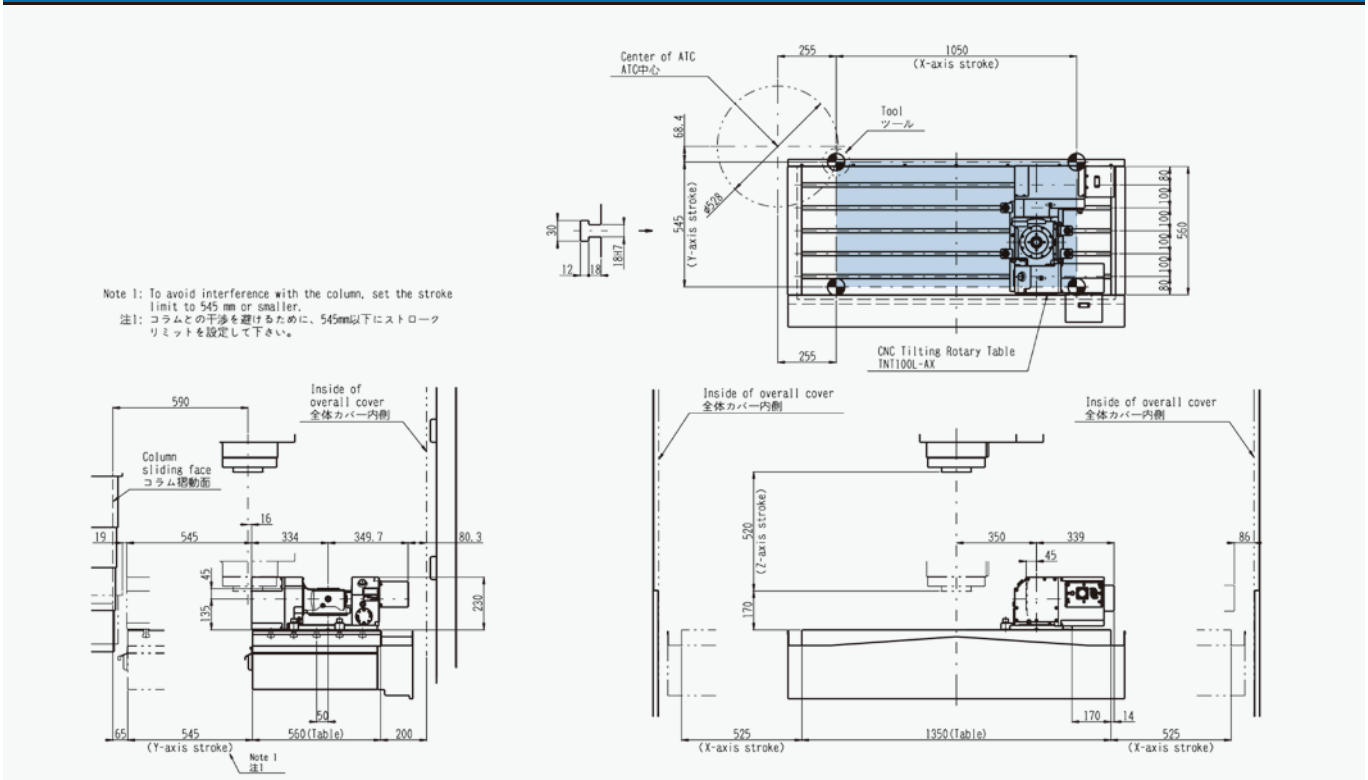

TNT170R MILLAC-561VⅡ

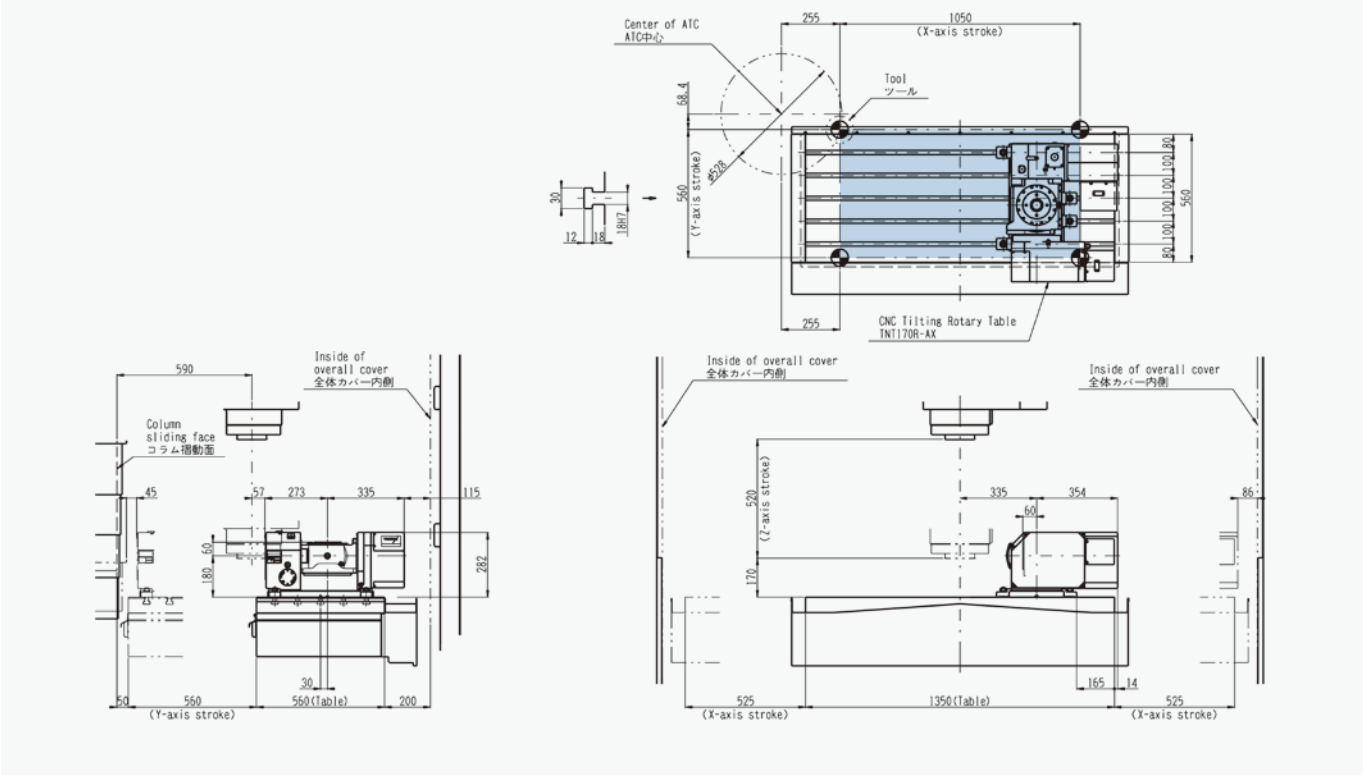

搭載レイアウト
Layout for Mounting

TNT250R　　MILLAC-561VⅡ

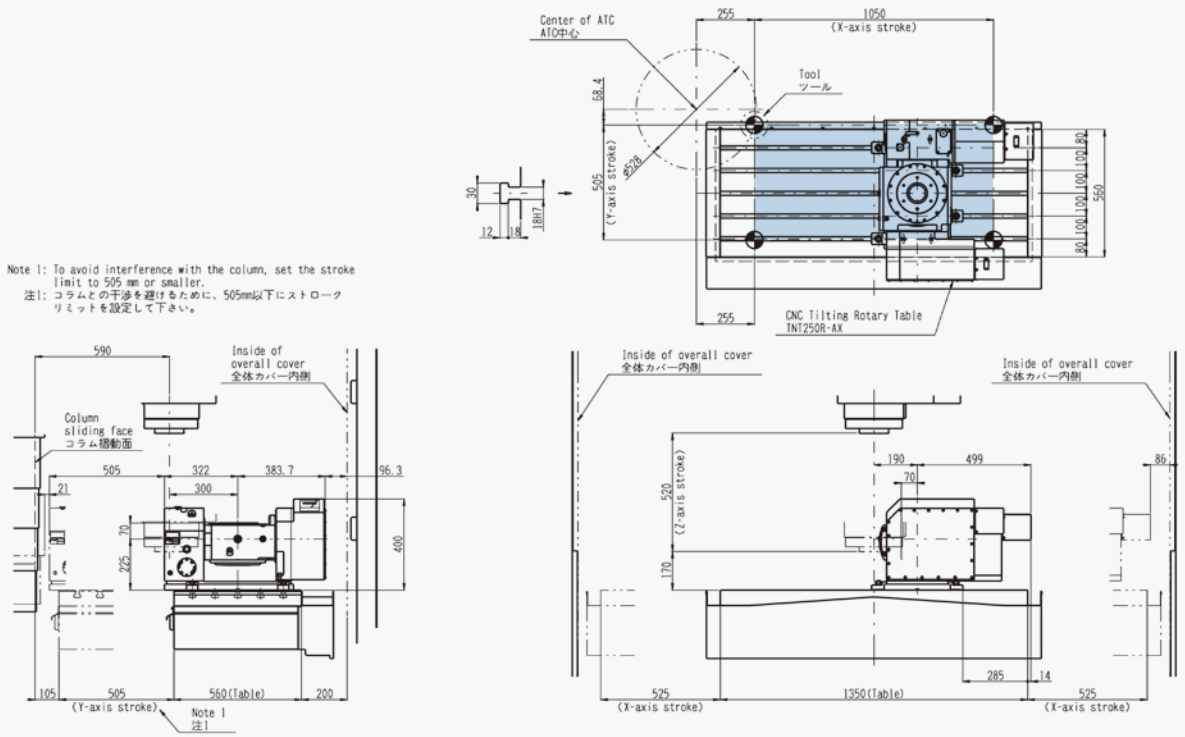

YNCP170R MILLAC-611VⅡ

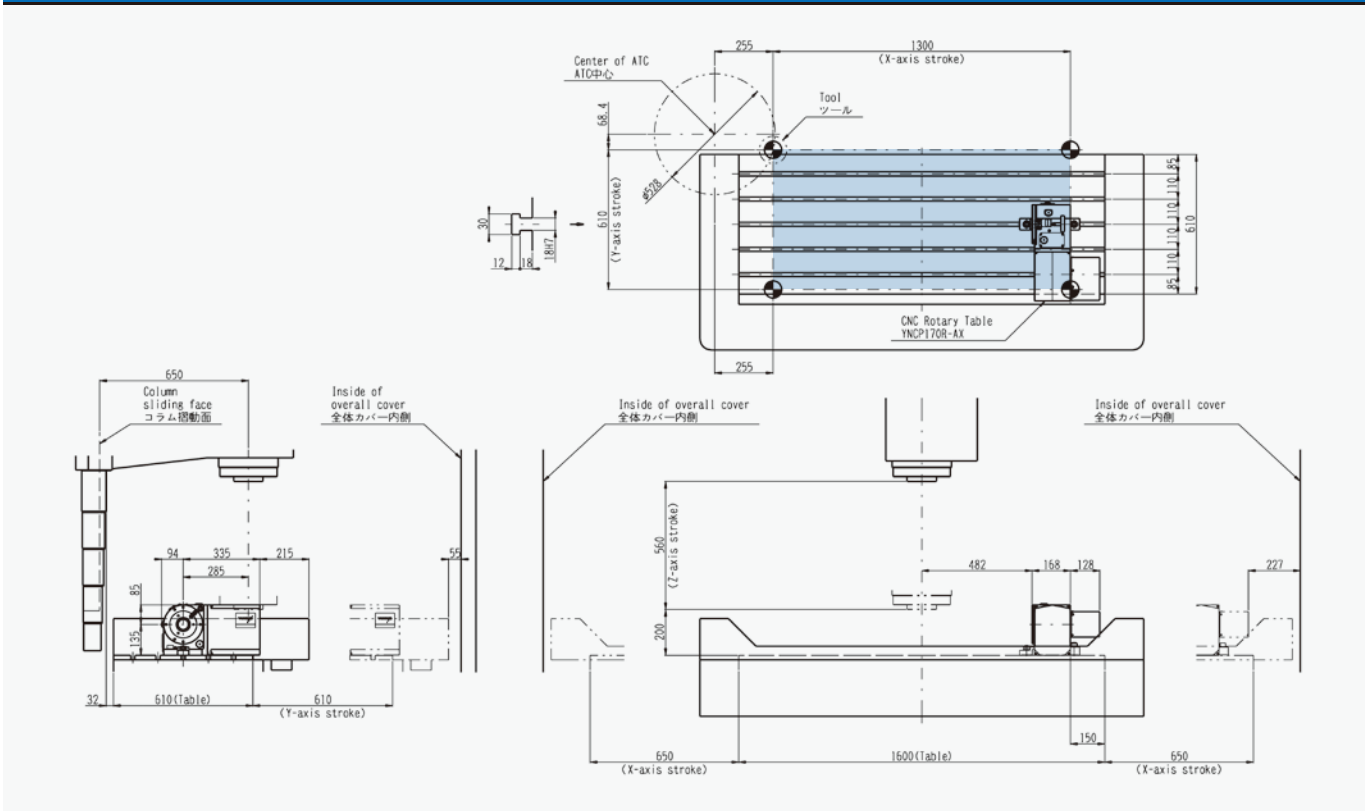

YNCP200R MILLAC-611VⅡ

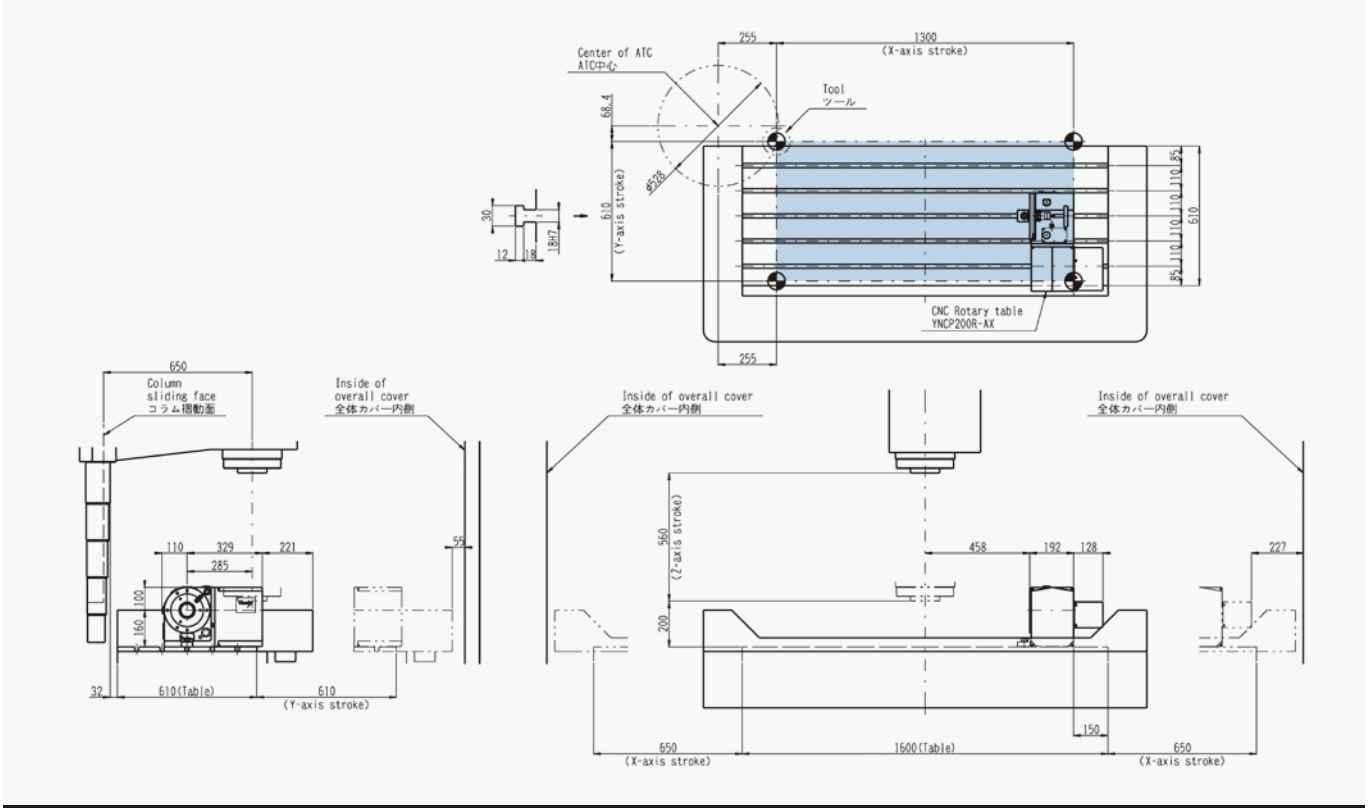

搭載レイアウト
Layout for Mounting

YNCP250R　MILLAC-611VⅡ

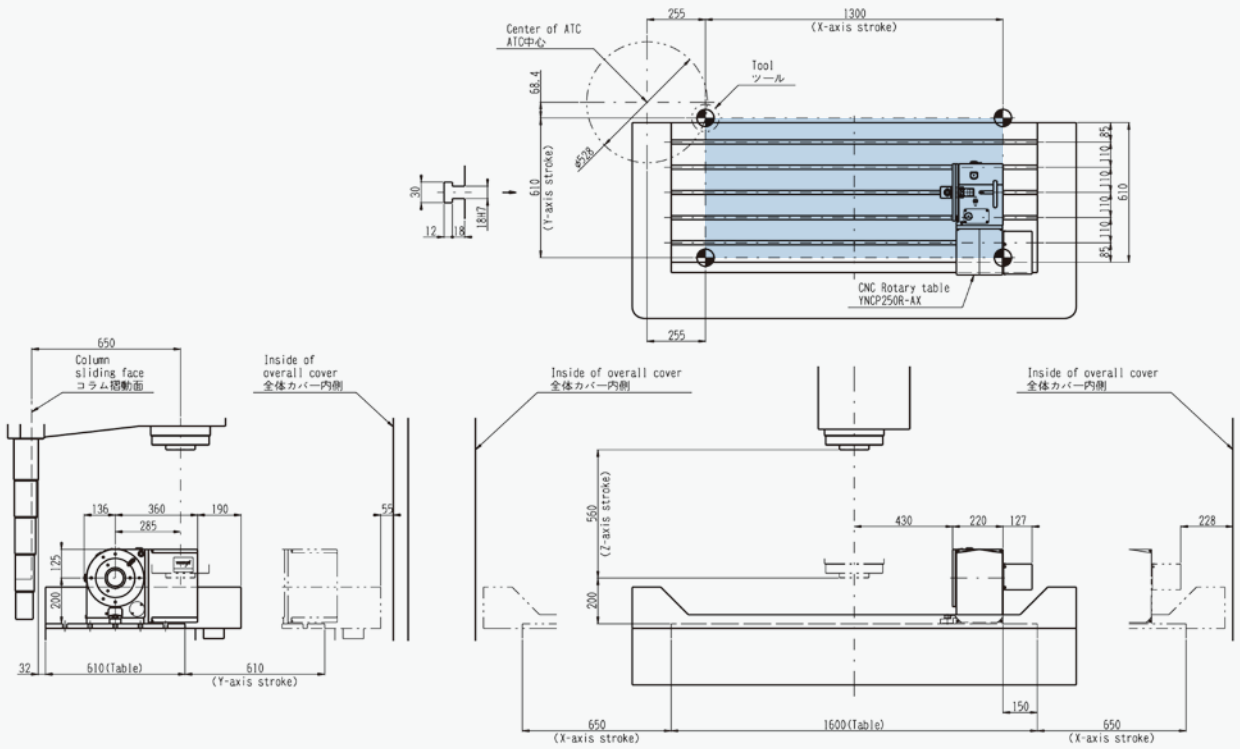

BNC320R　MILLAC-611VⅡ

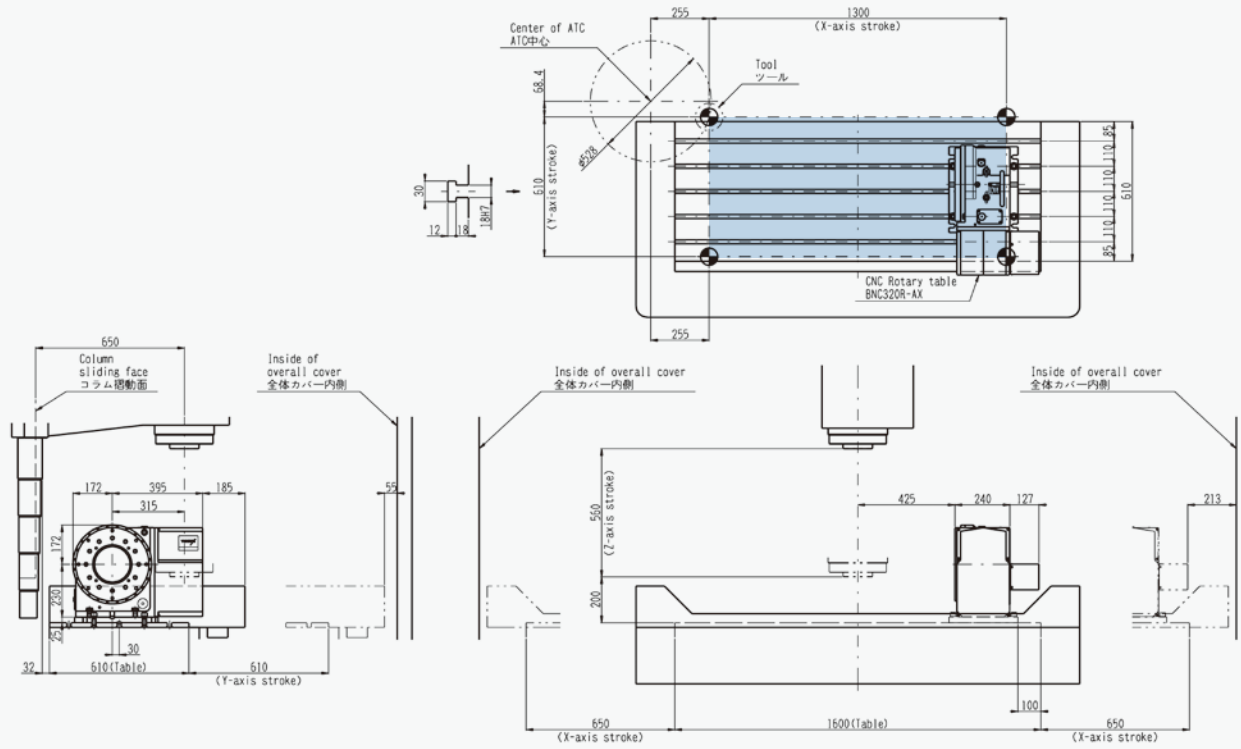

TNT100L MILLAC-611VⅡ

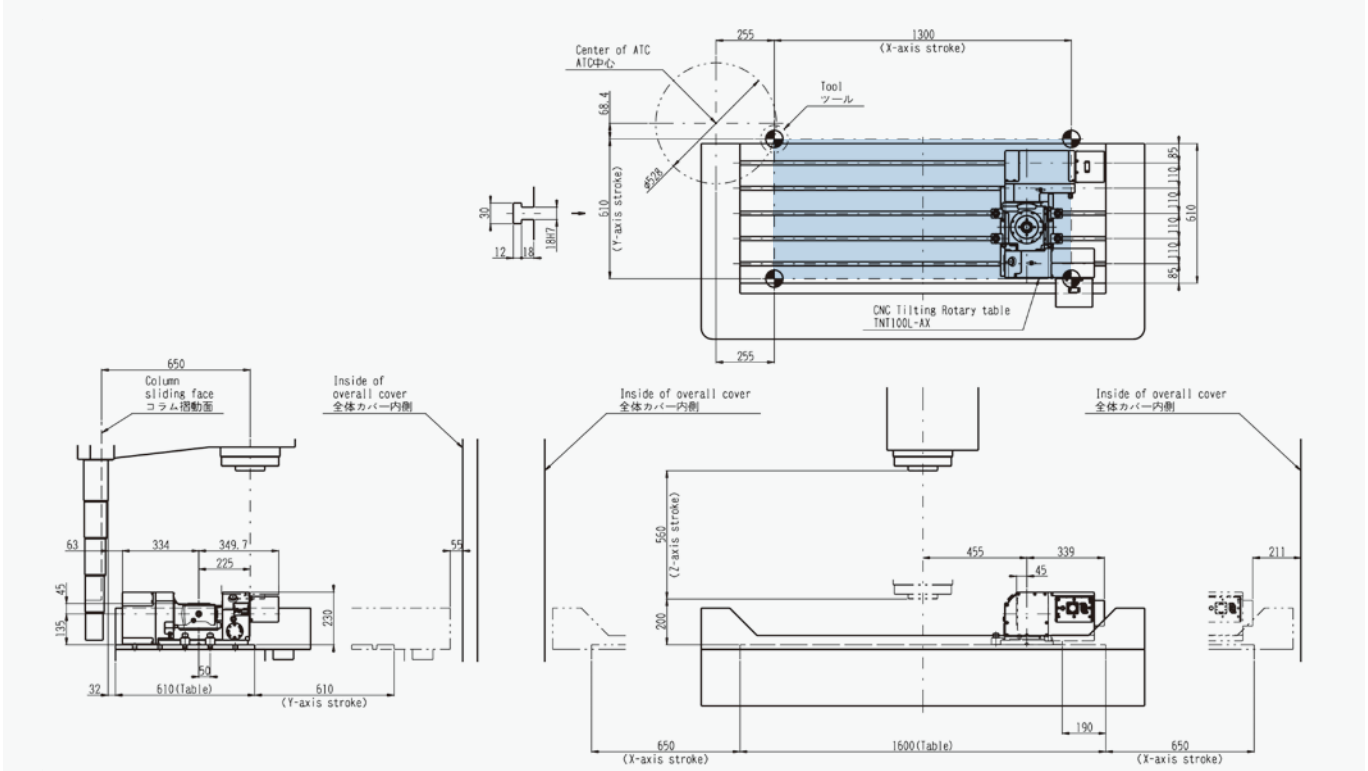

TNT170R MILLAC-611VⅡ

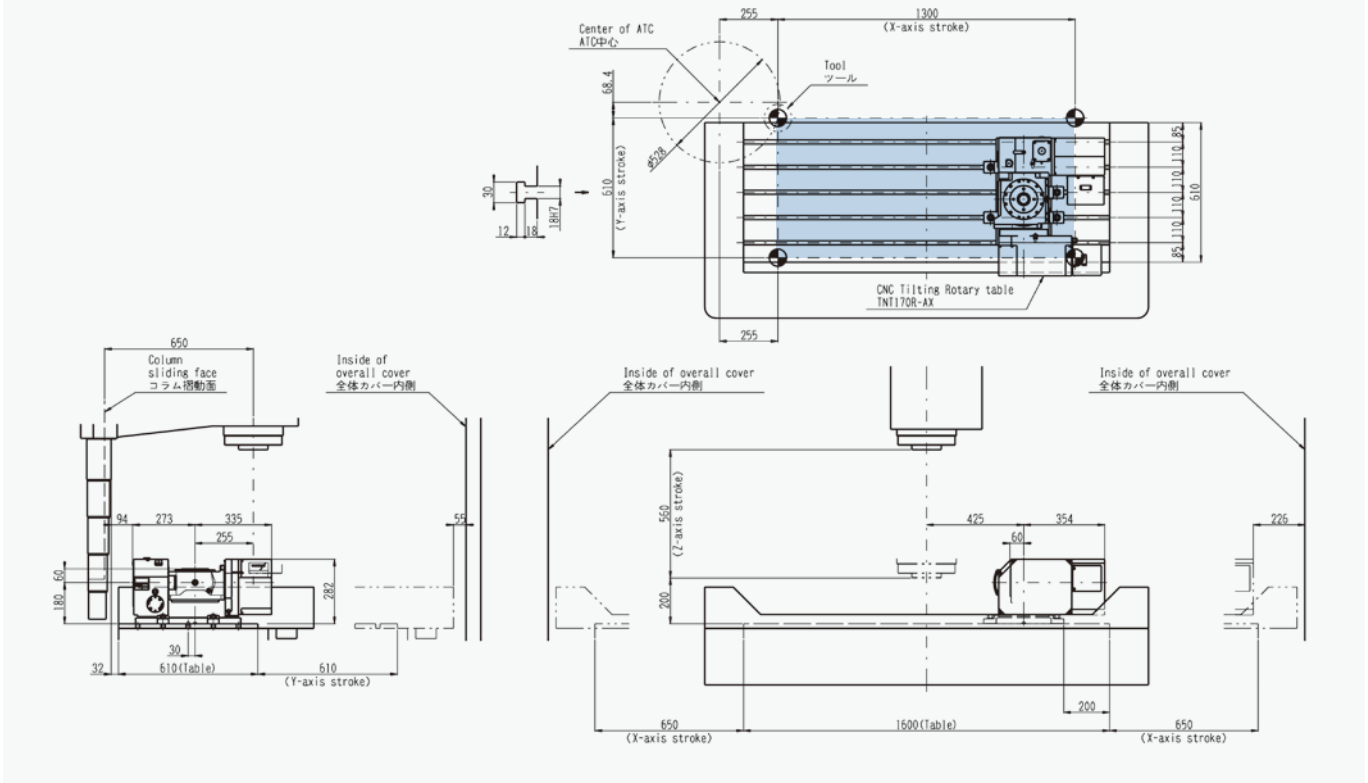

搭載レイアウト
Layout for Mounting

TNT250R　　MILLAC-611VⅡ

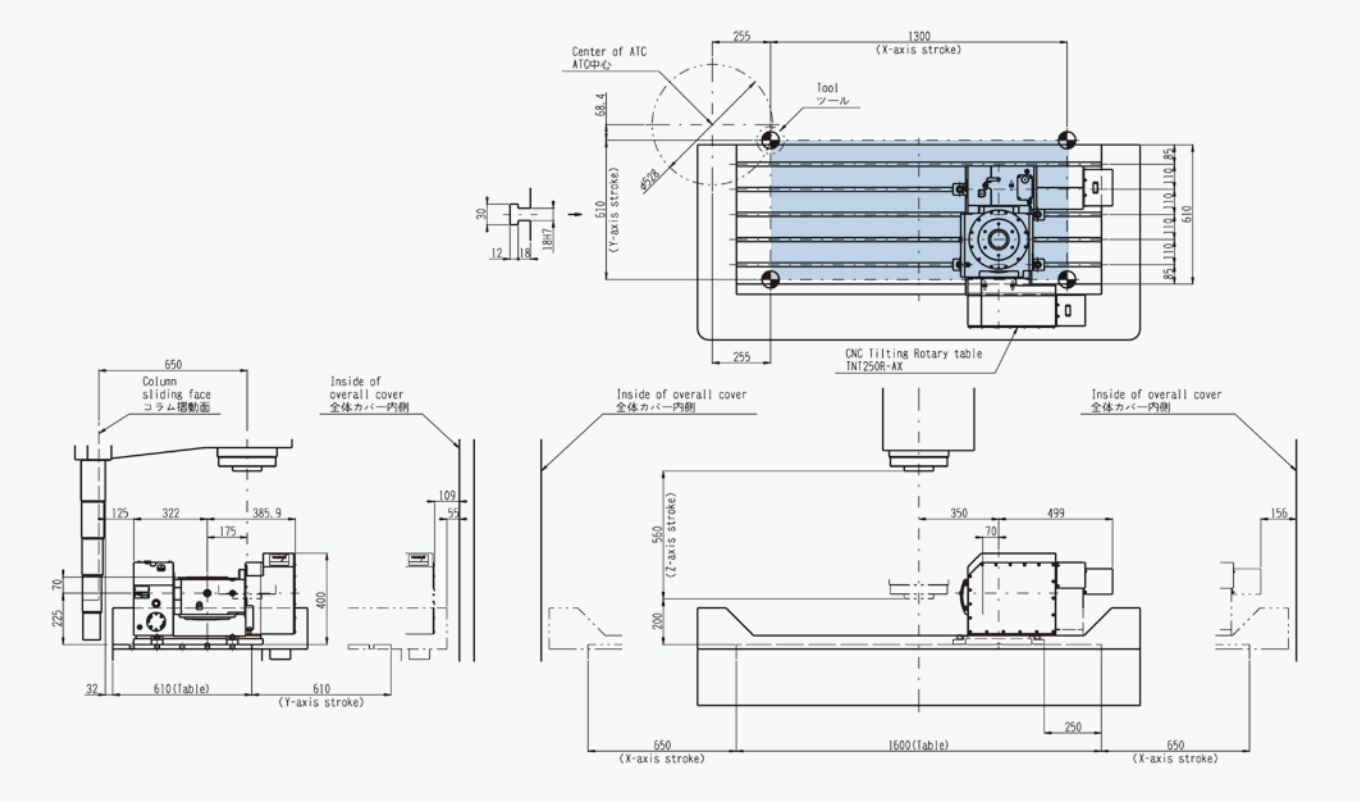

YNCP170R MB-46VA/VB

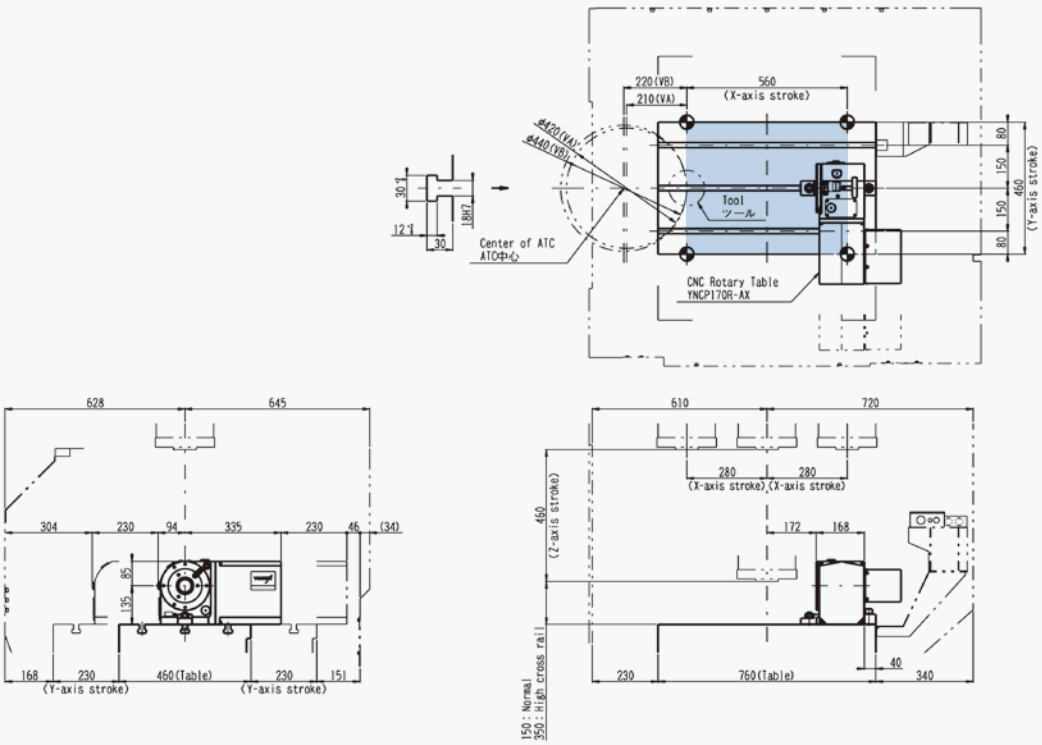

YNCP200R MB-46VA/VB

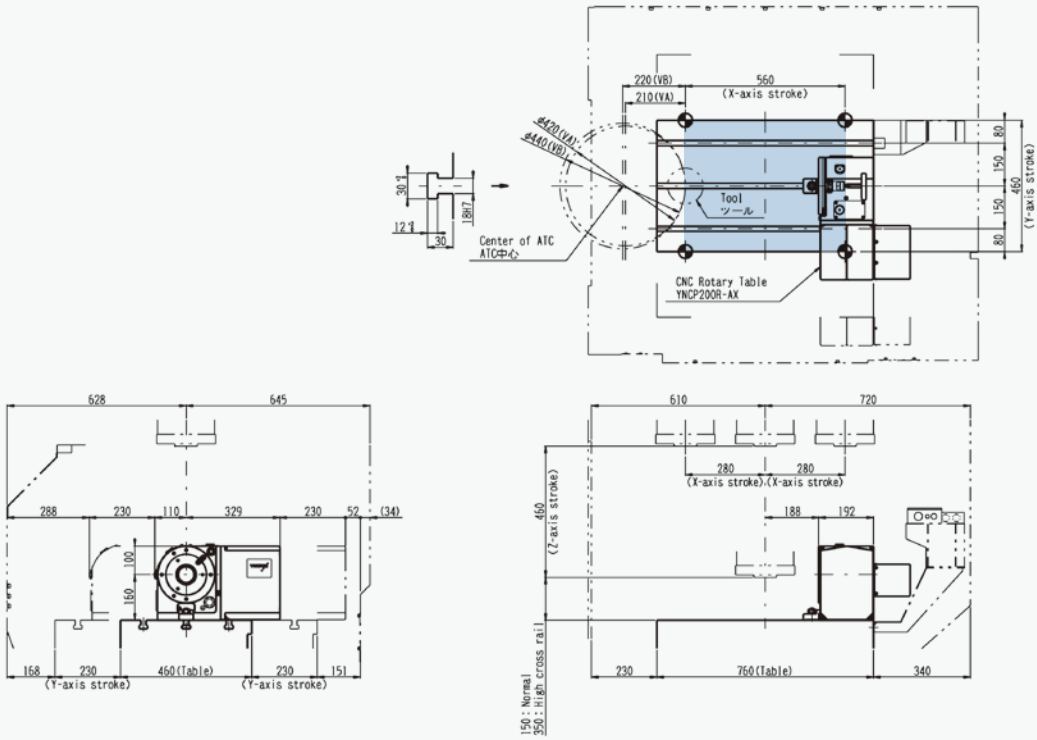

搭載レイアウト
Layout for Mounting

YNCP250R MB-46VA/VB

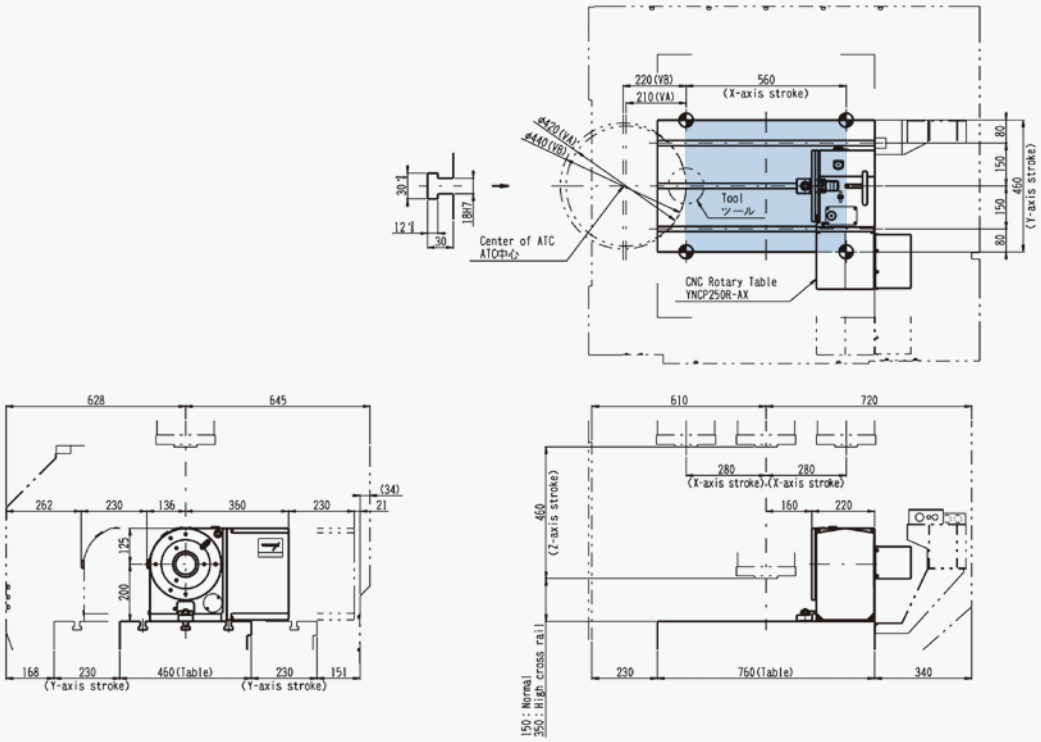

BNC320R MB-46VA/VB

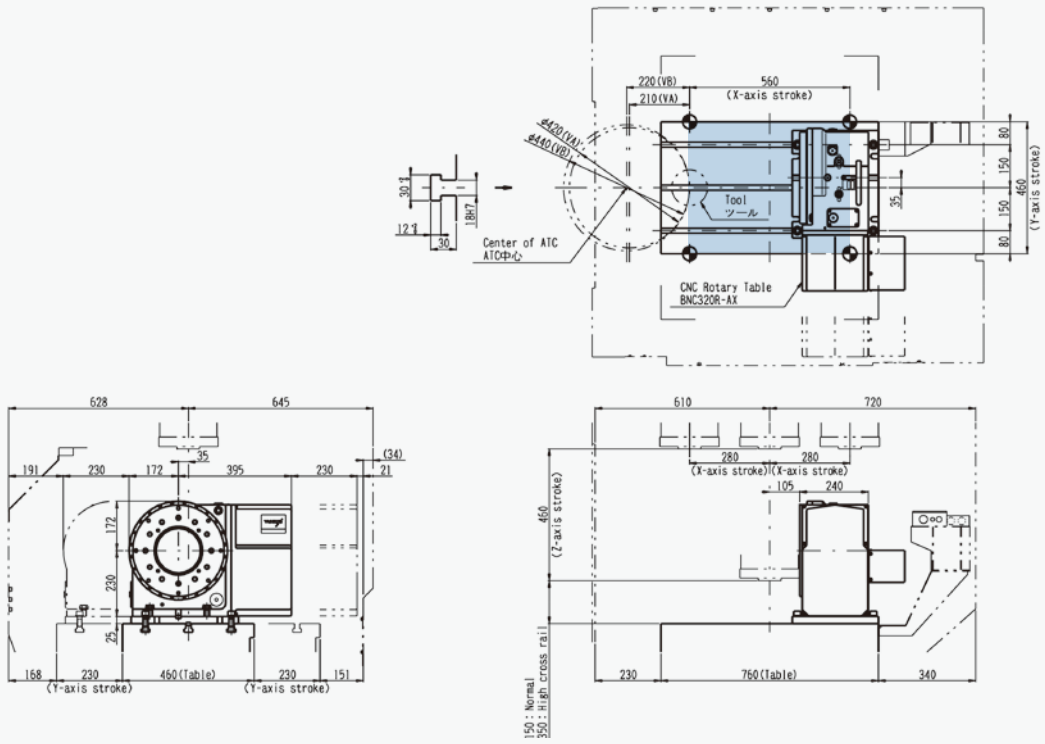

TNT100L MB-46VA/VB

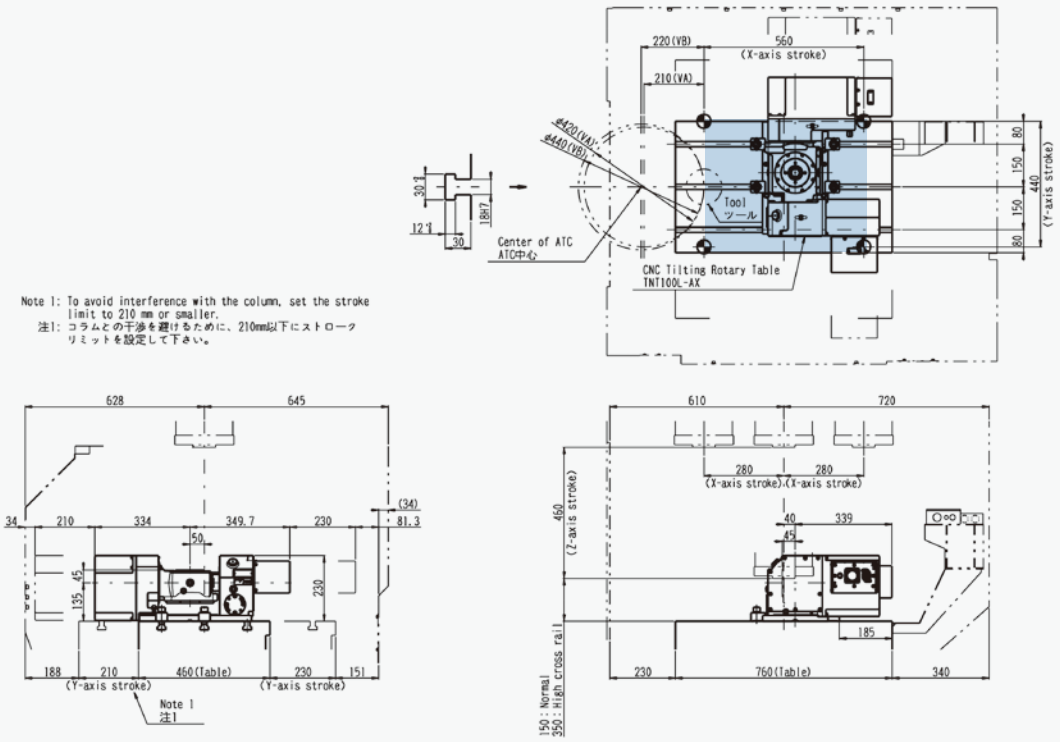

TNT170R MB-46VA/VB

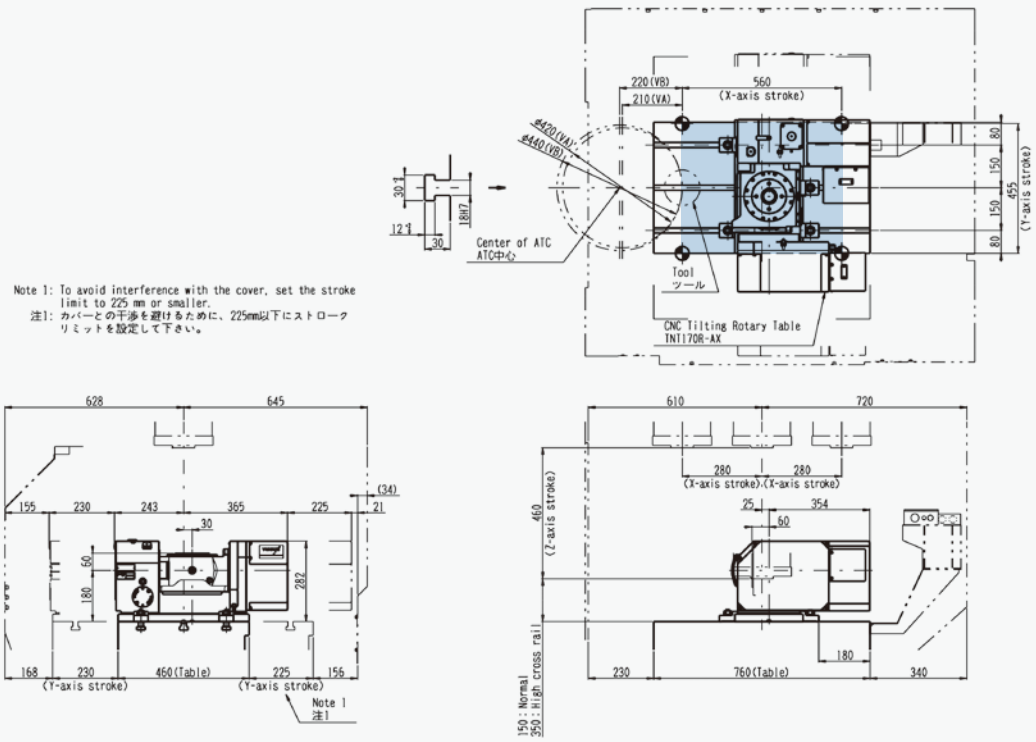

搭載レイアウト
Layout for Mounting

YNCP170R　MB-46VAE/VBE

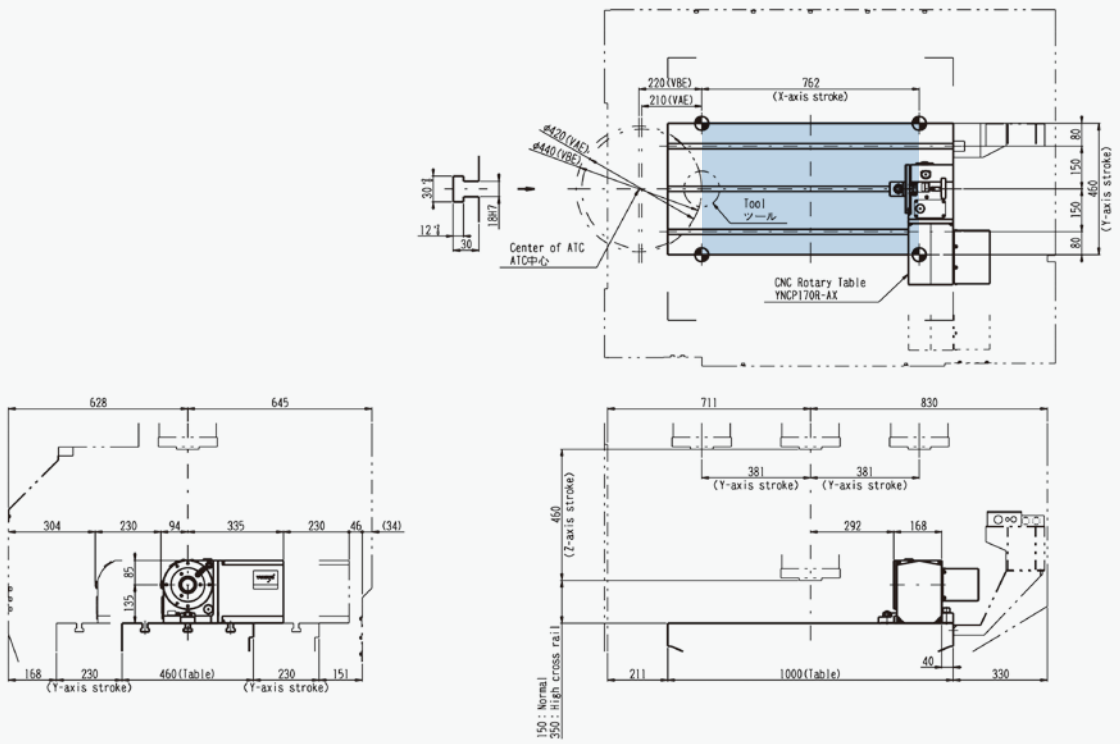

YNCP200R　MB-46VAE/VBE

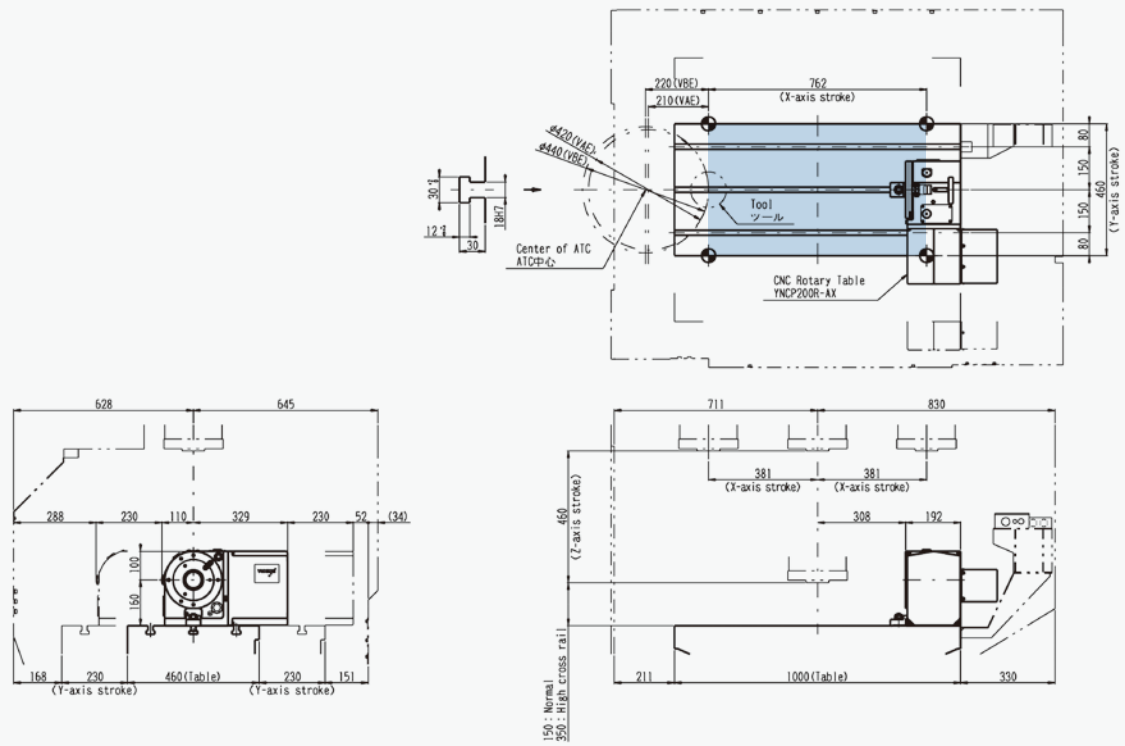

YNCP250R MB-46VAE/VBE

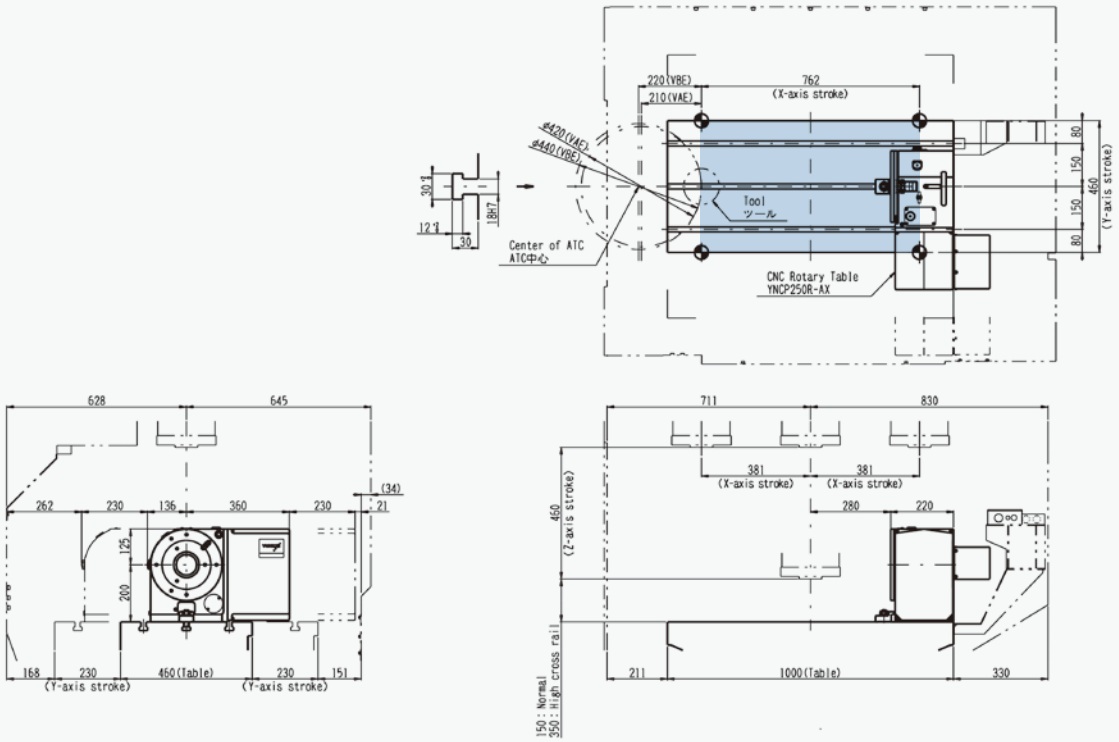

BNC320R MB-46VAE/VBE

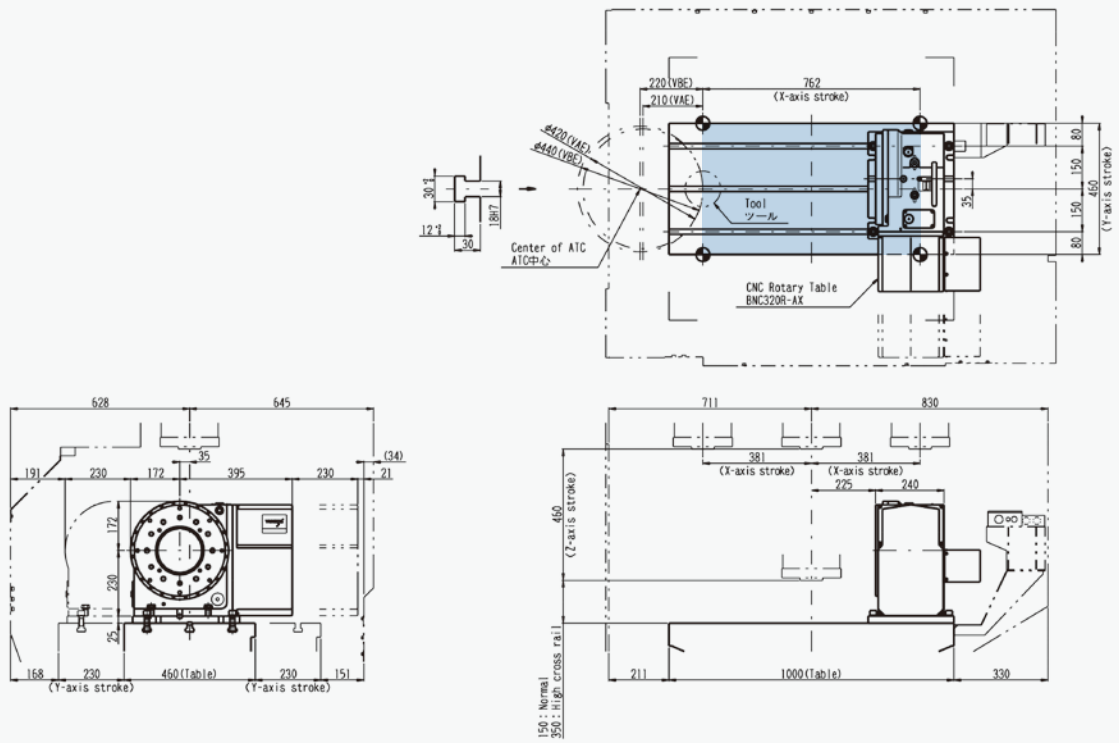

搭載レイアウト
Layout for Mounting

TNT100L　MB-46VAE/VBE

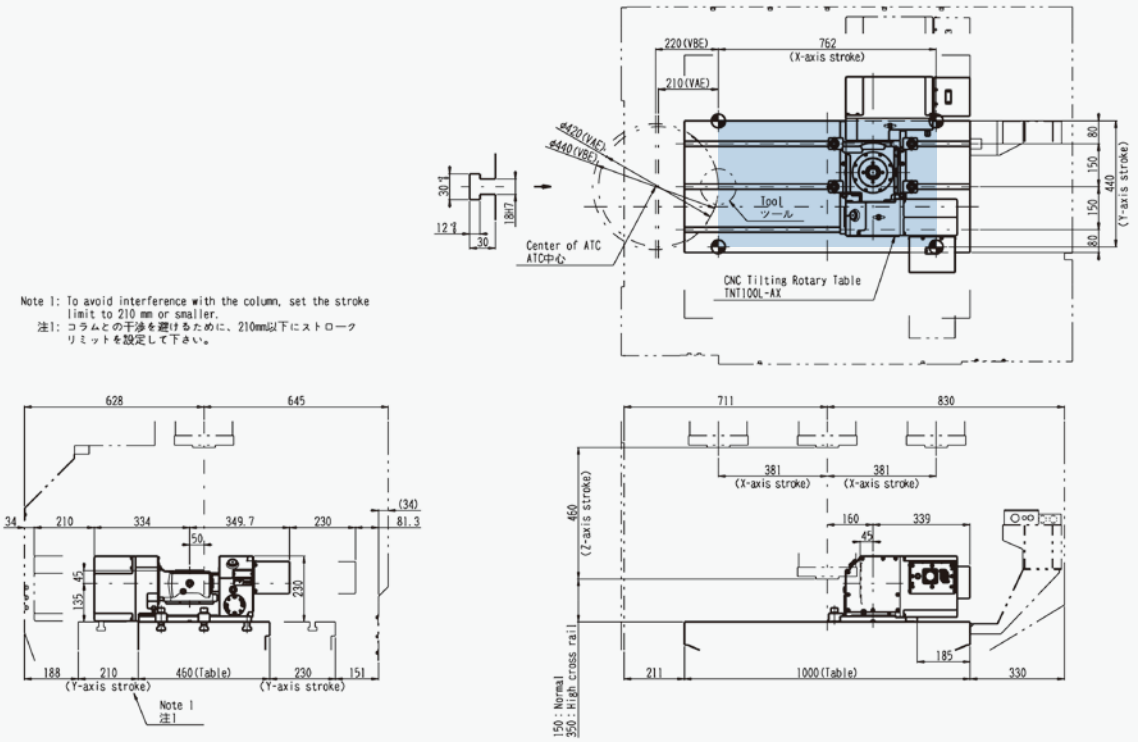

TNT170R　MB-46VAE/VBE

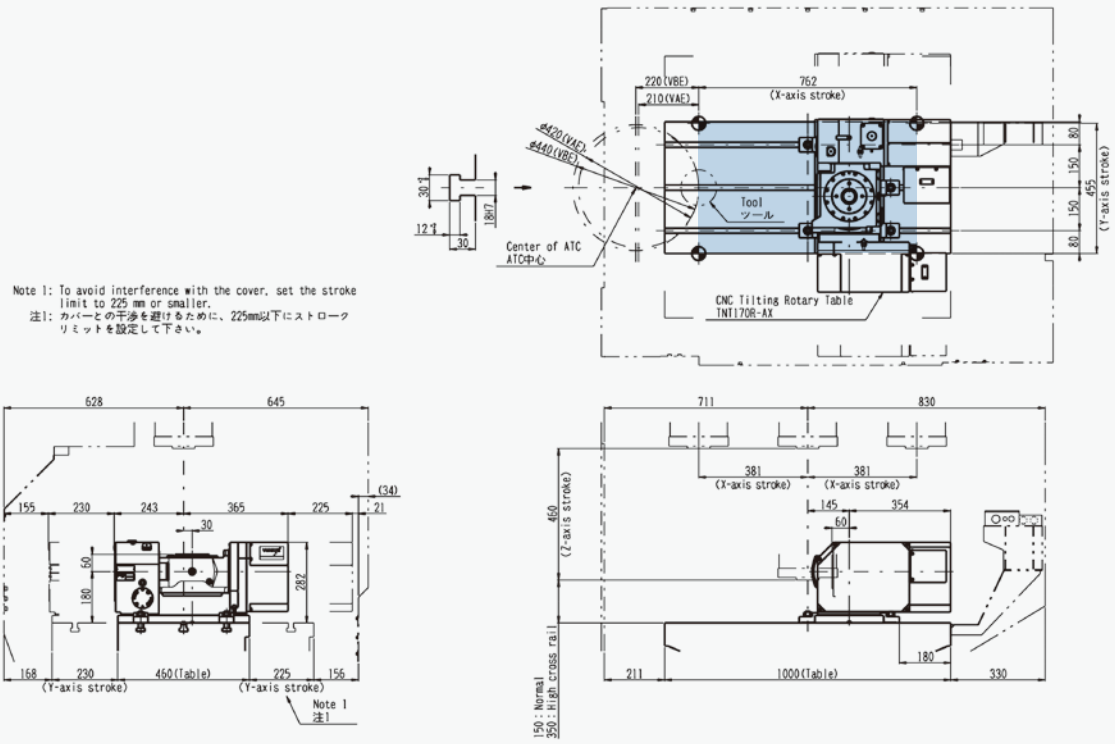

YNCP170R MB-56VA/VB

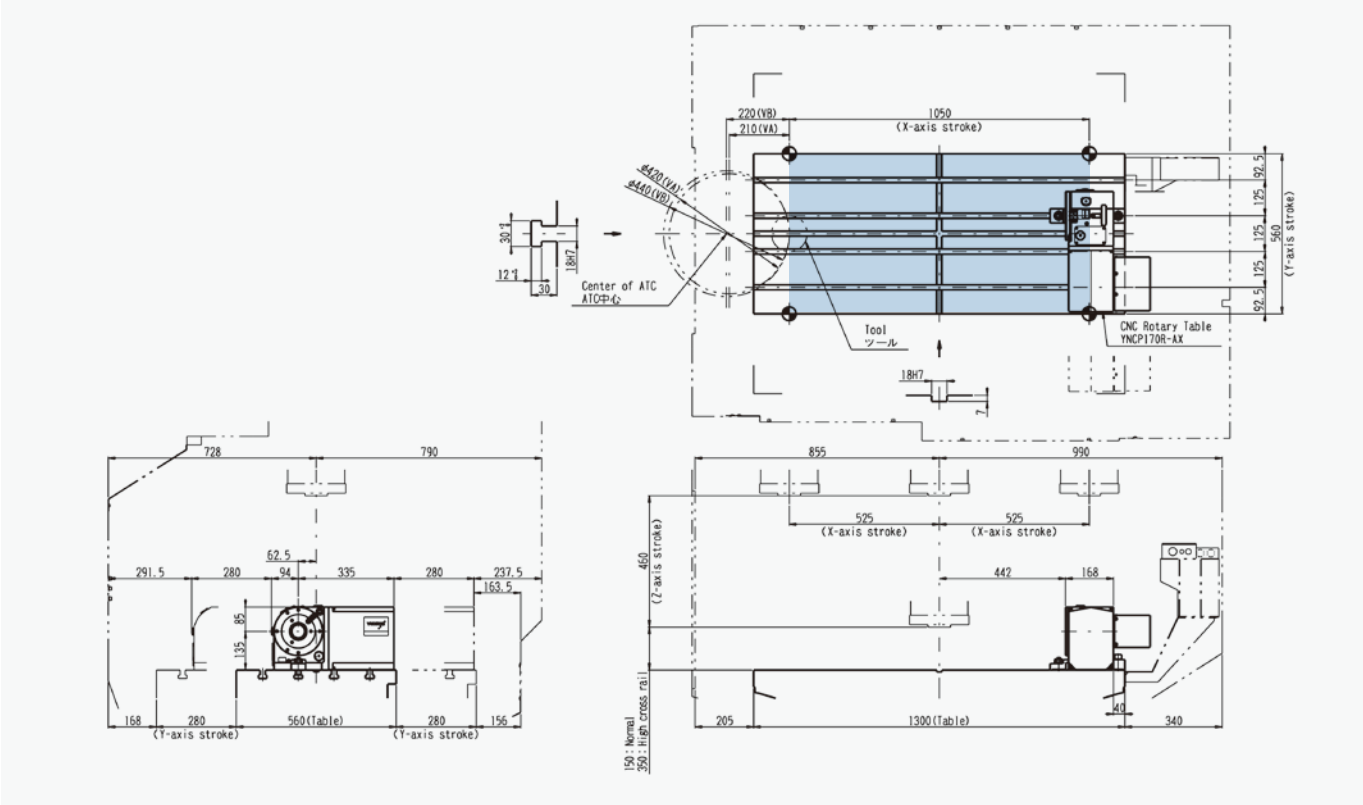

YNCP200R MB-56VA/VB

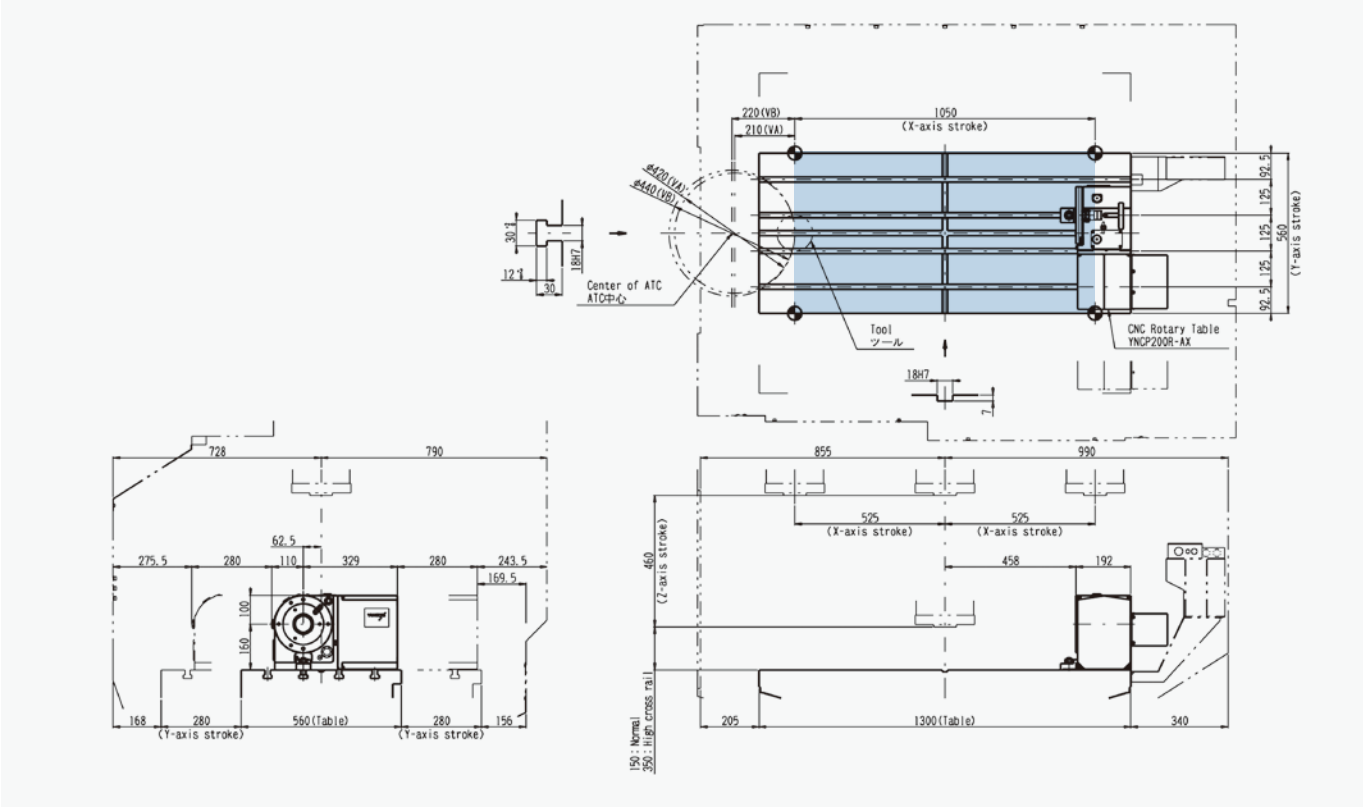

搭載レイアウト
Layout for Mounting

YNCP250R　MB-56VA/VB

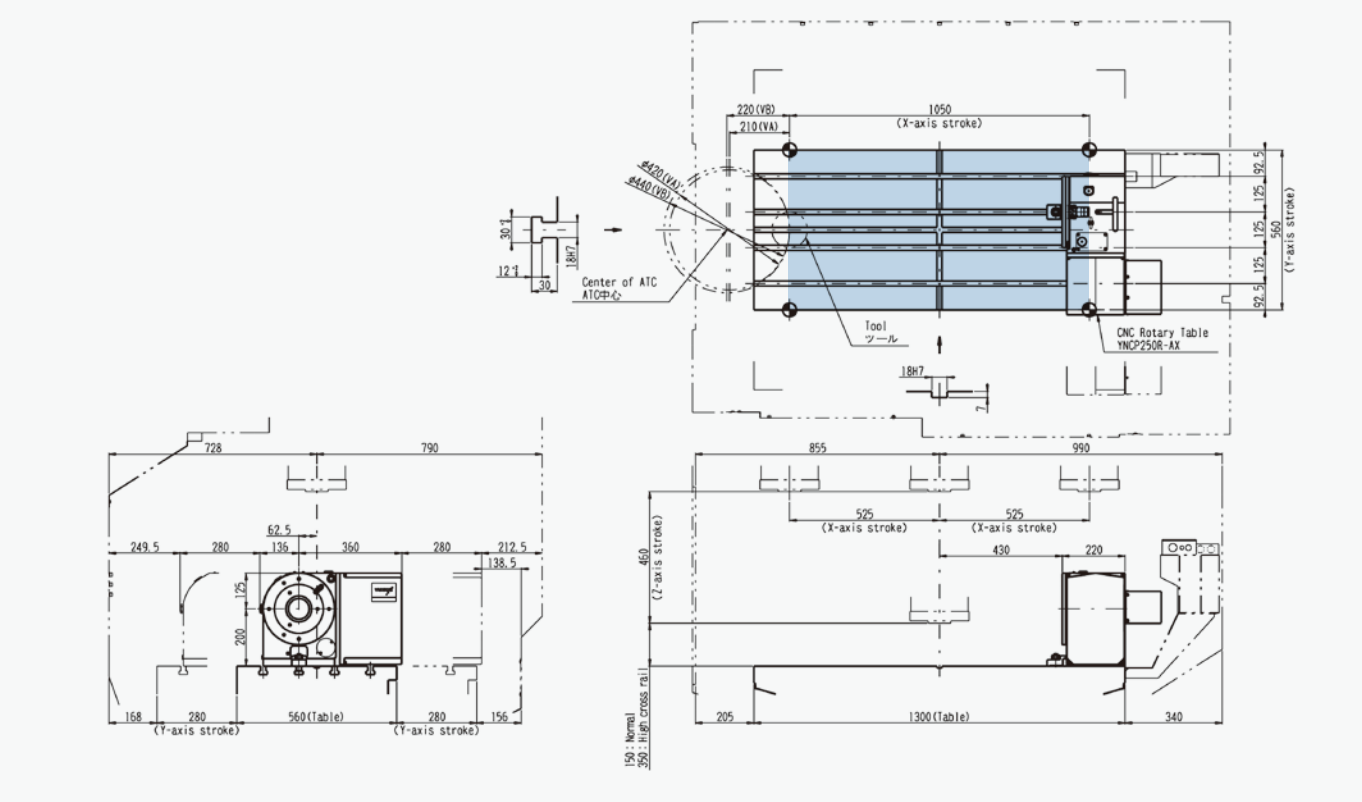

BNC320R　MB-56VA/VB

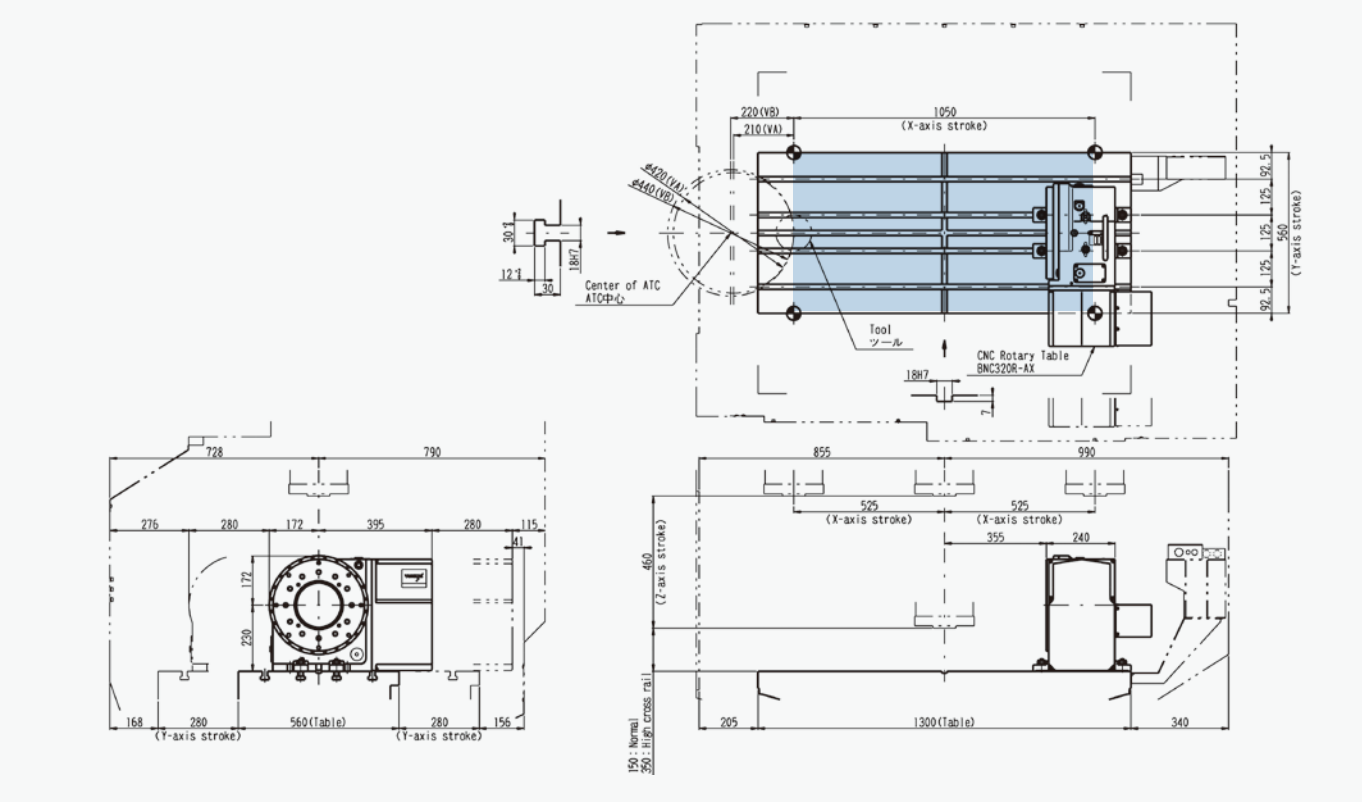

TNT100L MB-56VA/VB

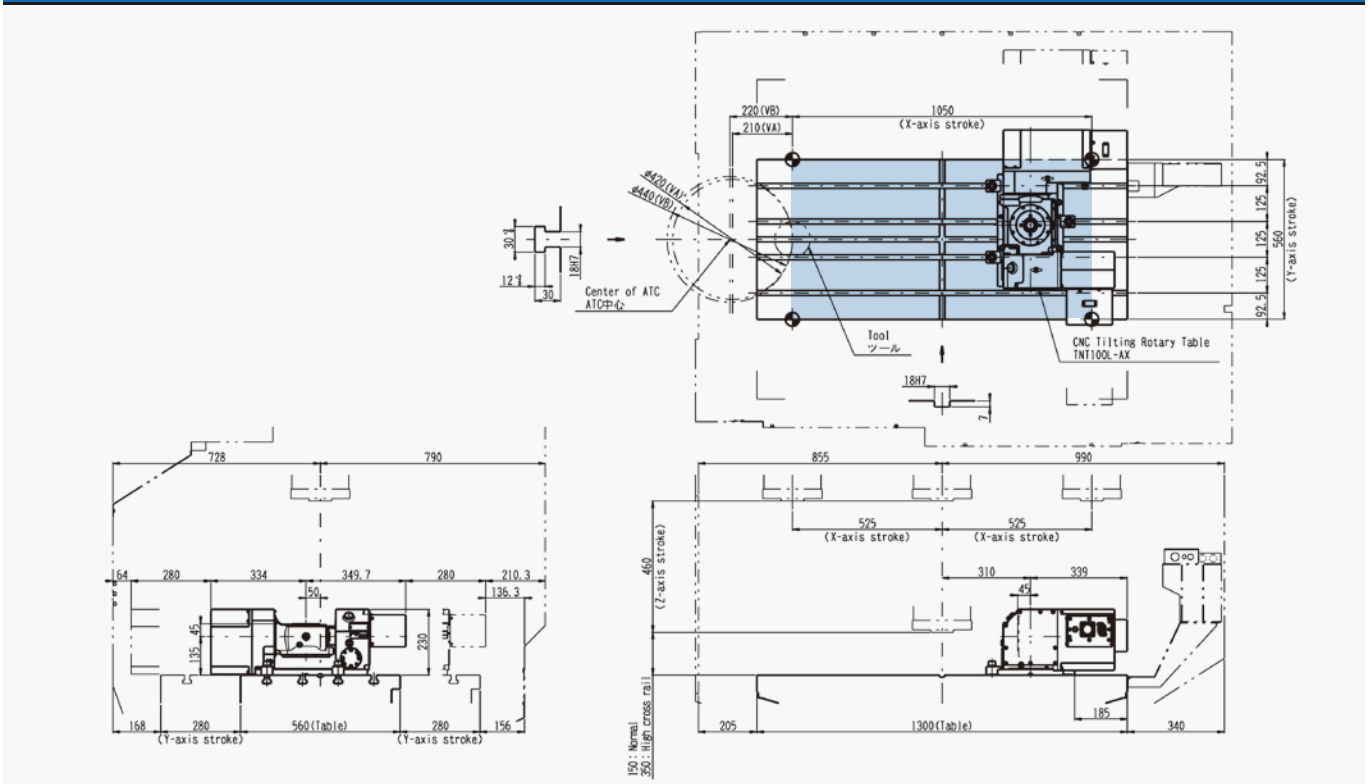

TNT170R MB-56VA/VB

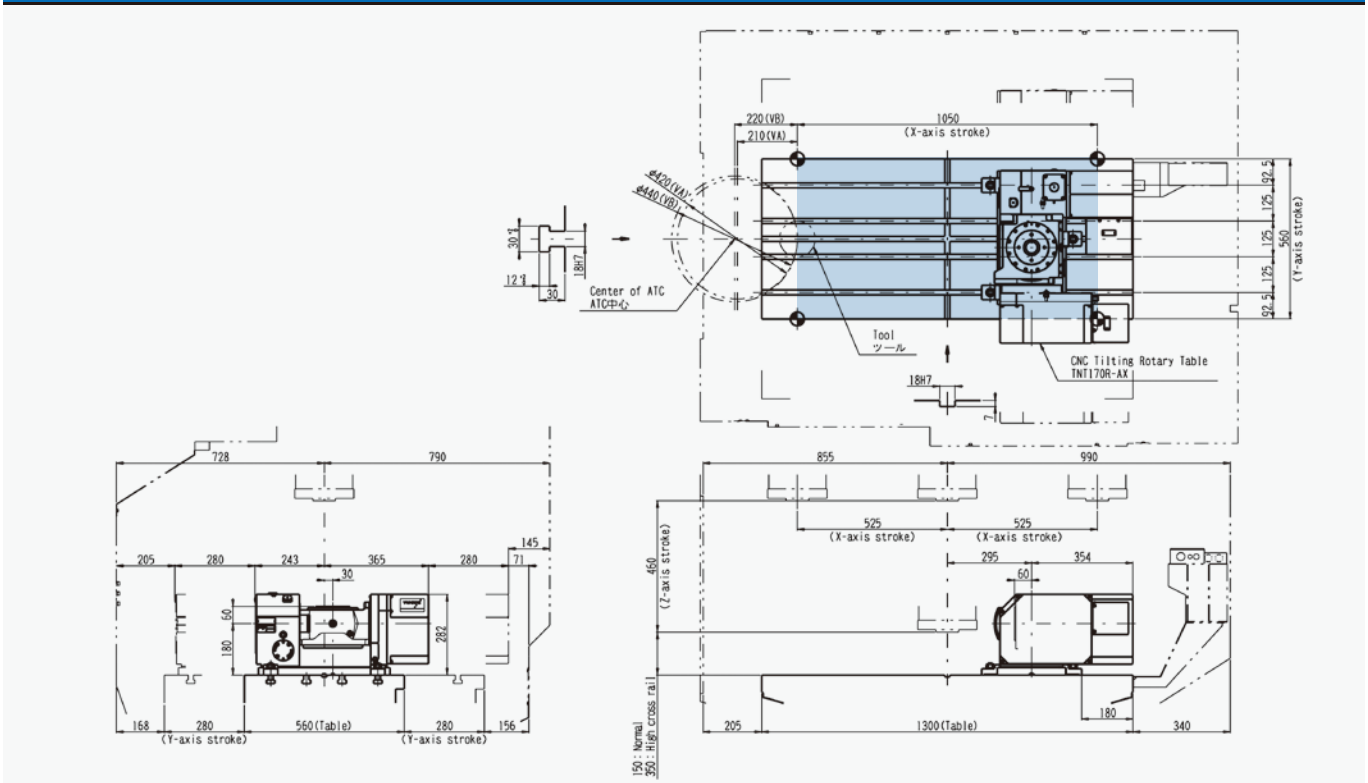

搭載レイアウト
Layout for Mounting

TNT250R　　MB-56VA/VB

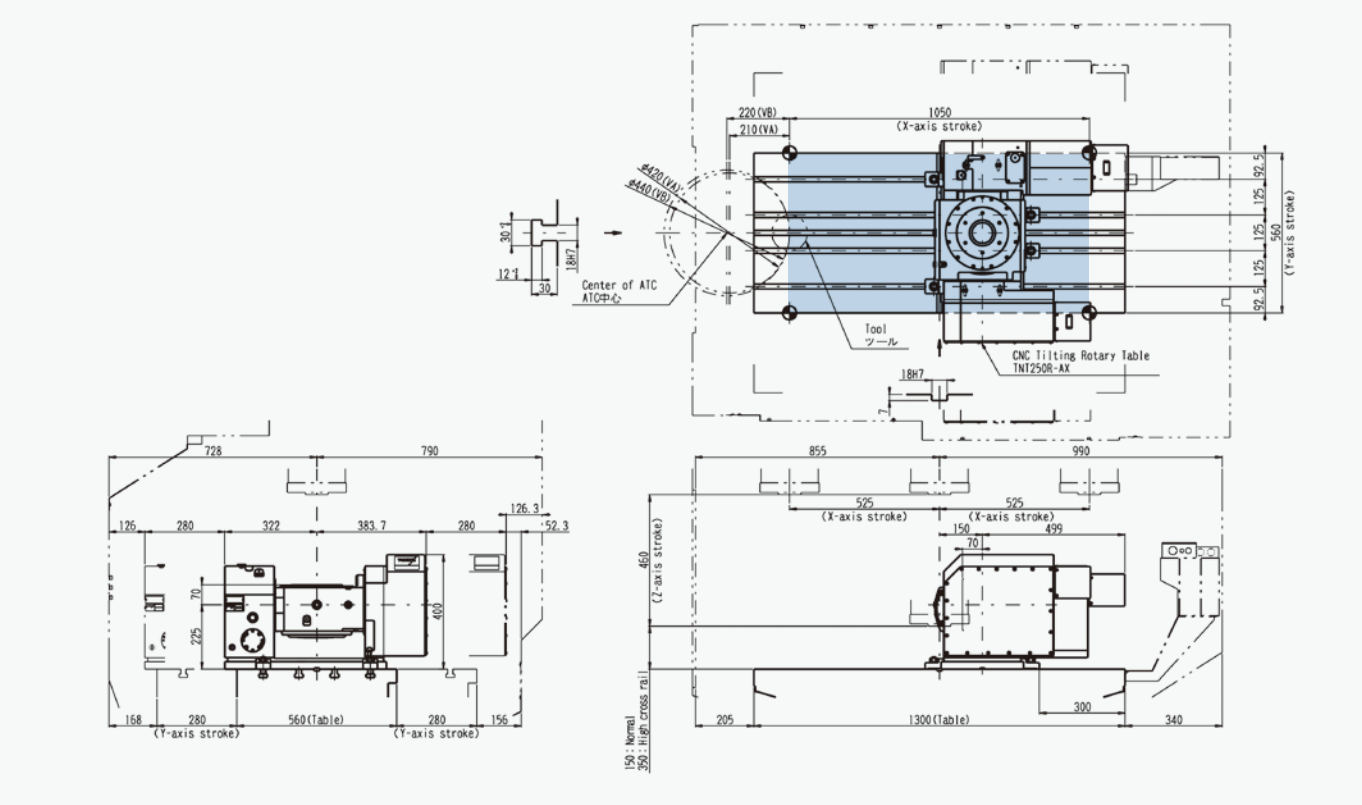

YNCP170R MB-66VA/VB

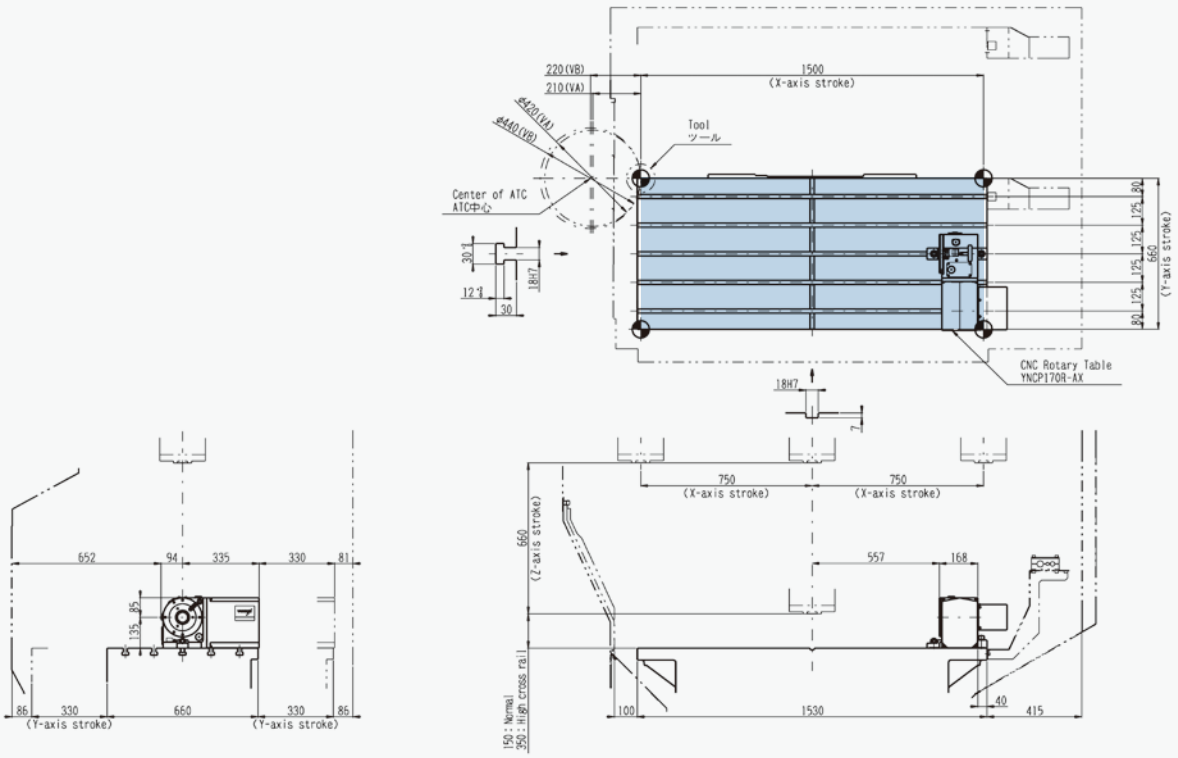

YNCP200R MB-66VA/VB

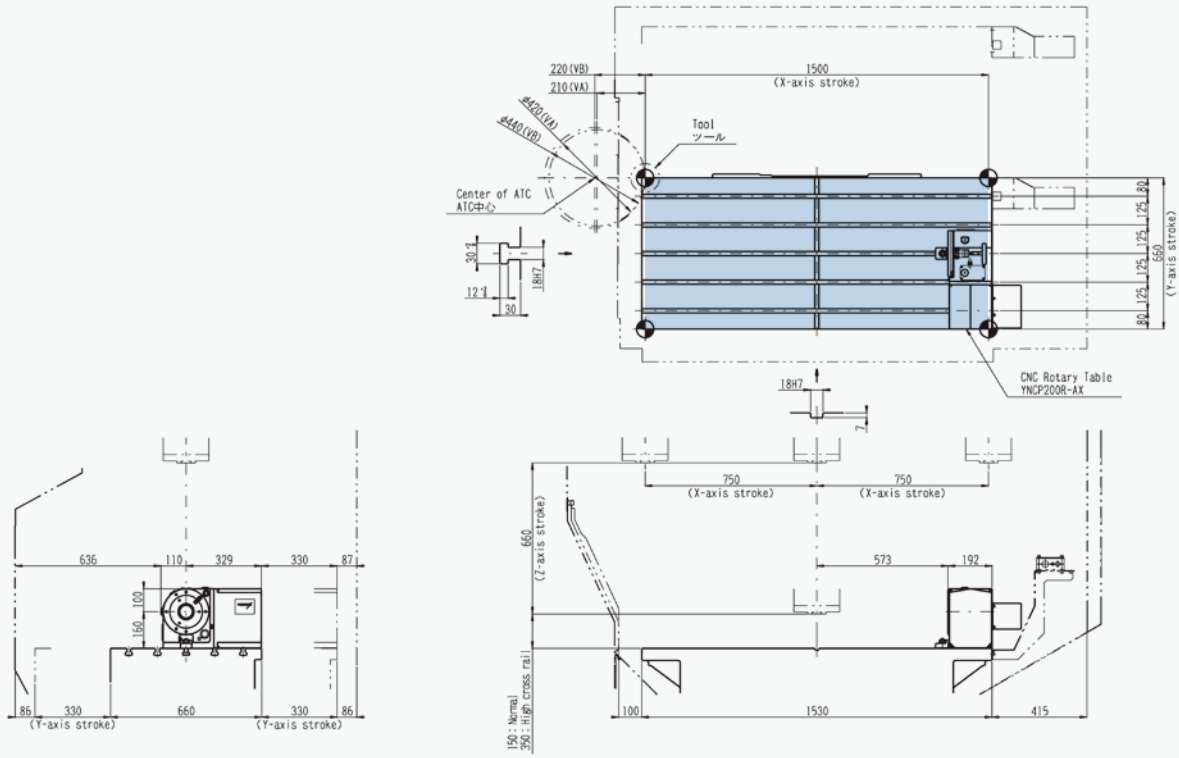

搭載レイアウト
Layout for Mounting

YNCP250R　MB-66VA/VB

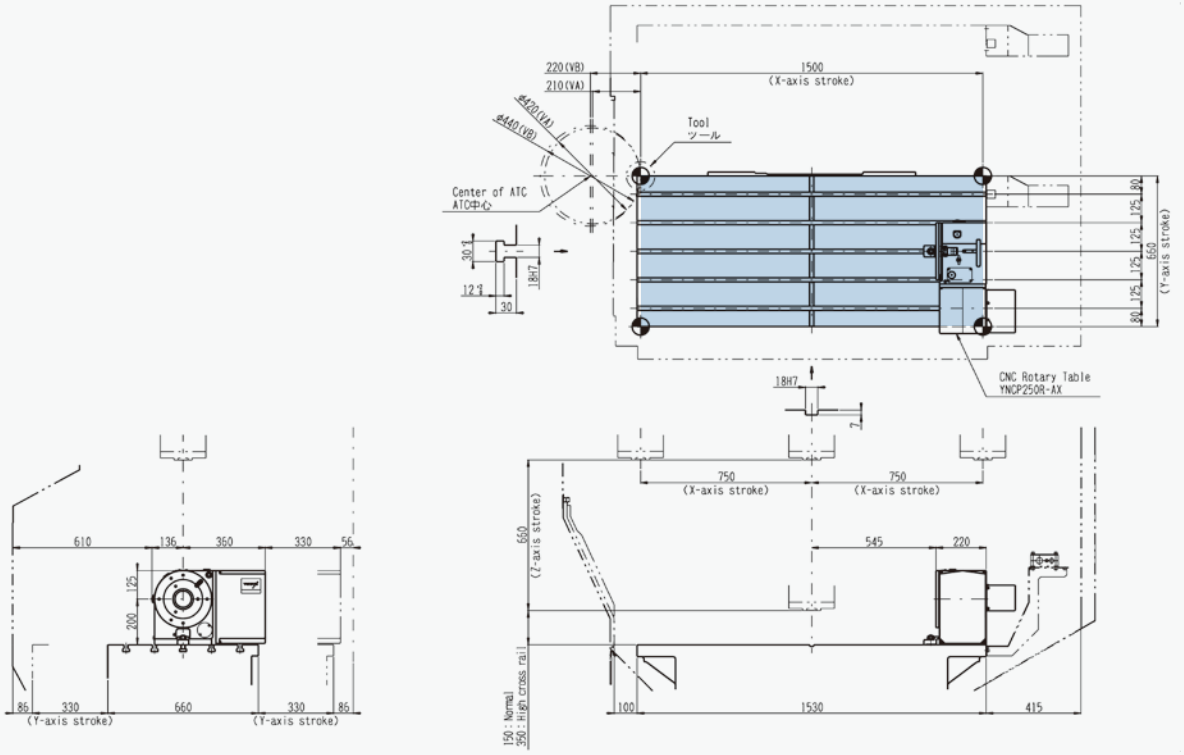

BNC320R　MB-66VA/VB

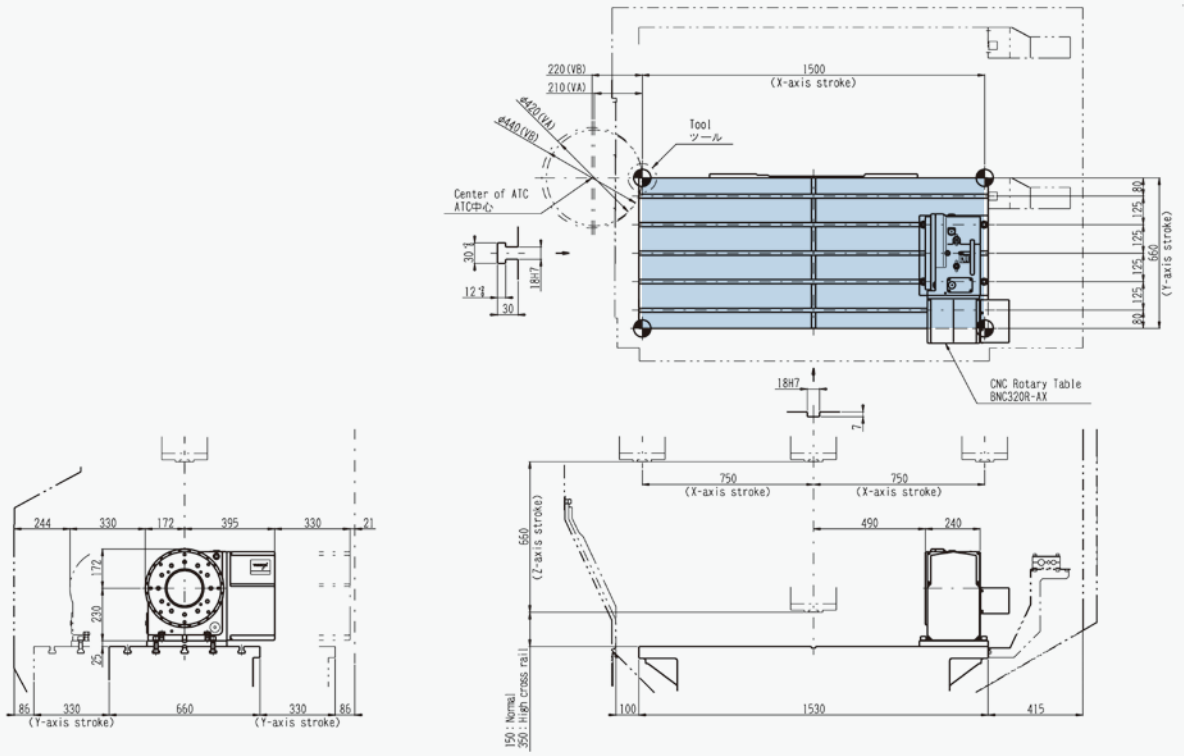

TNT100L MB-66VA/VB

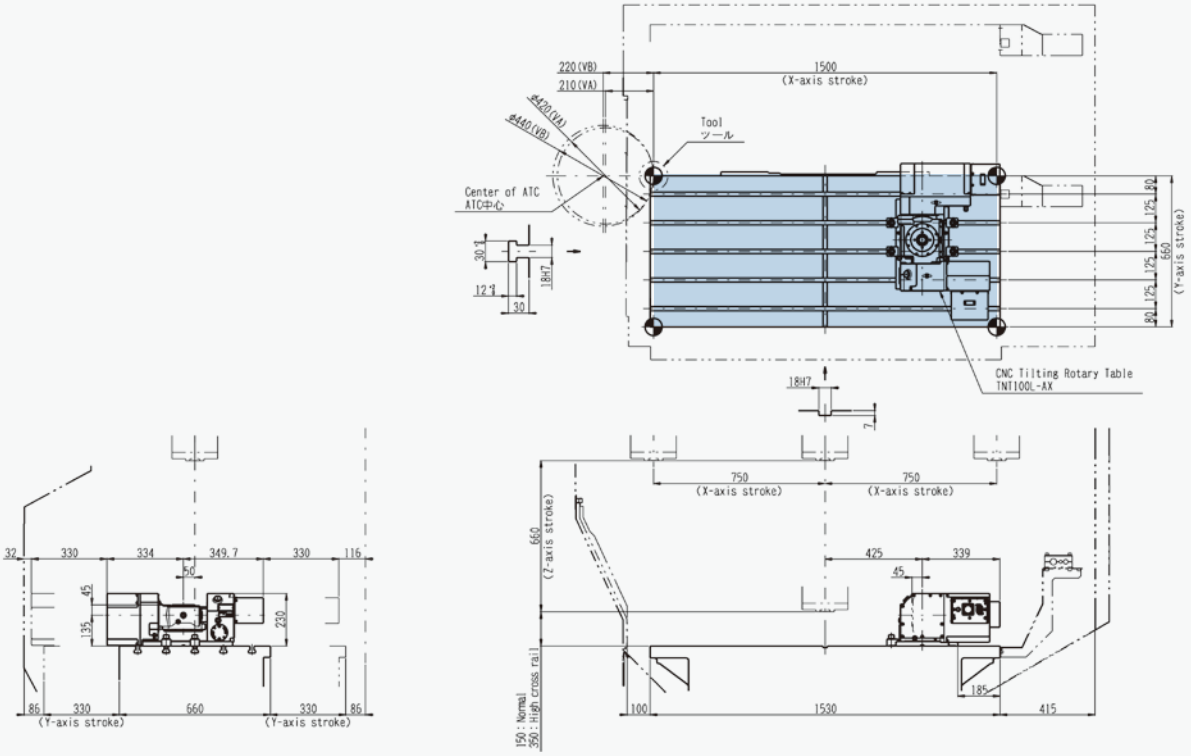

TNT170R MB-66VA/VB

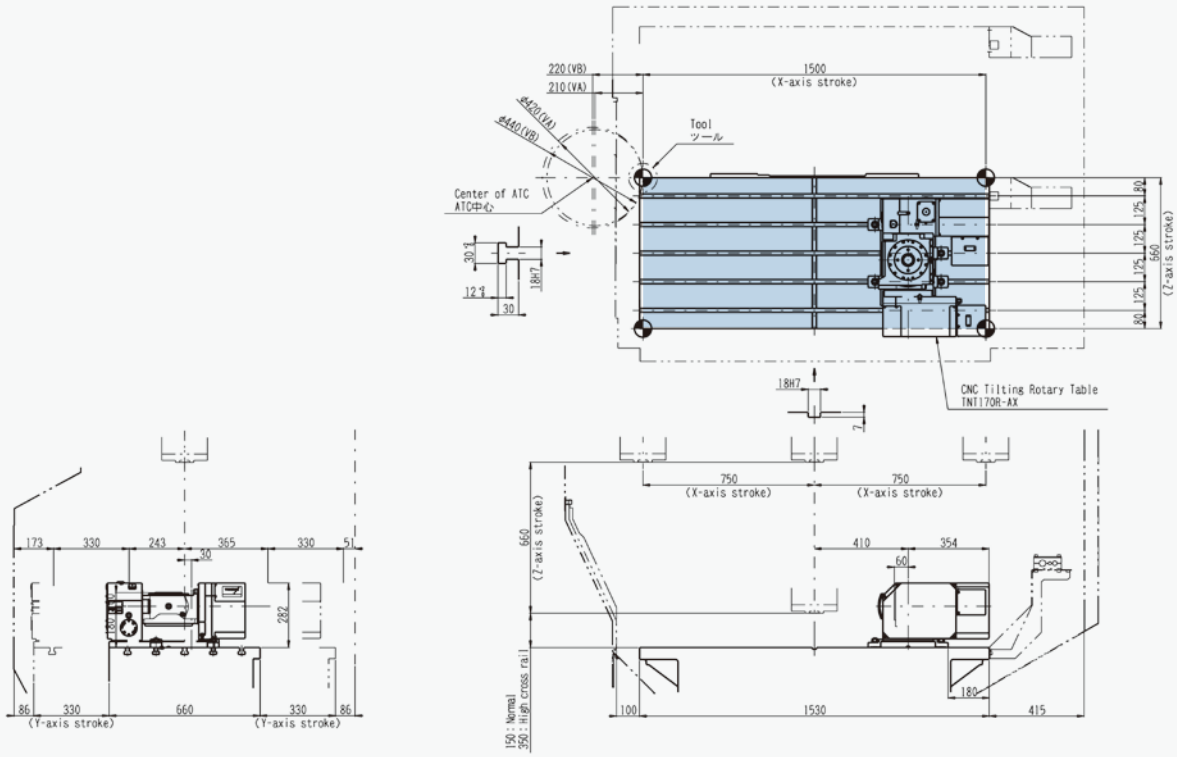

搭載レイアウト
Layout for Mounting

TNT250R　　MB-66VA/VB

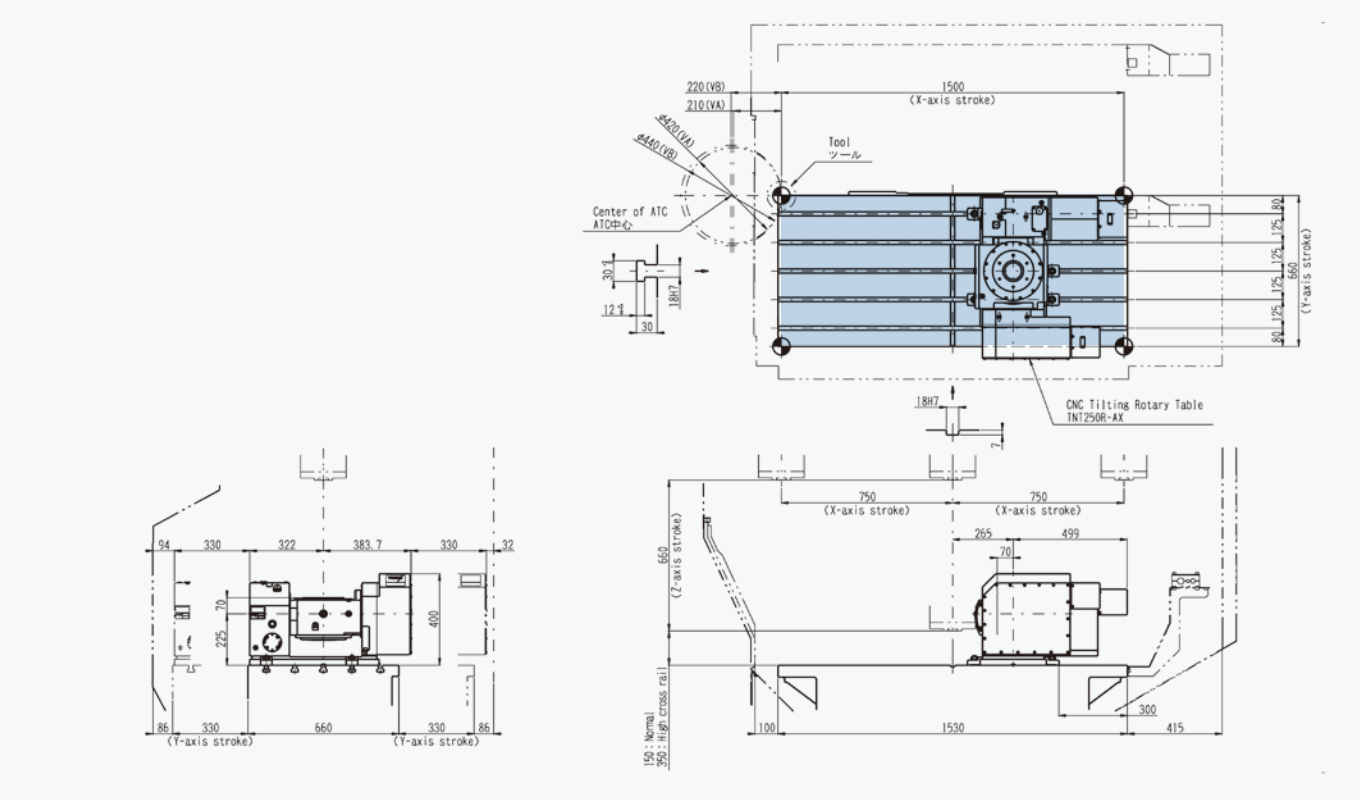

YNCP170R MB-46V Ⅱ

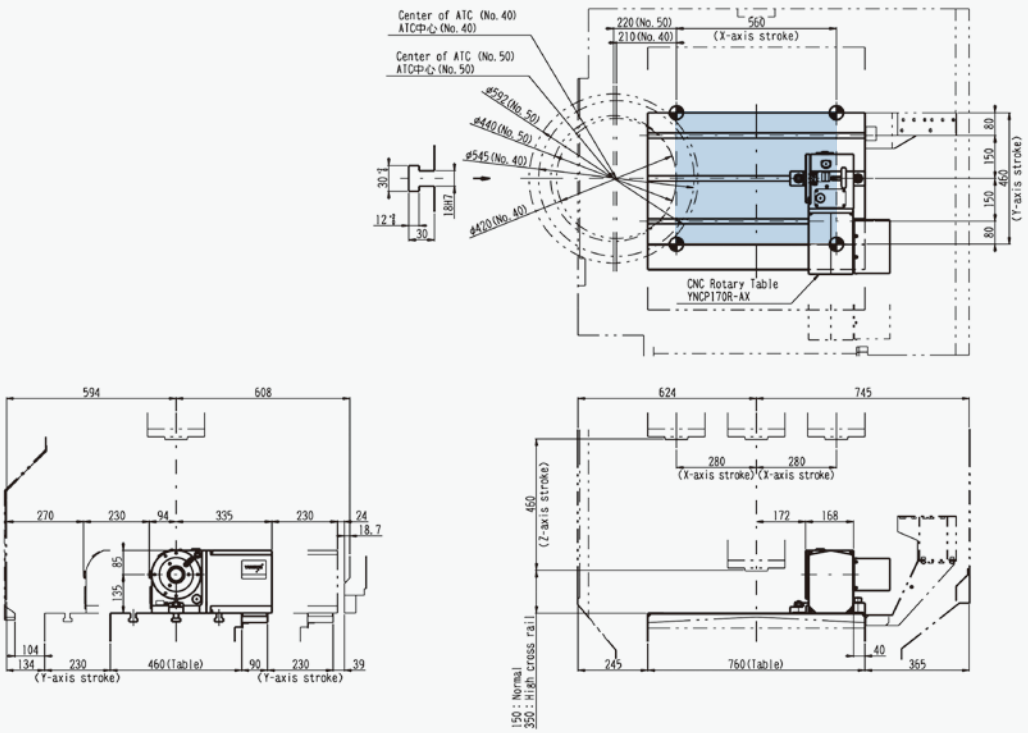

YNCP200R MB-46V Ⅱ

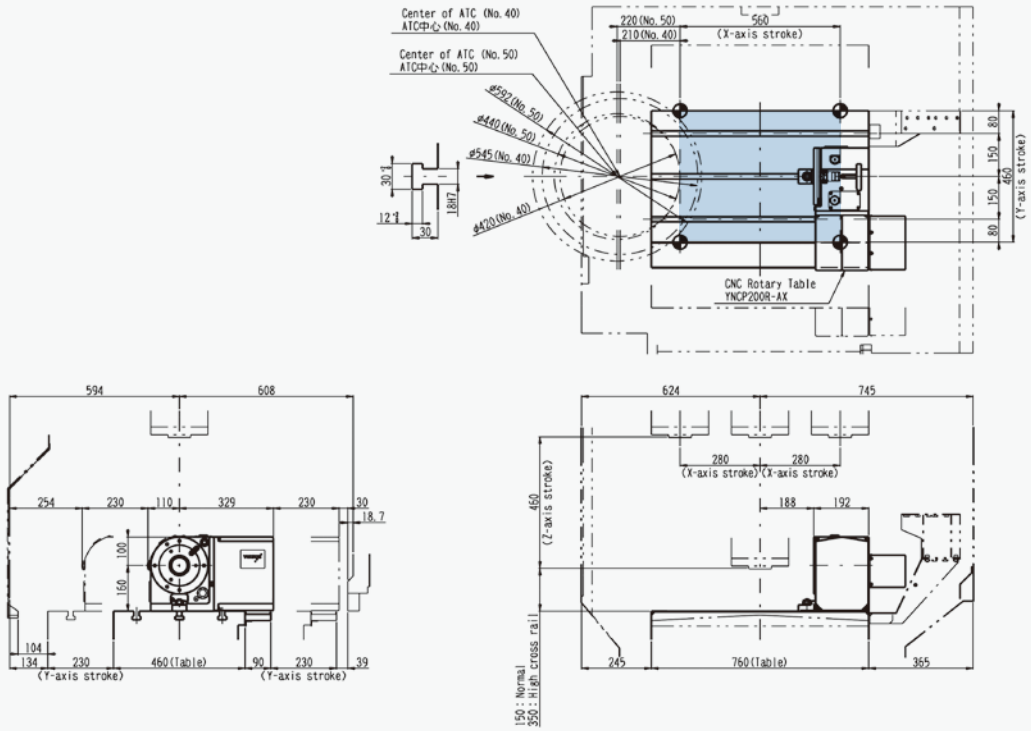

搭載レイアウト
Layout for Mounting

YNCP250R　MB-46VⅡ

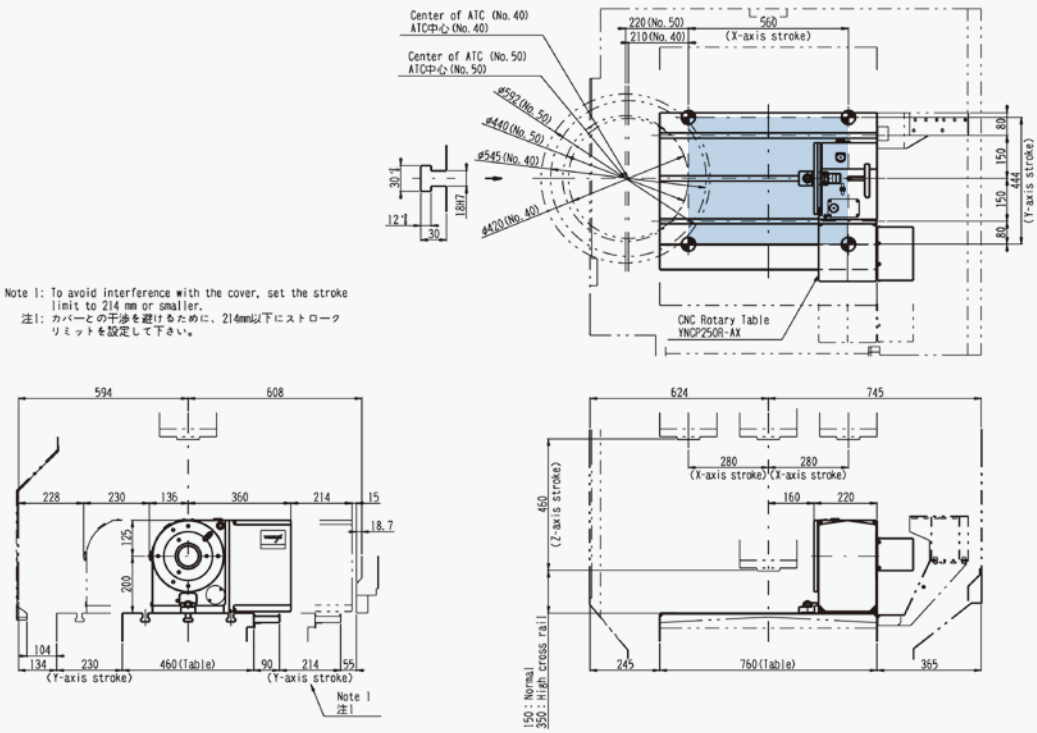

BNC320R　MB-46VⅡ

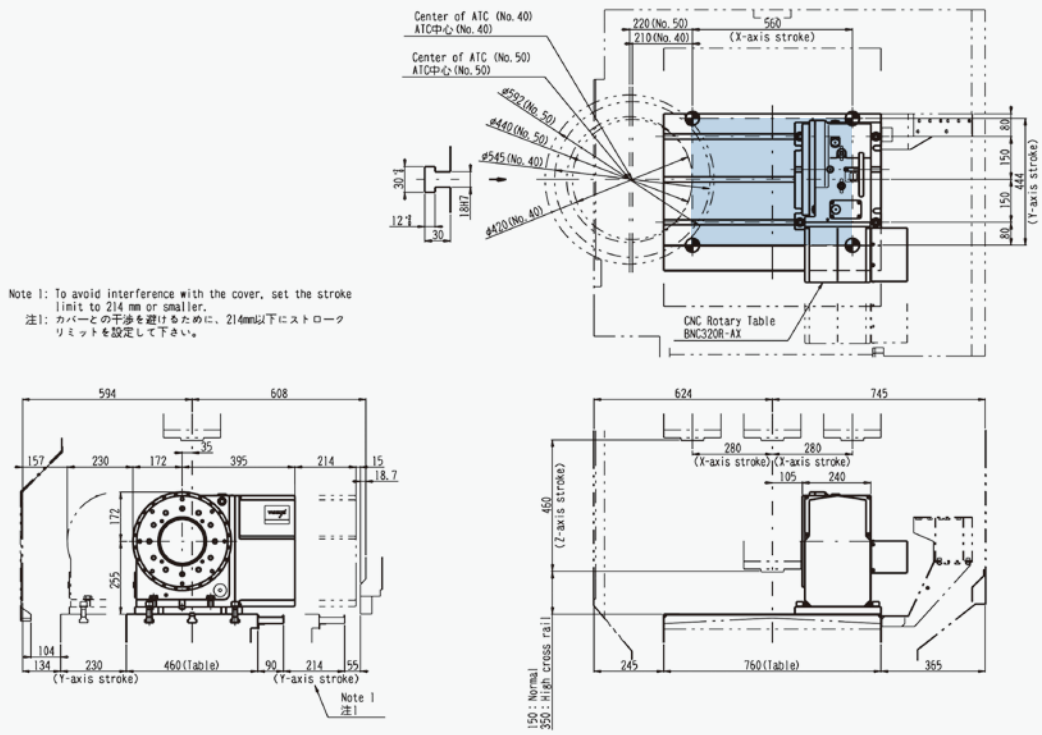

TNT100L

MB-46V Ⅱ

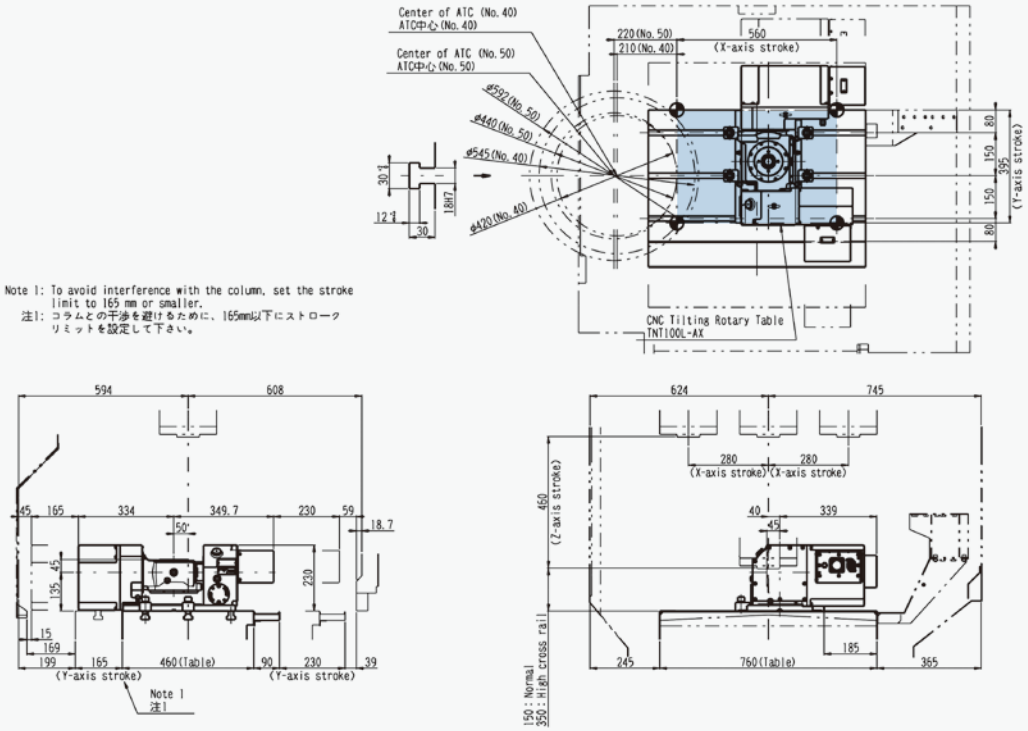

TNT170R

MB-46V Ⅱ

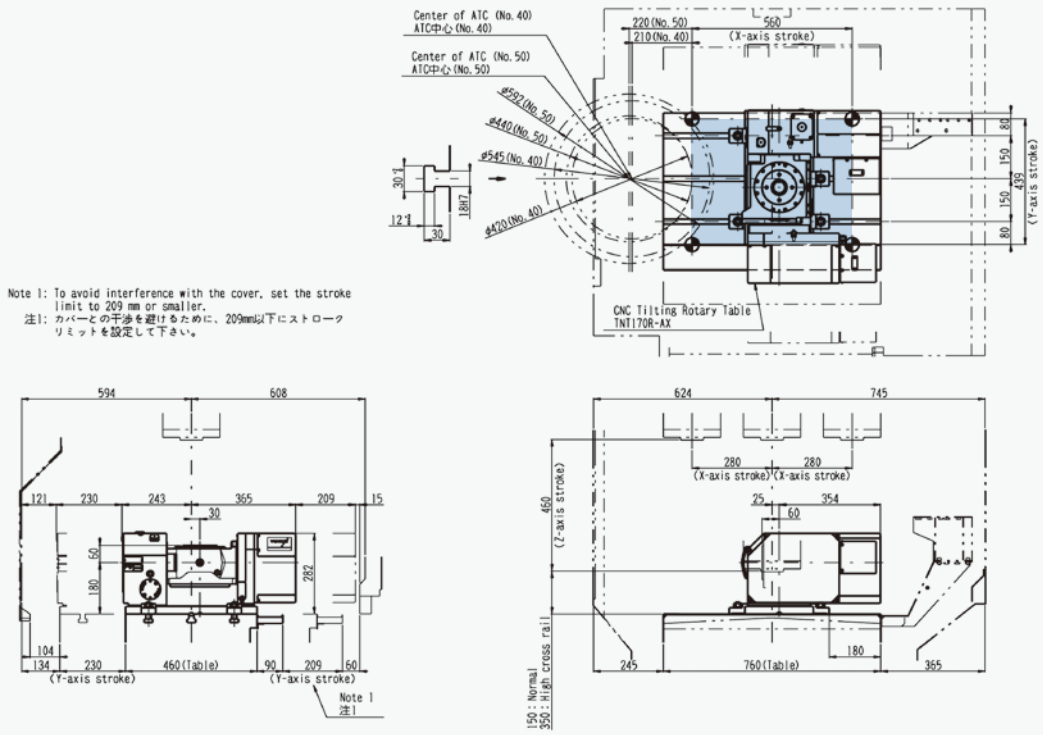

搭載レイアウト
Layout for Mounting

YNCP170R　MB-46VEⅡ

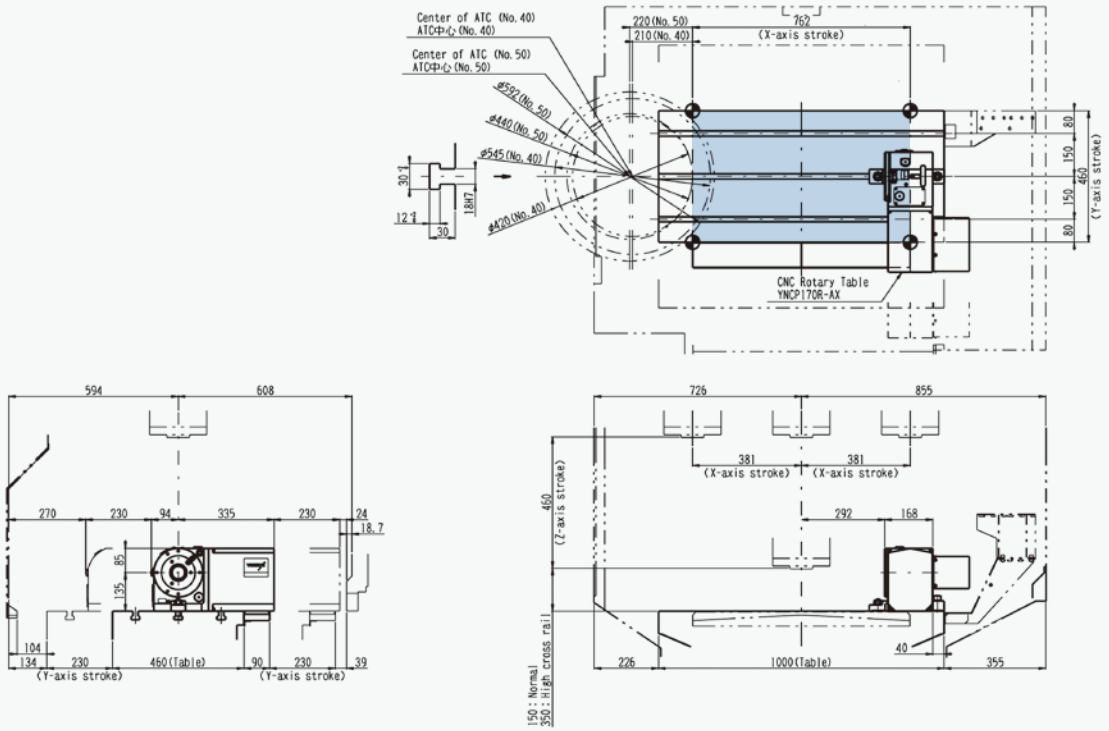

YNCP200R　MB-46VEⅡ

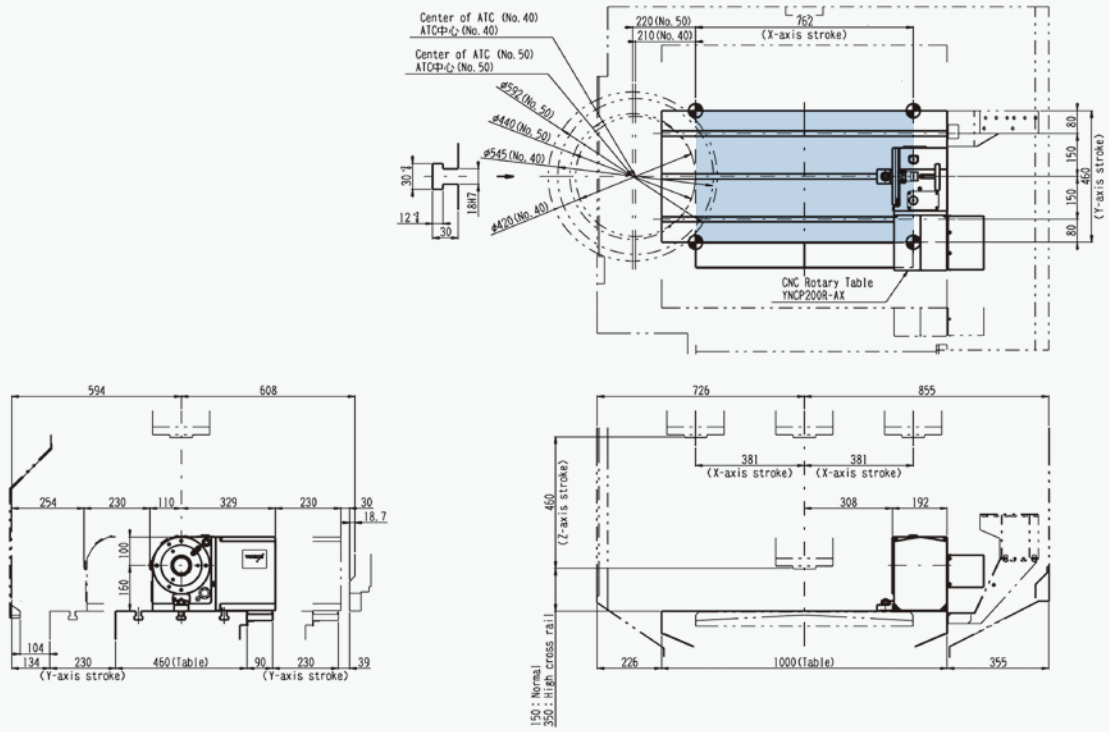

YNCP250R

MB-46VE Ⅱ

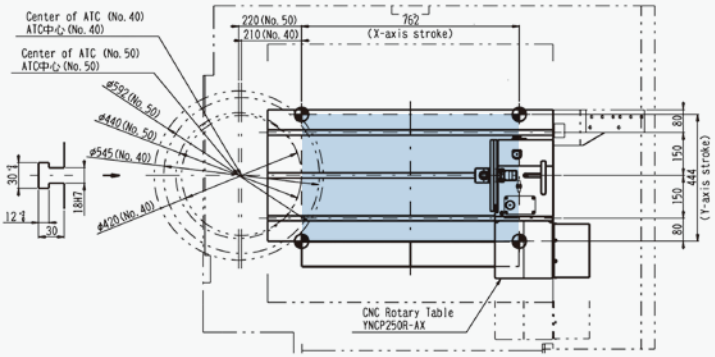

Note 1: To avoid interference with the cover, set the stroke limit to 214 mm or smaller.
注1: カバーとの干渉を避けるために、214mm以下にストロークリミットを設定して下さい。

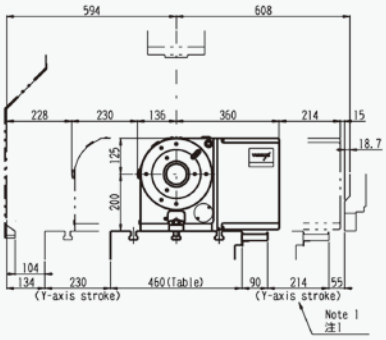

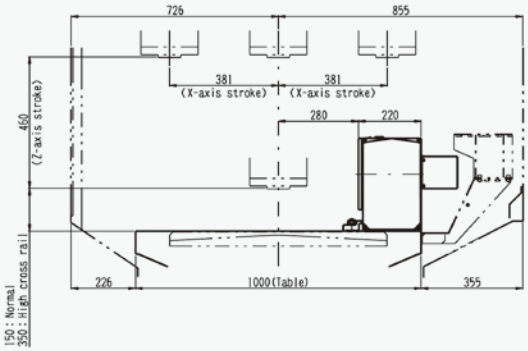

BNC320R

MB-46VE Ⅱ

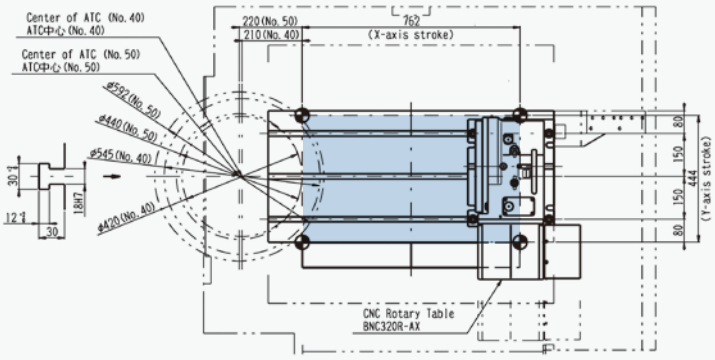

Note 1: To avoid interference with the cover, set the stroke limit to 214 mm or smaller.
注1: カバーとの干渉を避けるために、214mm以下にストロークリミットを設定して下さい。

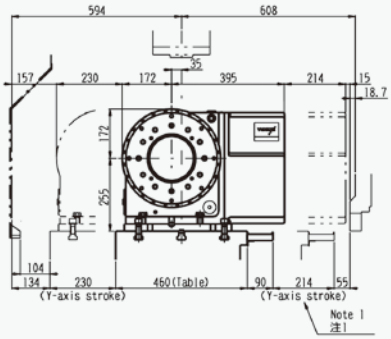

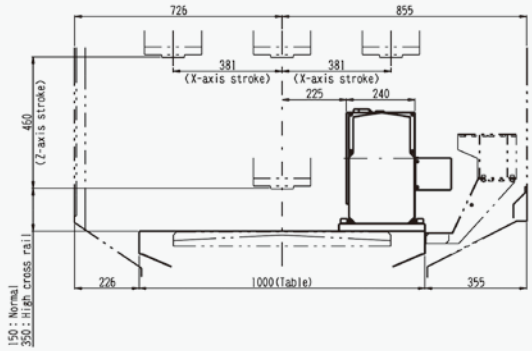

搭載レイアウト
Layout for Mounting

TNT100L　MB-46VE Ⅱ

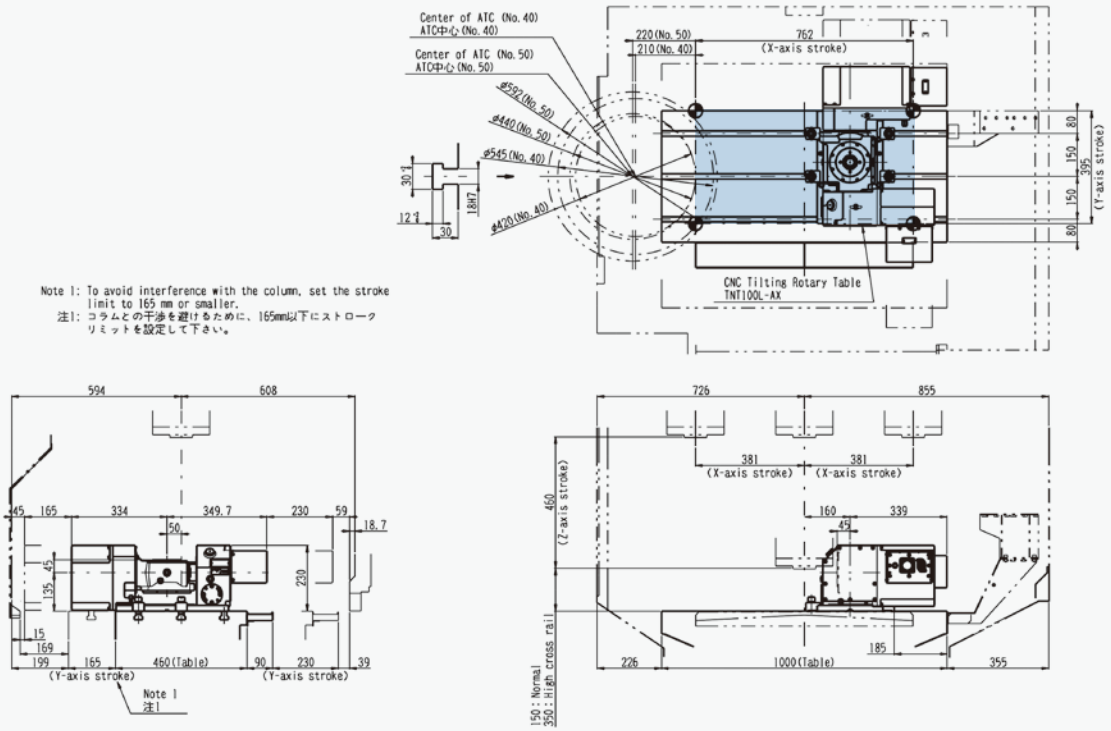

TNT170R　MB-46VE Ⅱ

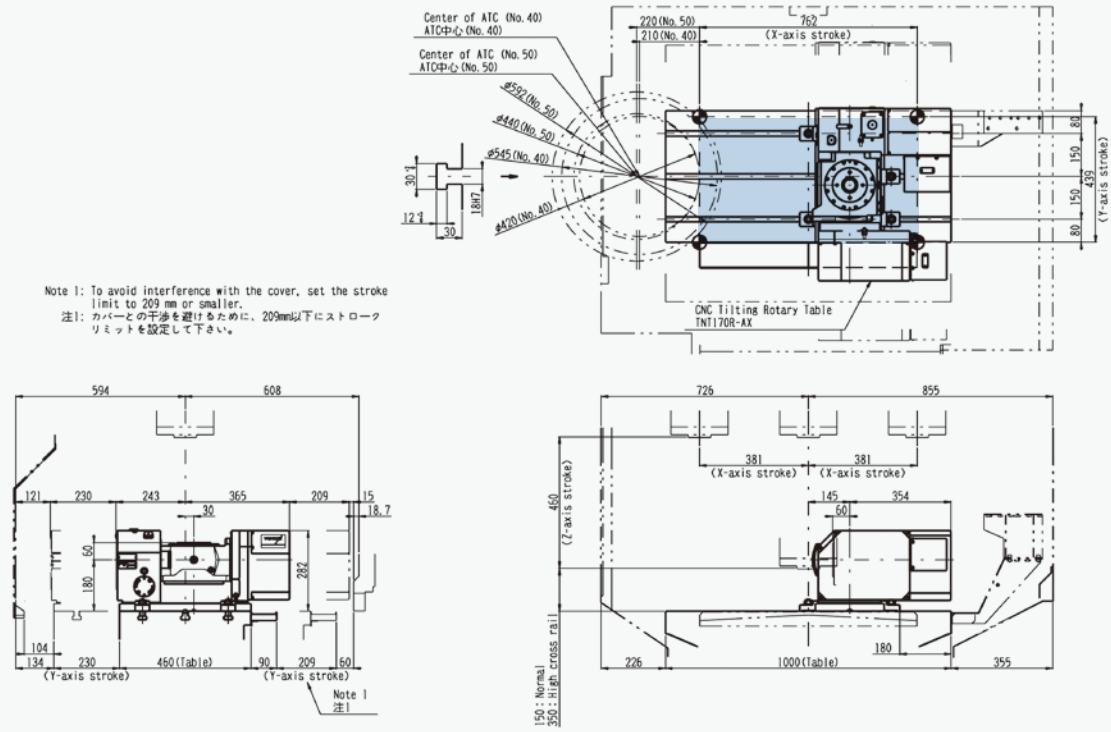

YNCP170R MB-56V Ⅱ

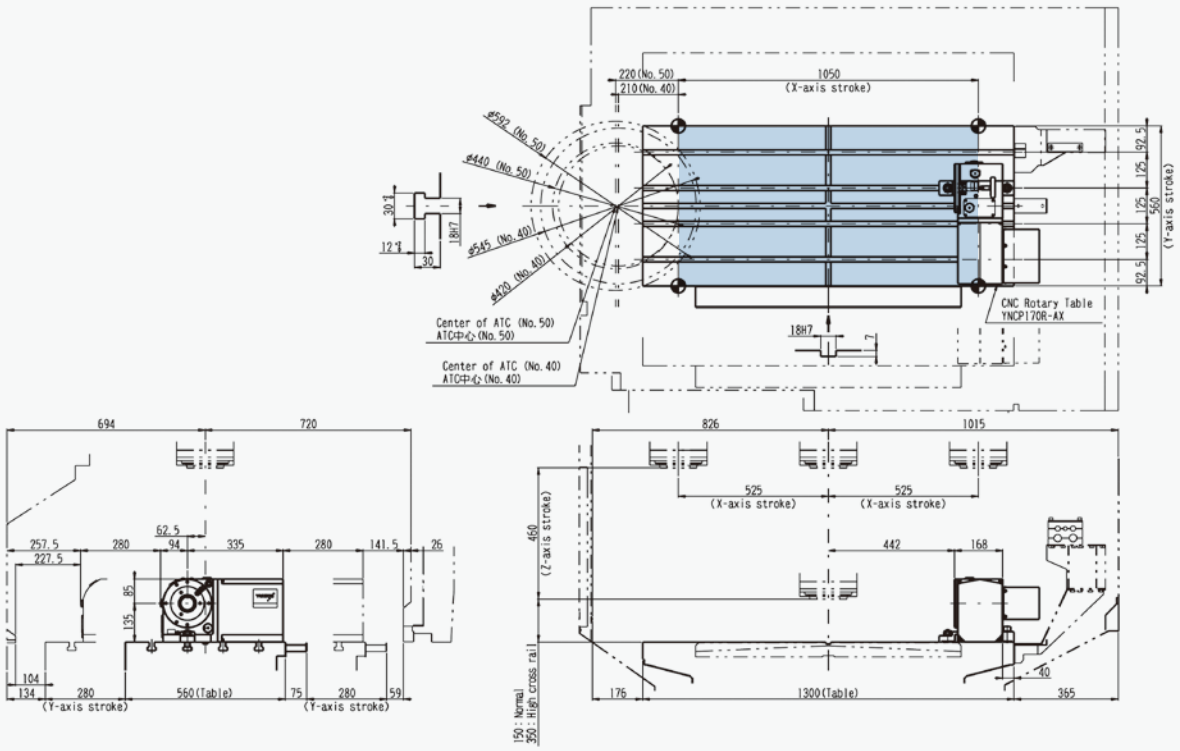

YNCP200R MB-56V Ⅱ

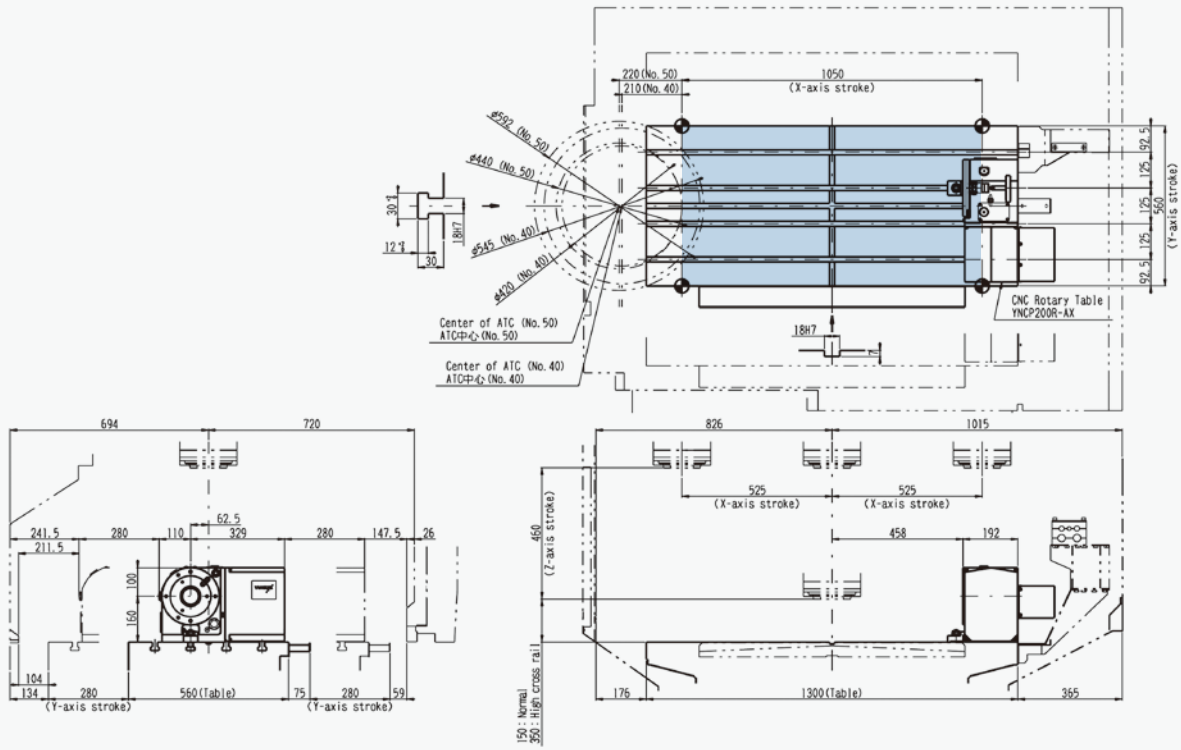

搭載レイアウト
Layout for Mounting

YNCP250R　MB-56V Ⅱ

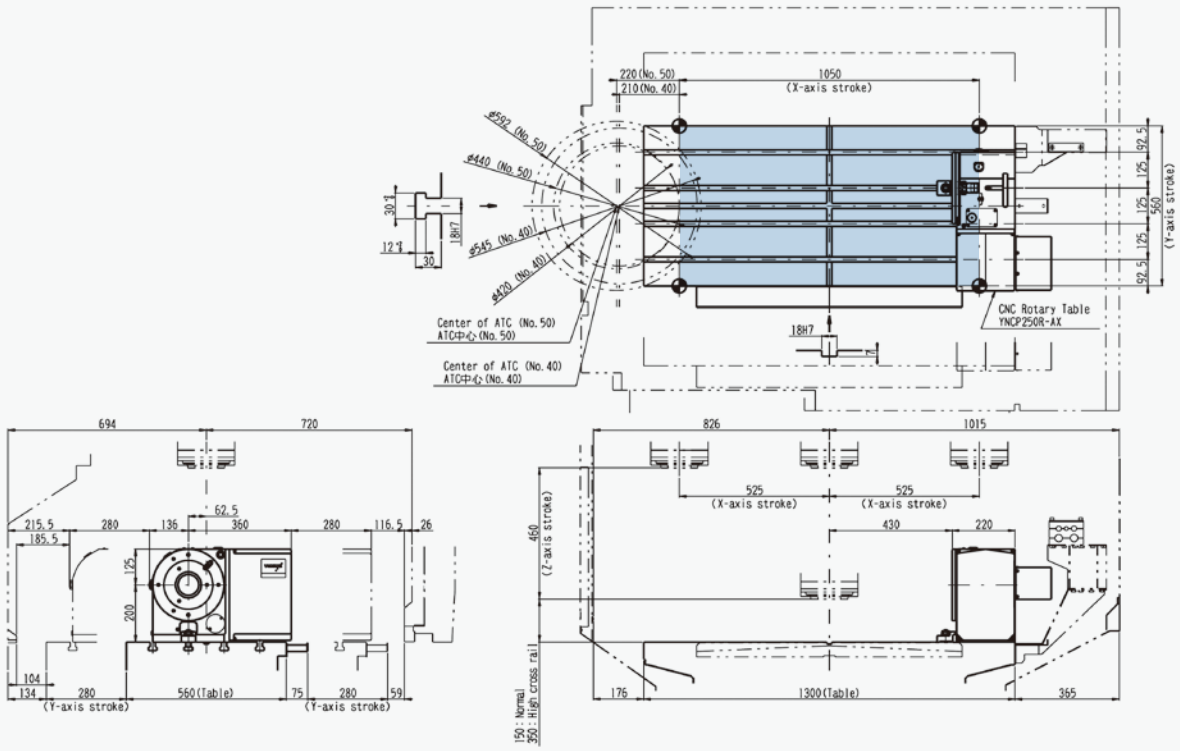

BNC320R　MB-56V Ⅱ

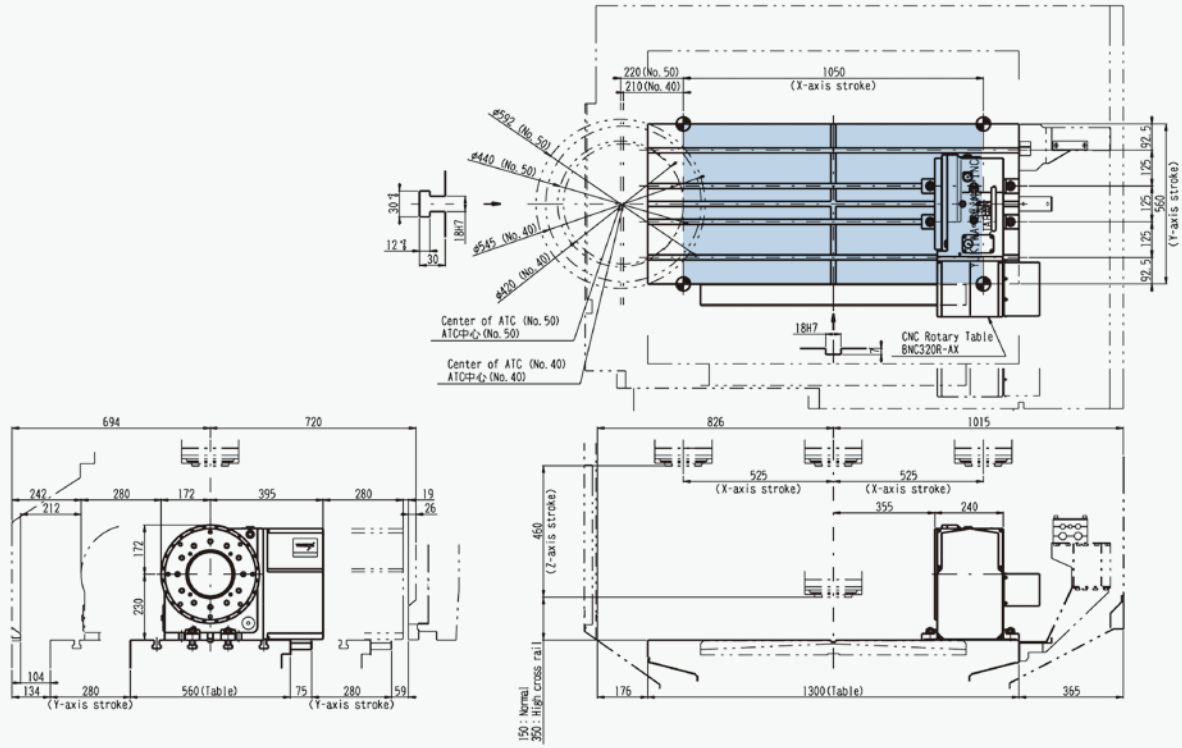

TNT100L

MB-56V Ⅱ

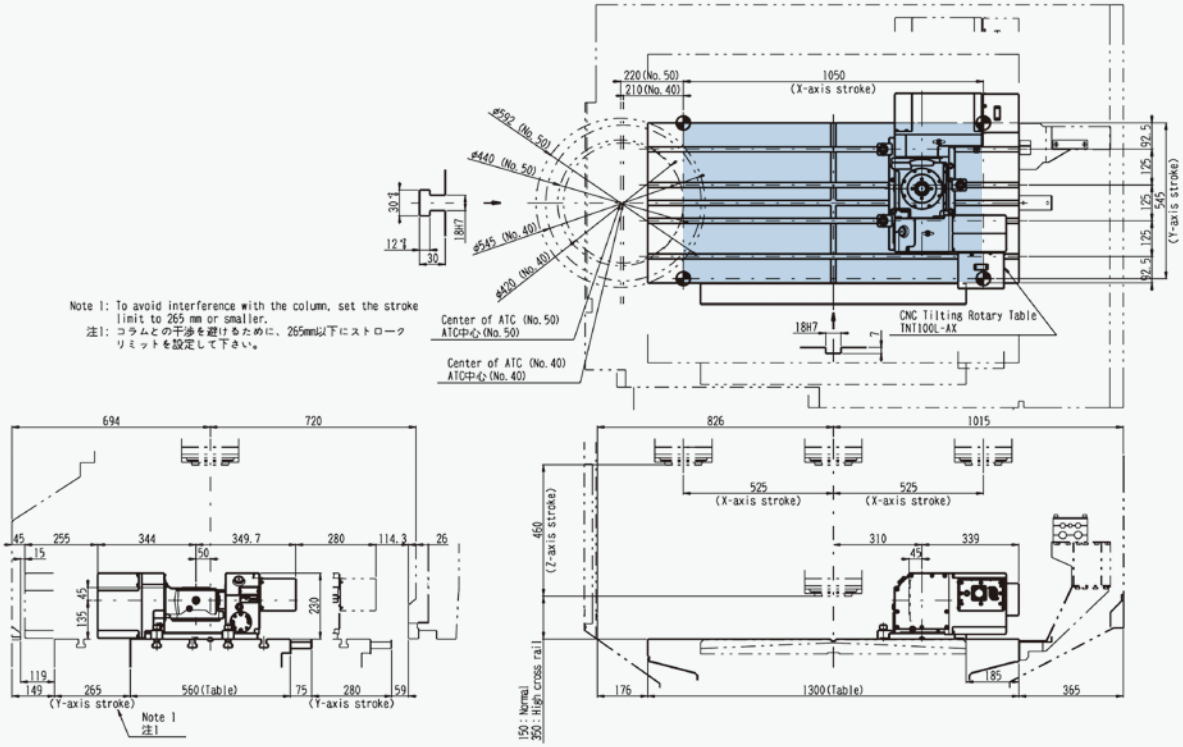

TNT170R

MB-56V Ⅱ

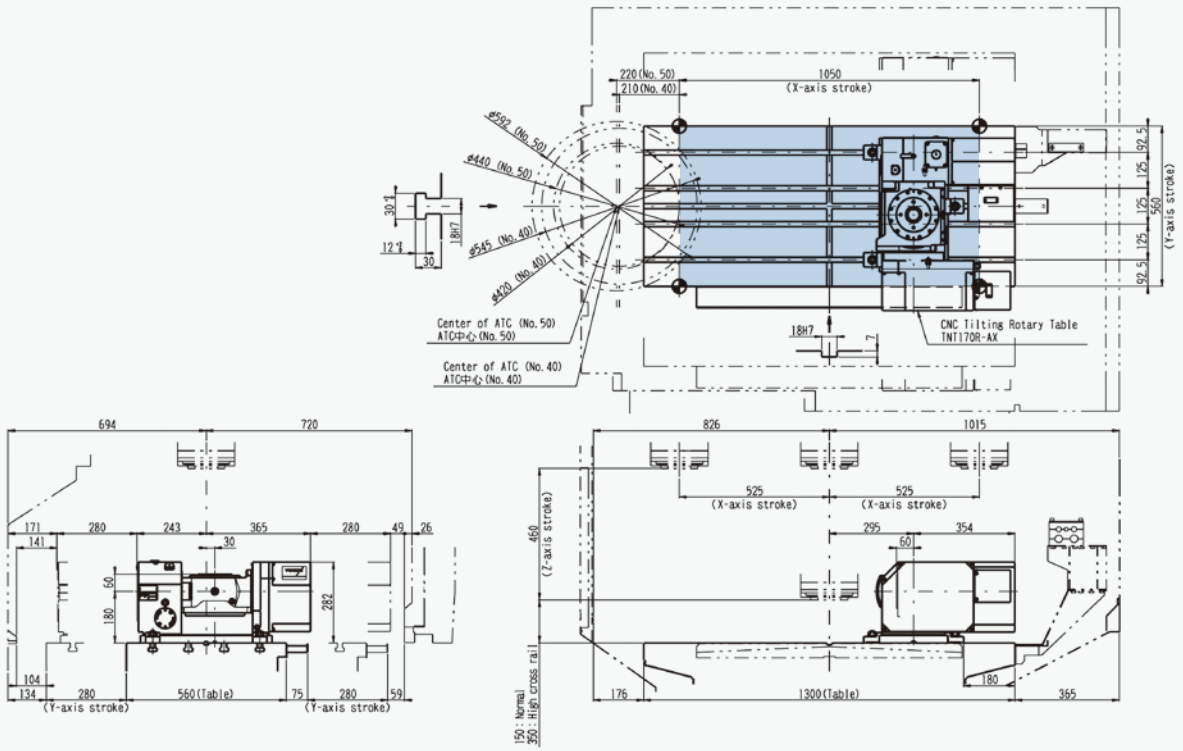

搭載レイアウト
Layout for Mounting

TNT250R　　MB-56V Ⅱ

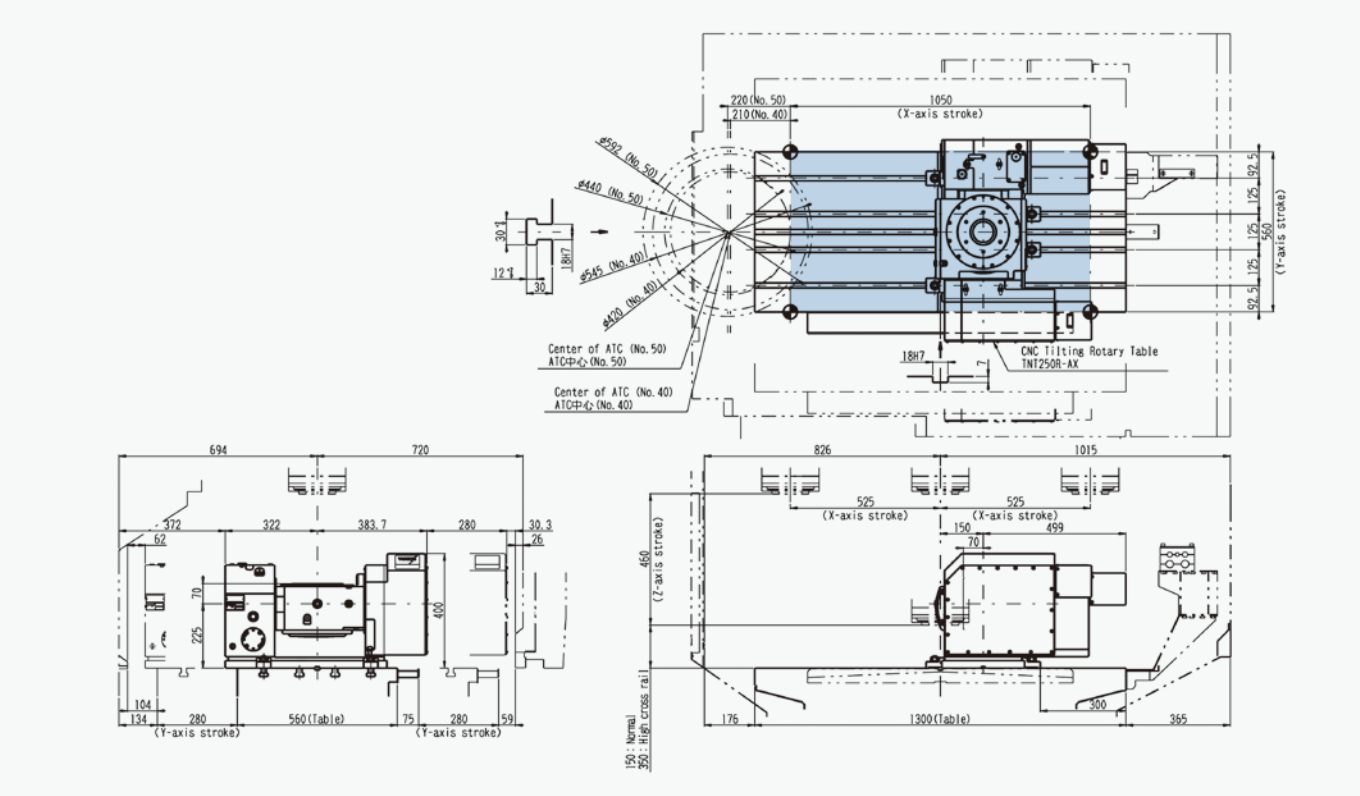

YNCP170R GENOS M460-VE

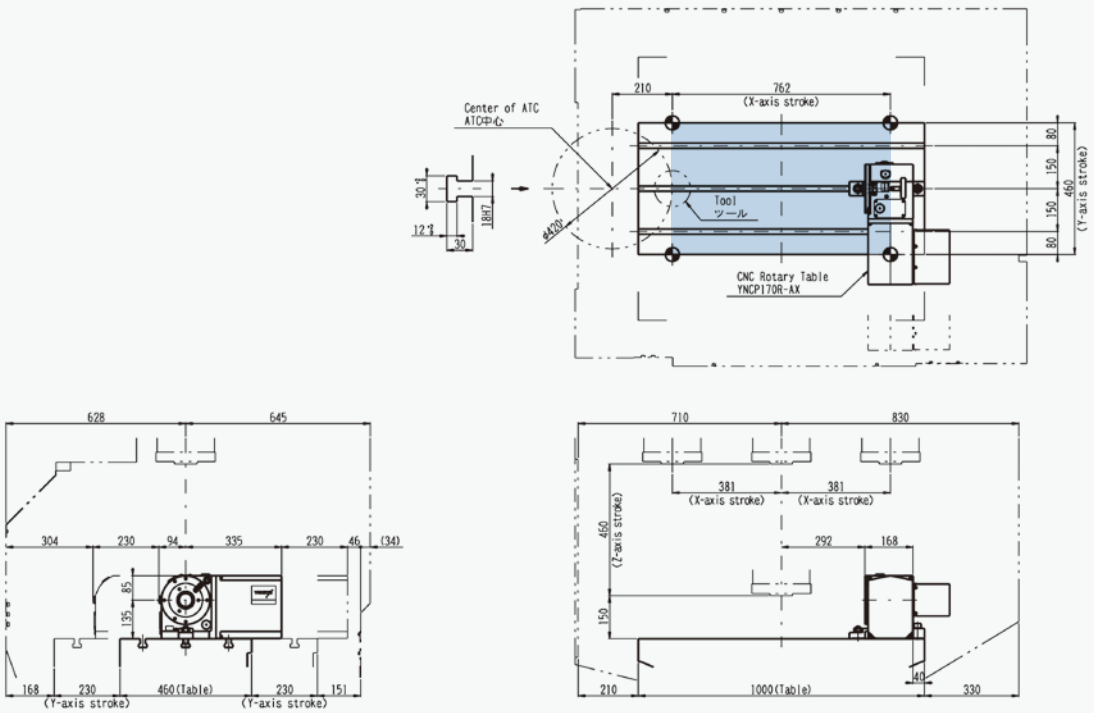

YNCP200R GENOS M460-VE

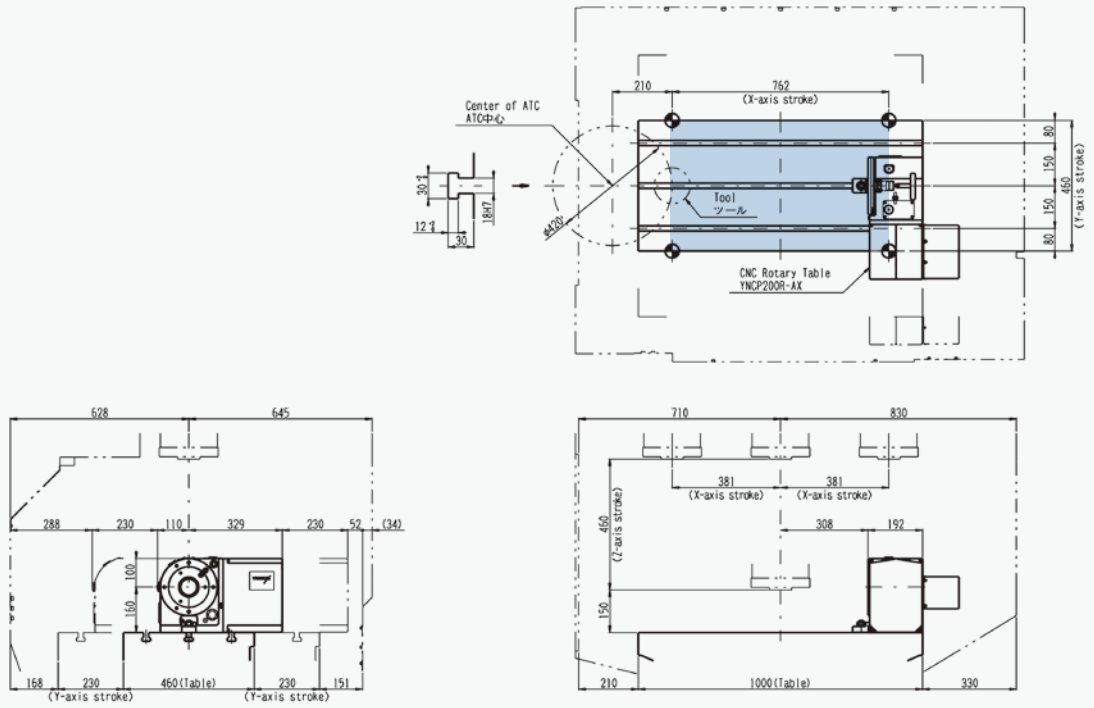

搭載レイアウト
Layout for Mounting

YNCP250R　GENOS M460-VE

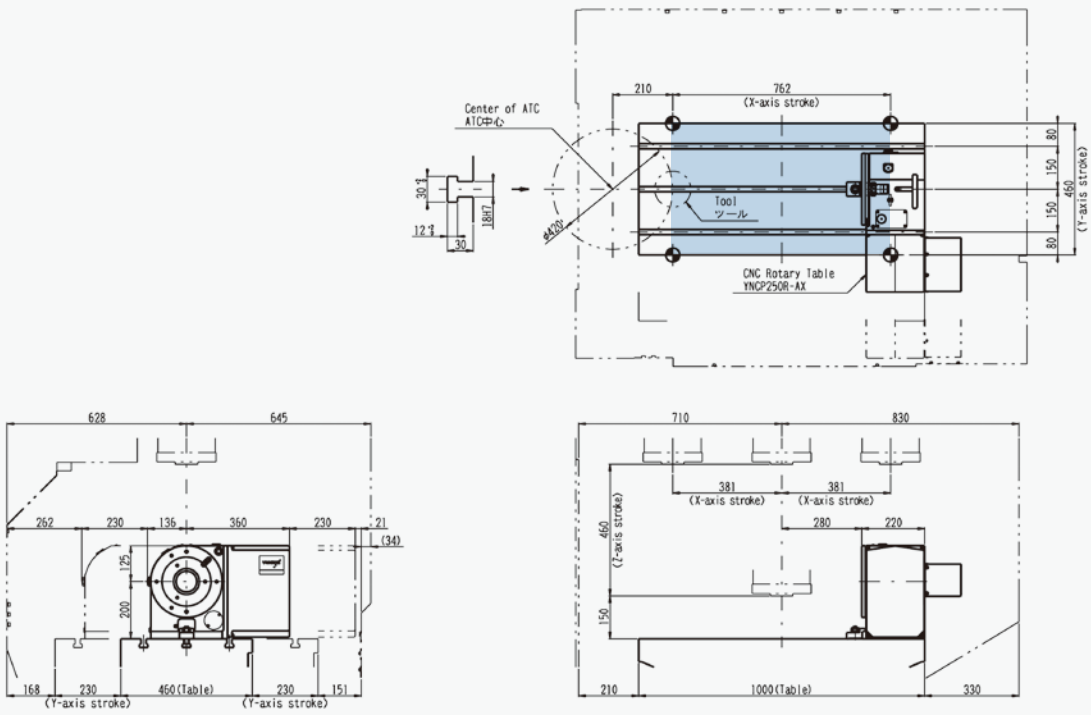

BNC320R　GENOS M460-VE

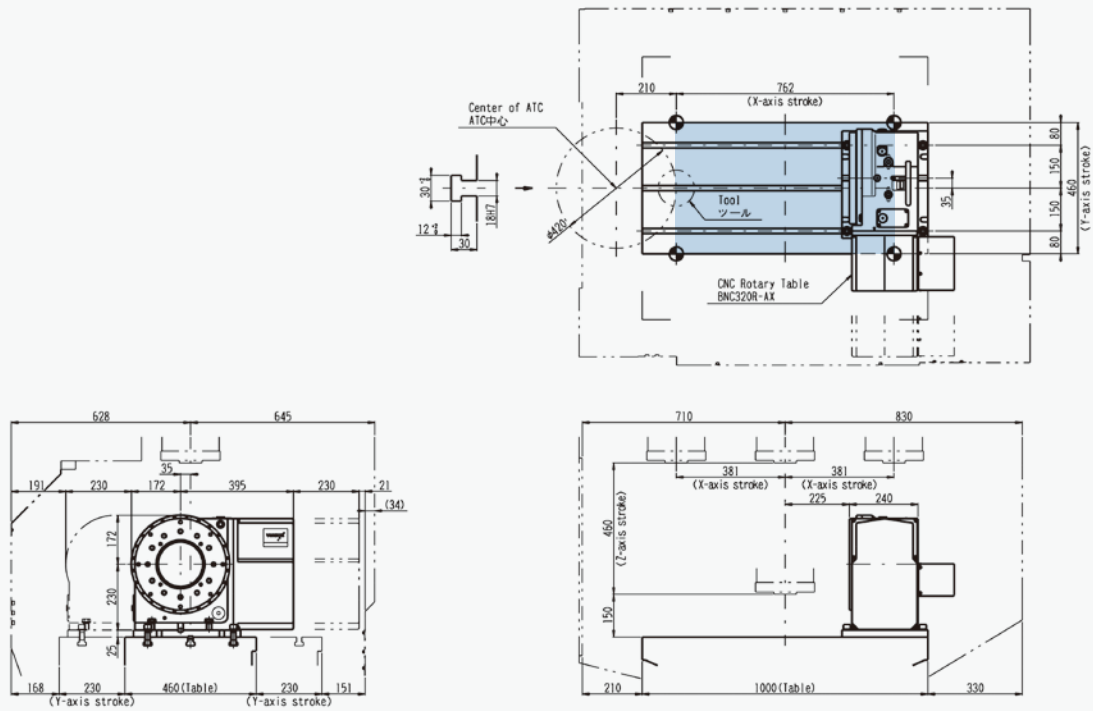

TNT100L GENOS M460-VE

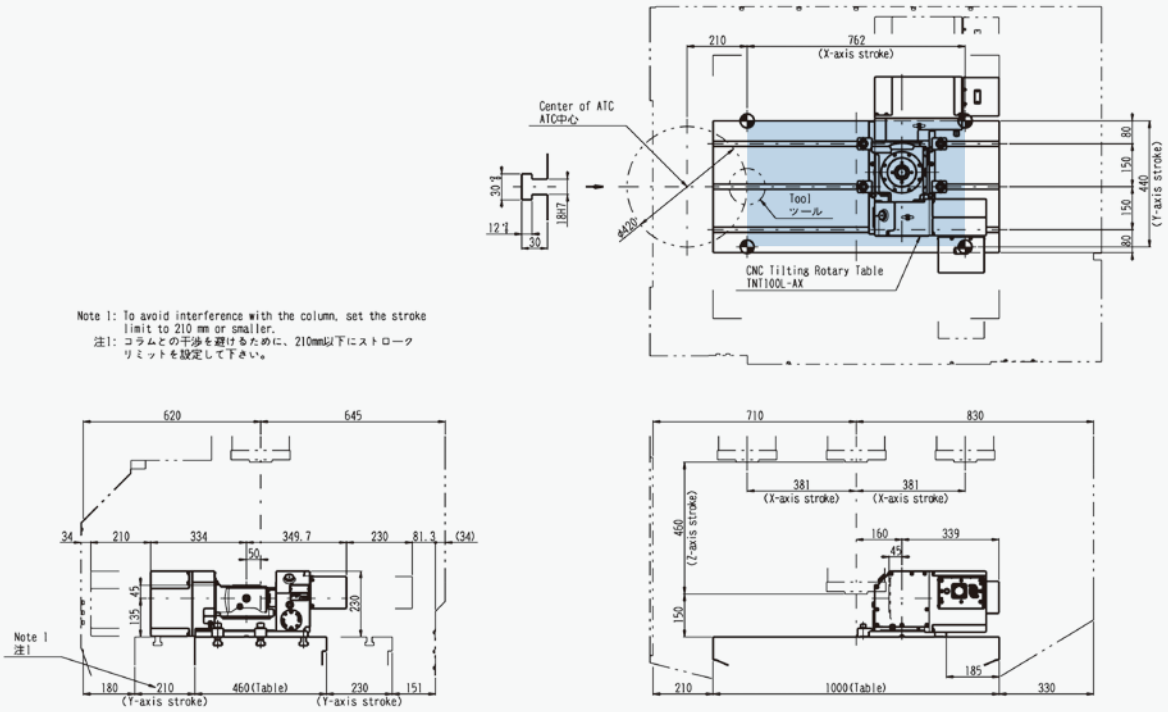

TNT170R GENOS M460-VE

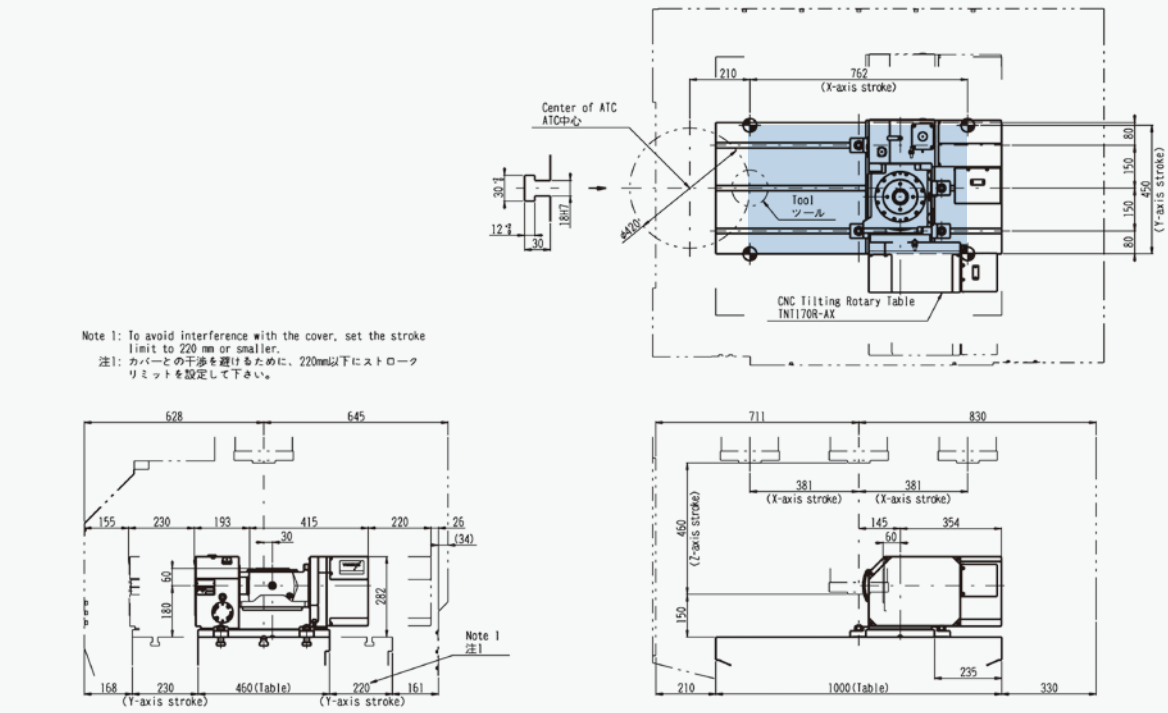

搭載レイアウト
Layout for Mounting

YNCP170R　GENOS M560-V

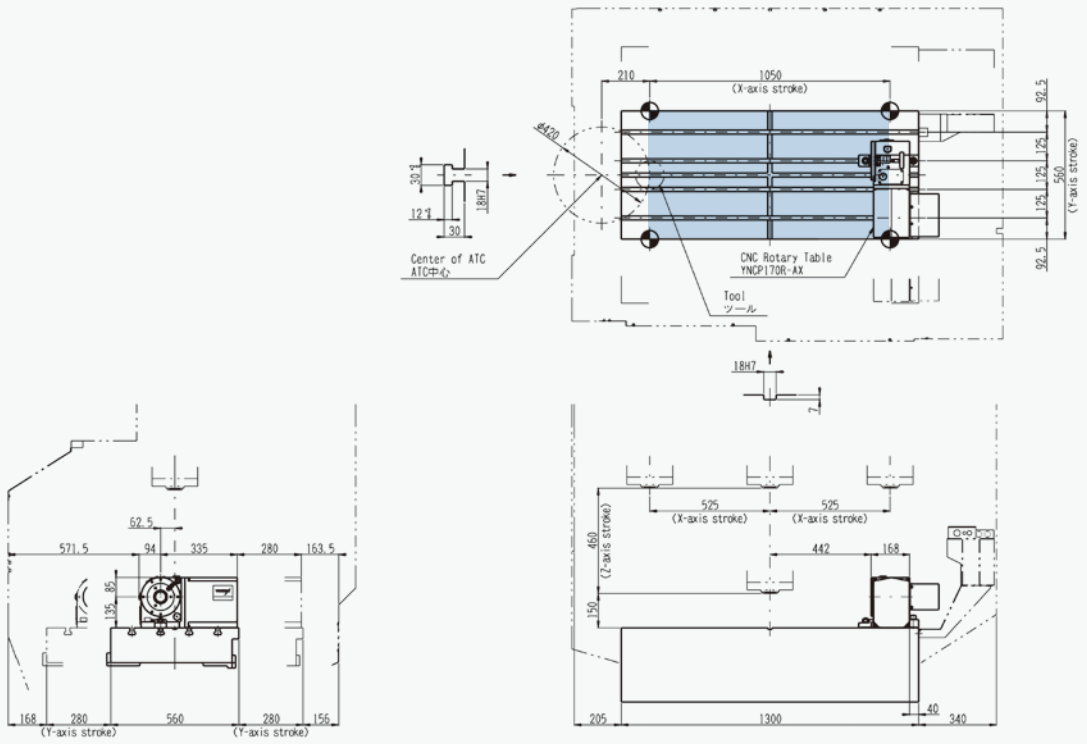

YNCP200R　GENOS M560-V

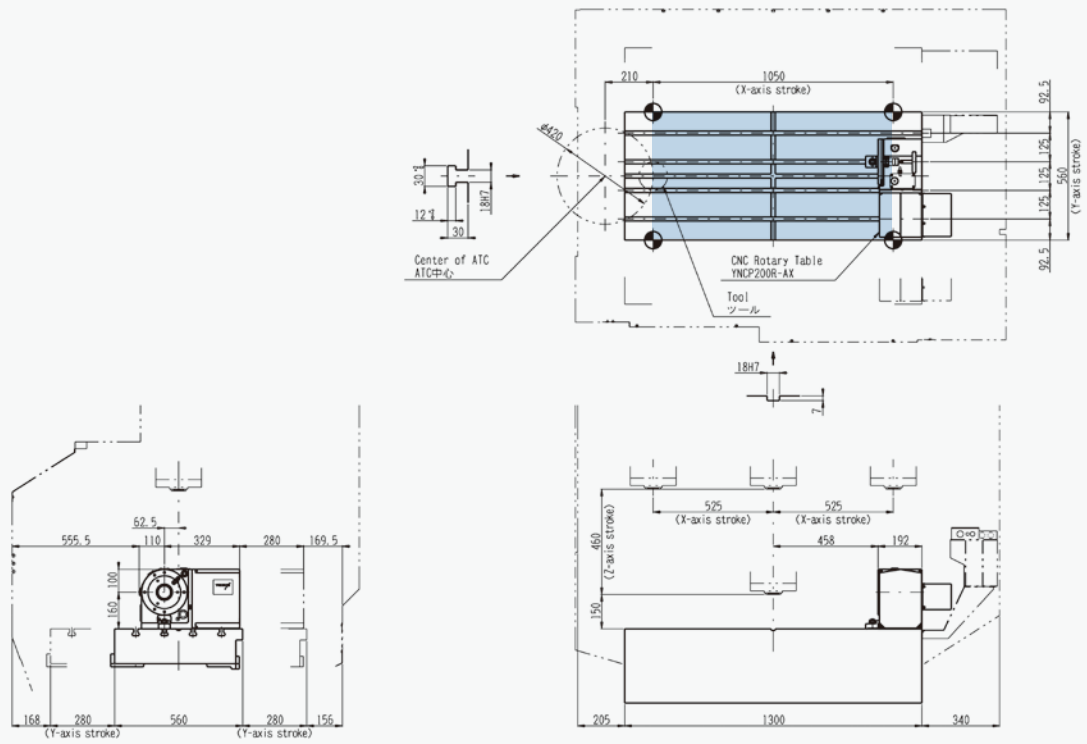

YNCP250R GENOS M560-V

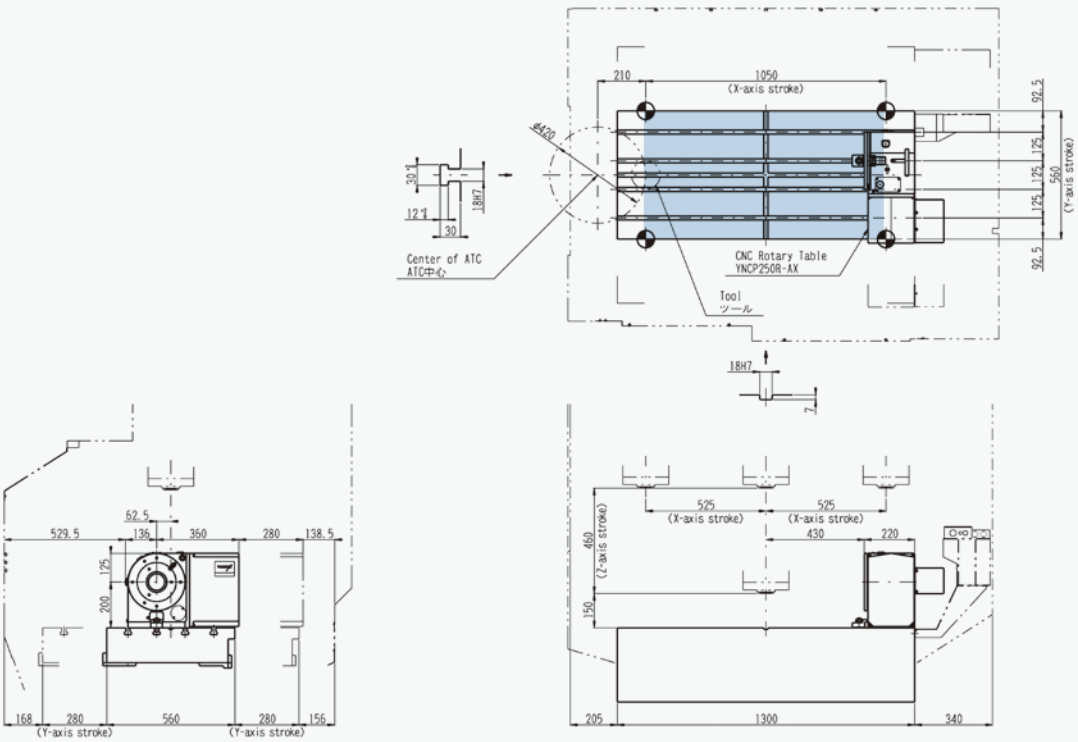

BNC320R GENOS M560-V

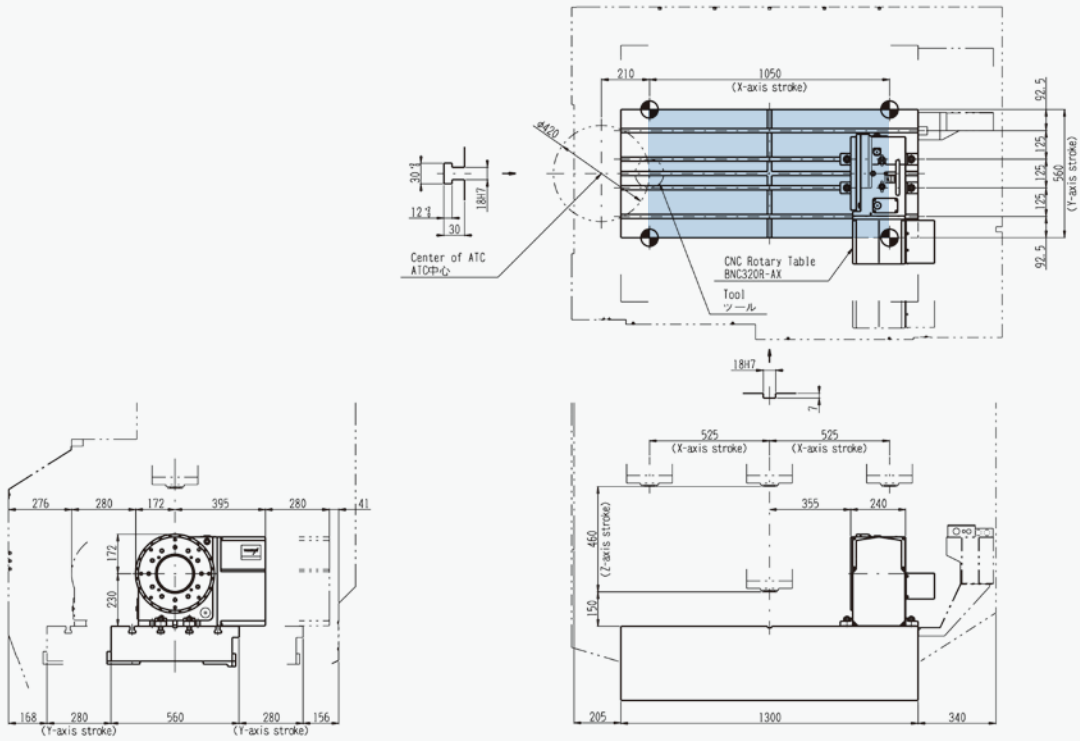

搭載レイアウト
Layout for Mounting

TNT100L　GENOS M560-V

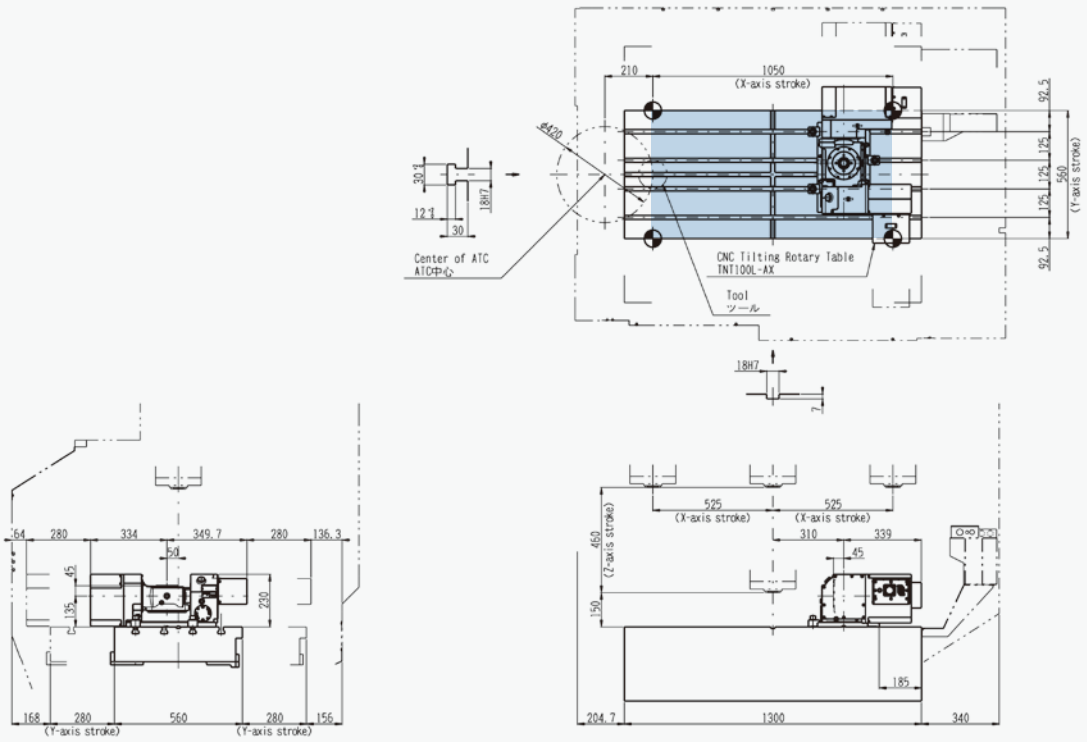

TNT170R　GENOS M560-V

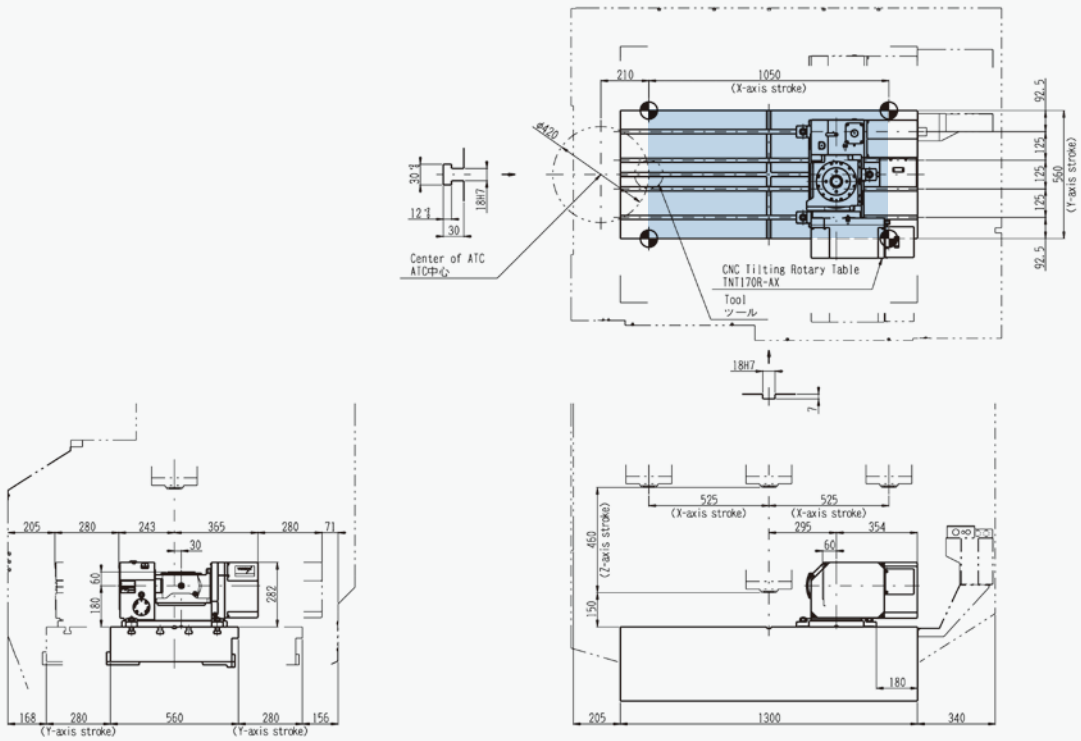

TNT250R

GENOS M560-V

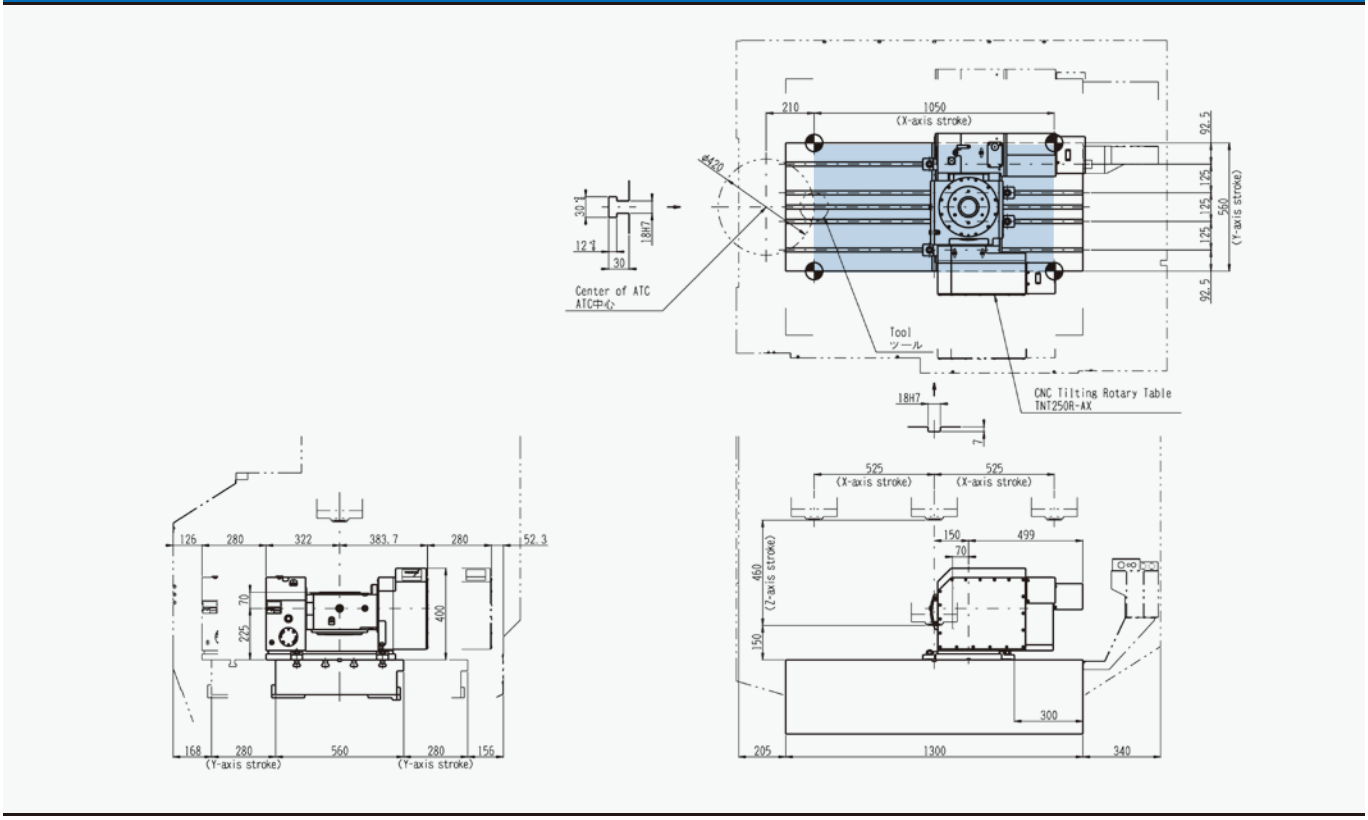

円テーブル外観図
Outside Drawings of Rotary Table

YNCP170R

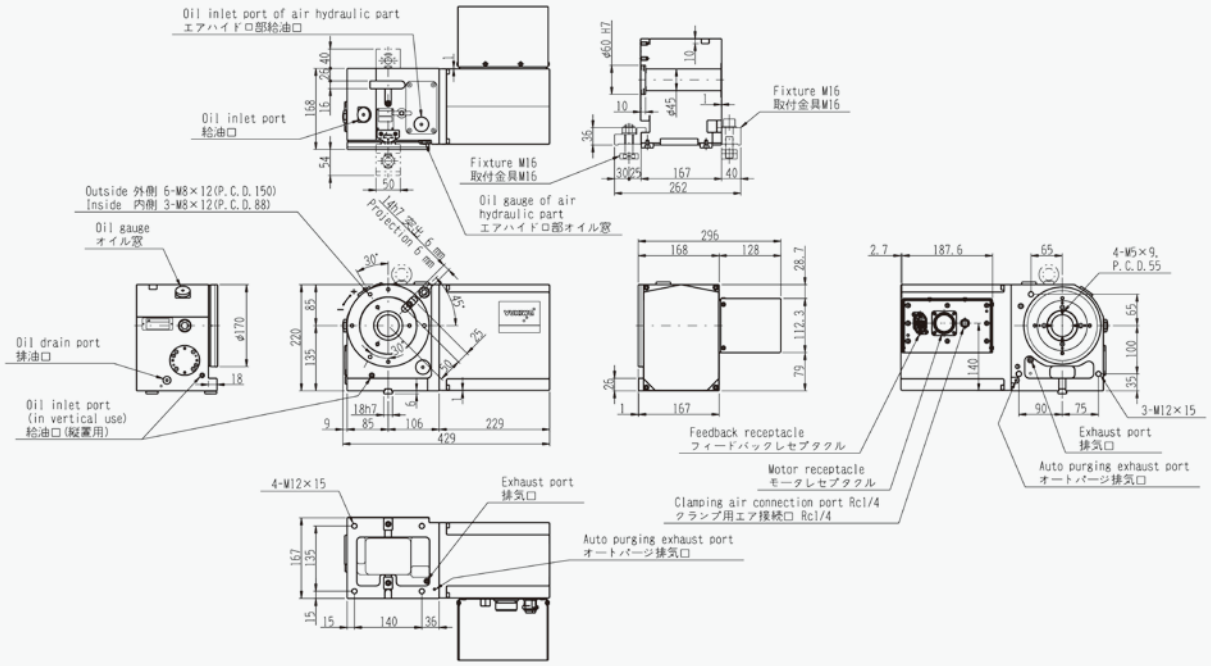

YNCP200R

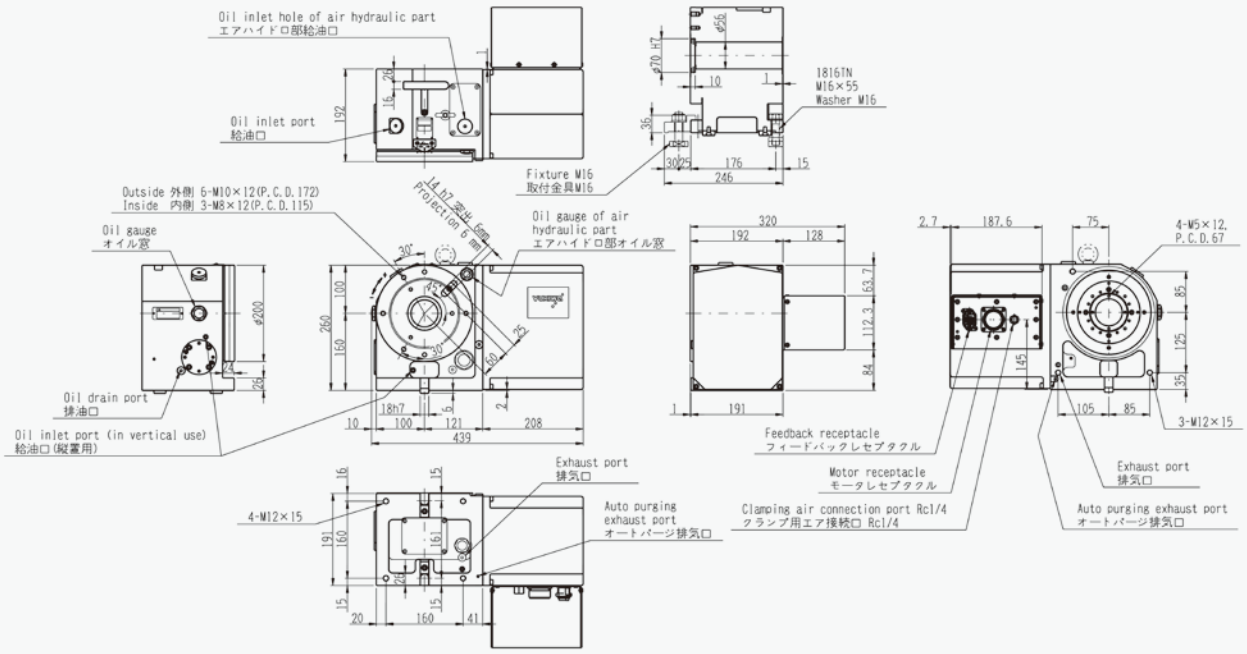

YNCP250R

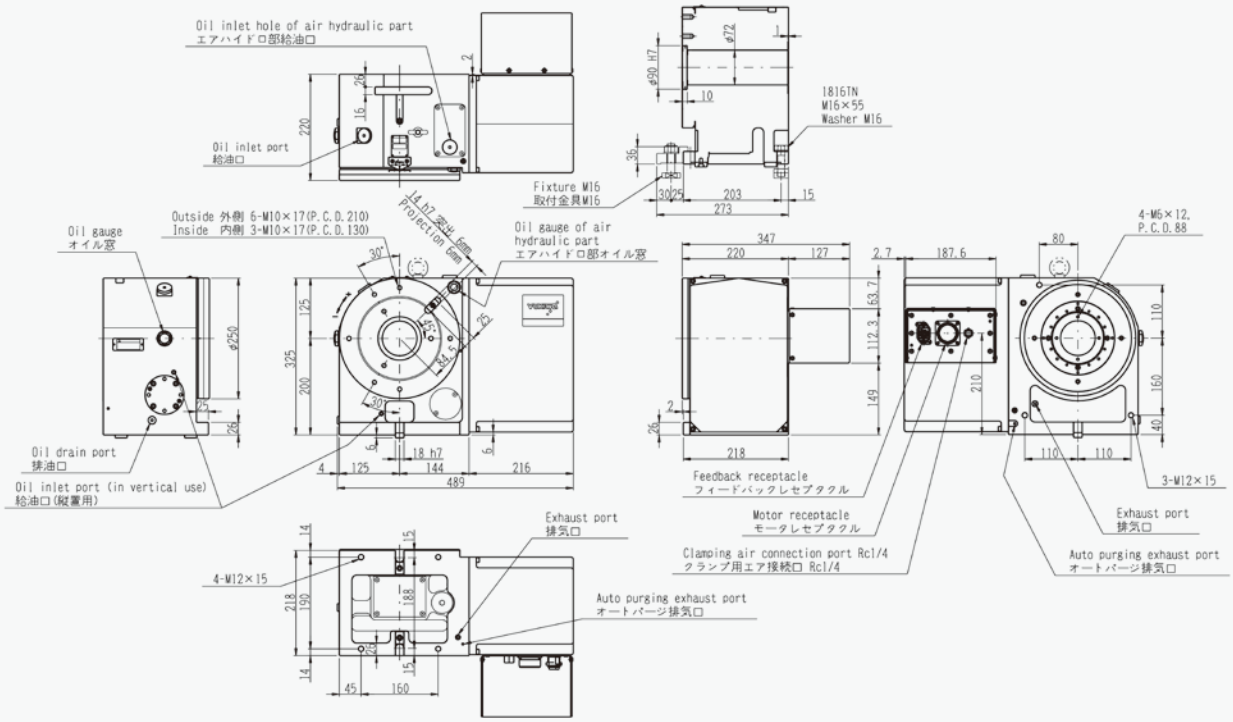

BNC320R

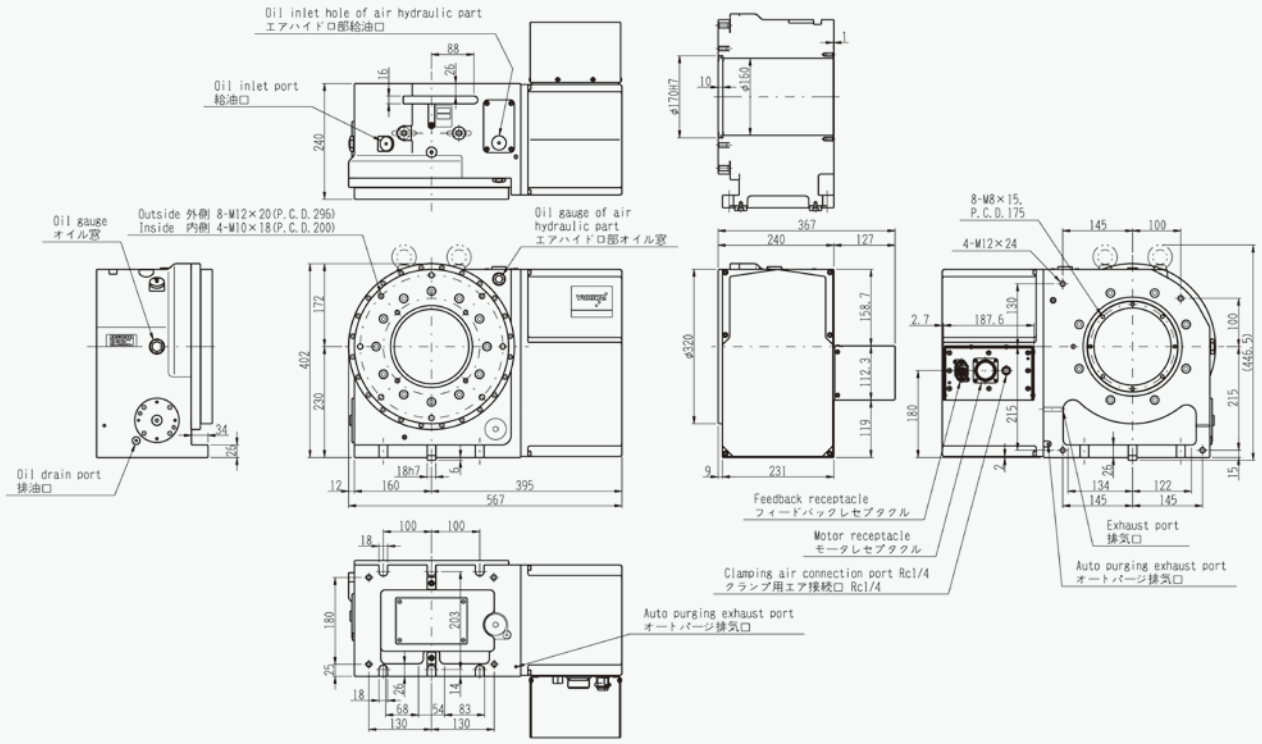

円テーブル外観図
Outside Drawings of Rotary Table

TNT100L

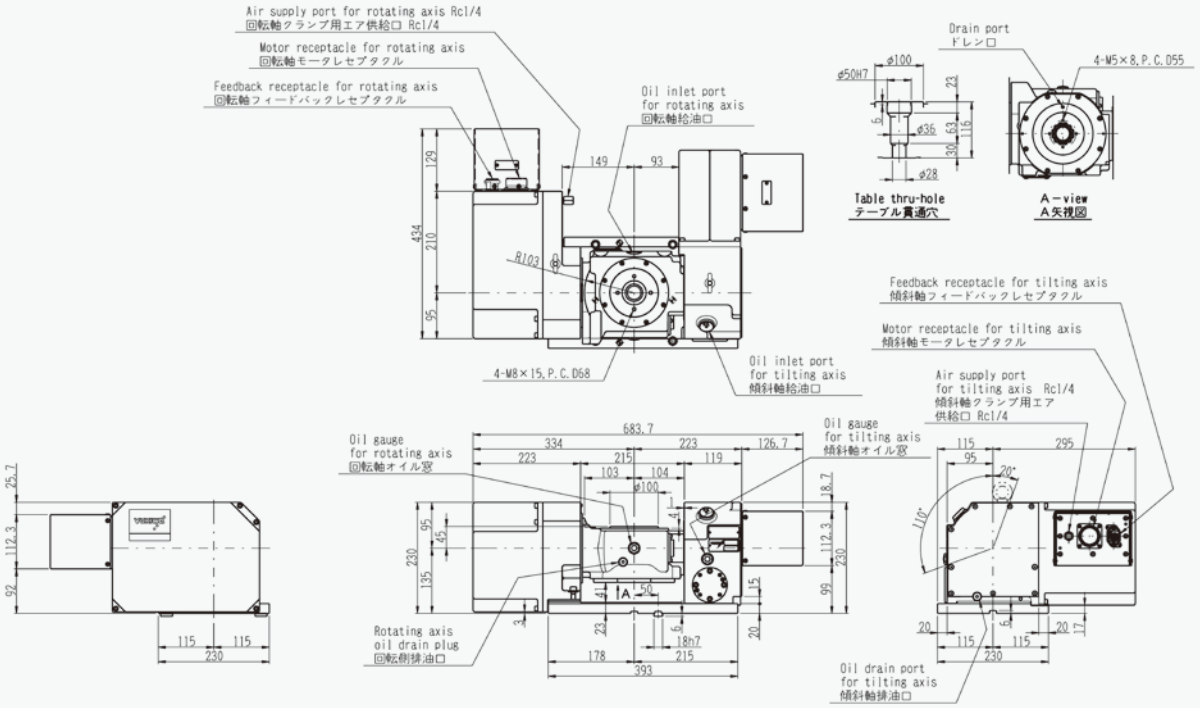

TNT170R

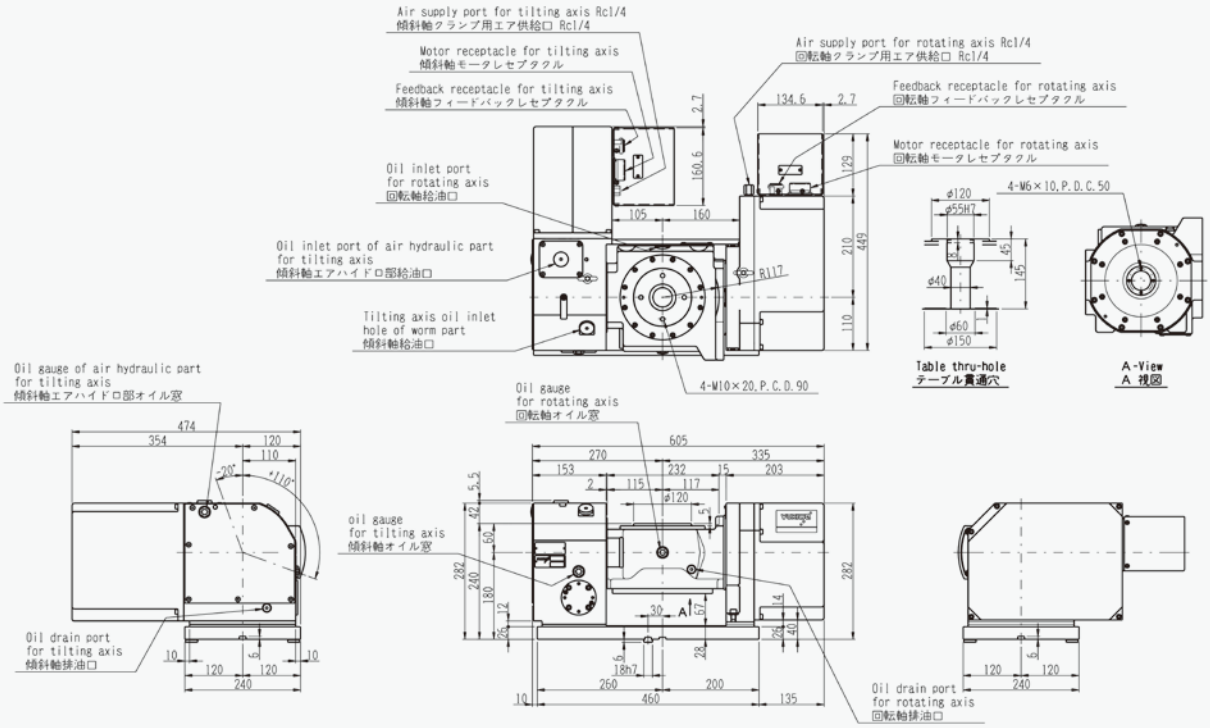

TNT250R

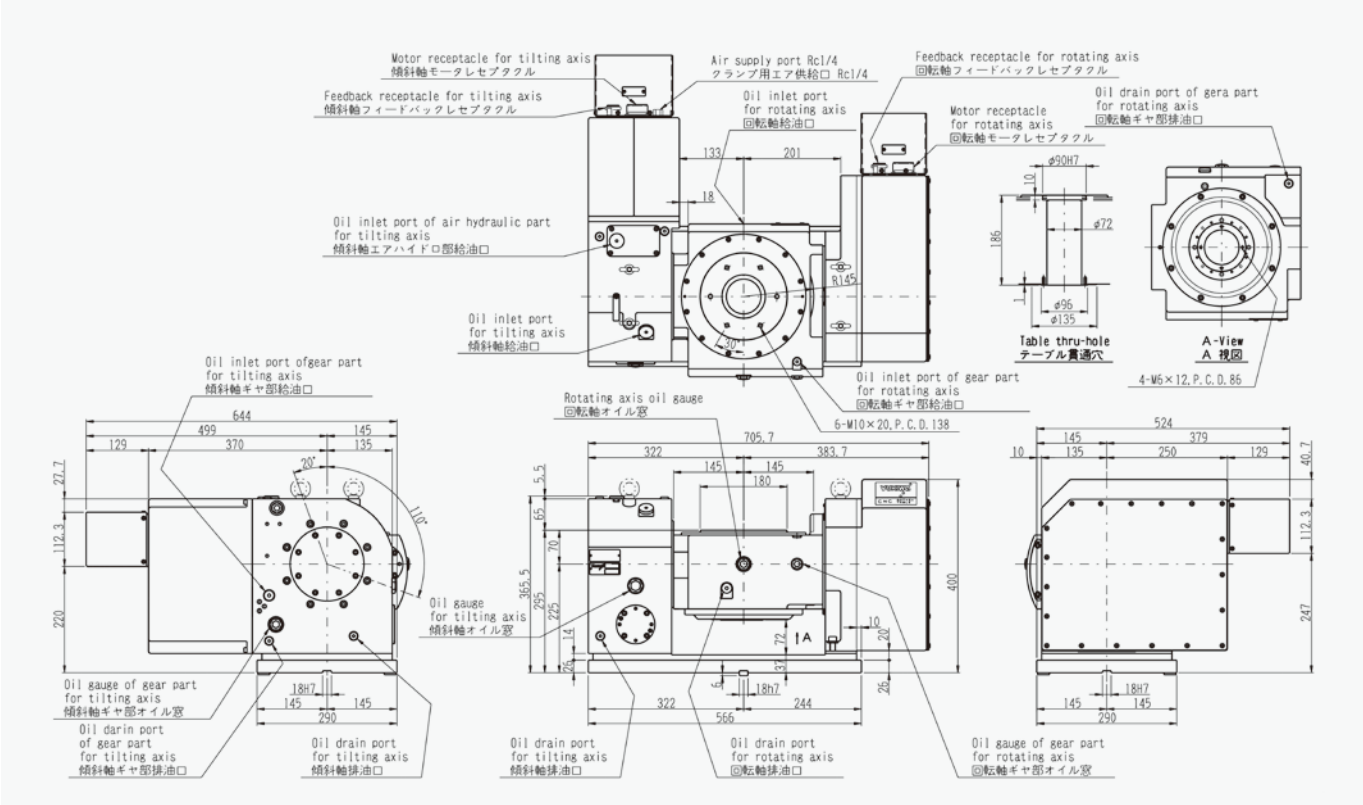
Motor receptacle for tilting axis
傾斜軸モータレセプタクル
Feedback receptacle for tilting axis
傾斜軸フィードバックレセプタクル
Air supply port Rc1/4
クランプ用エア供給口 Rc1/4
Oil inlet port
for rotating axis
回転軸給油口
Feedback receptacle for rotating axis
回転軸フィードバックレセプタクル
Motor receptacle
for rotating axis
回転軸モータレセプタクル
Oil drain port of gera part
for rotating axis
回転軸ギヤ部排油口
Oil inlet port of air hydraulic part
for tilting axis
傾斜軸エアハイドロ部給油口
Oil inlet port
for tilting axis
傾斜軸給油口
Oil inlet port of gear part
for rotating axis
回転軸ギヤ部給油口
6-M10×20, P.C.D.138
Table thru-hole
テーブル貫通穴
A-View
A 視図
4-M6×12, P.C.D.86
Oil inlet port ofgear part
for tilting axis
傾斜軸ギヤ部給油口
Rotating axis oil gauge
回転軸オイル窓
Oil gauge
for tilting axis
傾斜軸オイル窓
Oil gauge of gear part
for tilting axis
傾斜軸ギヤ部オイル窓
Oil darin port
of gear part
for tilting axis
傾斜軸ギヤ部排油口
Oil drain port
for tilting axis
傾斜軸排油口
Oil drain port
for tilting axis
傾斜軸排油口
Oil drain port
for rotating axis
回転軸排油口
Oil gauge of gear part
for rotating axis
回転軸ギヤ部オイル窓

特別付属品
Special Accessories for CNC Rotary Tables

手動式テールストック
Manual Tailstock
TSA / TSB

・ワーク端の60°センタ穴を支えるために使用します。
Pneumatic tail stock TSA/TSB series are simple manual tail stock (advancing shaft) for supporting 60 deg. center hole on the edge of a work piece.

・クランプレバーを12°51″ごとに操作しやすい角度に変更できます。また左右付け替えが可能です。
The clamp lever can be changed to easily operatable angles by unit of 12°51”, and the position can be switched from left to right.

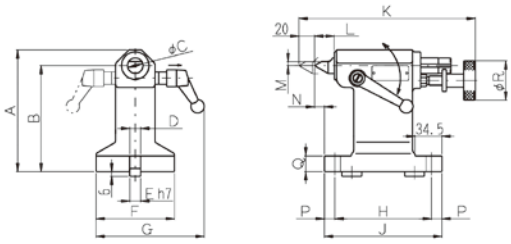

Fig.1

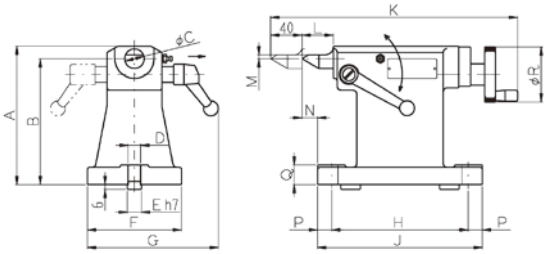

Fig.2

型式 Model	Fig.	A	B	C	D	E	F	G	H	J	K	L	M	N	P	Q	R	質量 Mass	円テーブル Rotary Table
TSA135S	1	155	135	20	14	14	100	138	123	150	225	25	5	12.5	13.5	20	50	5.4 kg	YNCP170
TSB160S	2	176	160	25	16	18	120	167	174	210	315	40	5	20	18	25	70	11.0 kg	YNCP200
TSB200S	2	227	200	38	18	18	140	198	228	260	435	50	7	40	16	35	98	25.0 kg	YNCP250

空圧式テールストック
Pneumatic Tailstock
TPA / TPB

・お客様にてシーケンスプログラムを組んでいただくことで、センタの前進・後退を自動制御可能。
The center can be controlled automatically to move back and forward with sequencer program written by customers.

・TPBシリーズは、前進・後退確認スイッチ付きでケーブル(4.5 m)が付属します。
TPB series are furnished with forward/reverse movement confirmation switch, and accompanied with a cable (4.5 m).

型式 Model	A	B	C	D	E	F	G	H	J	L	P	Q
TPA135	155	135	25	14	14	88	-	119	149	40	15	20
TPB135							132.5			30		
TPA160	180	160	25	18	18	120	-	119	149	40	15	25
TPB160							148.5			30		
TPA200	225	200	32	18	18	120	-	123	153	40	15	25
TPB200							154.5					

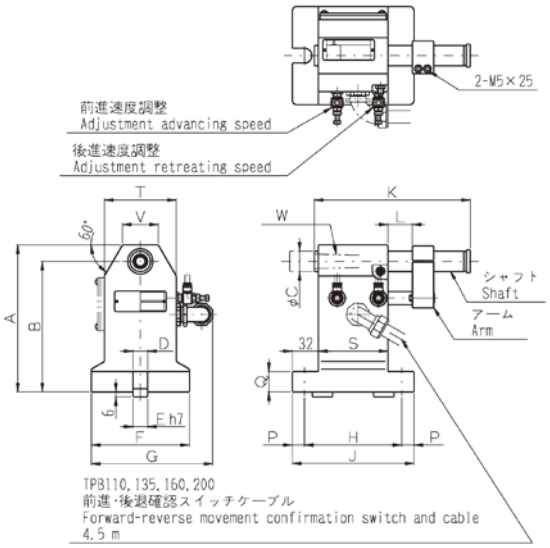

型式 Model	S	T	V	W	シャフト推力 Shaft thrust (Air 0.5 MPa)	質量 Mass	円テーブル Rotary Table
TPA135	85	88	44	MT2	520 N	7.0 kg	YNCP170
TPB135						9.5 kg	
TPA160	85	88	44	MT2	520 N	8.8 kg	YNCP200
TPB160						11.2 kg	
TPA200	89	100	56	MT3	820 N	12.4 kg	YNCP250
TPB200						14.9 kg	

サイドテーブル
Side Table
STA

・空圧のクランプ機構を内蔵し、ジグの片端を支えるために使用します。
Side table STA series have pneumatic clamping mechanism built-in to support a jig.
・テーブル軸を大径ベアリングで支持していますので、大きめのジグを取り付けられる場合に最適です。
Suitable for larger jigs as the table axis are supported by large bearings.

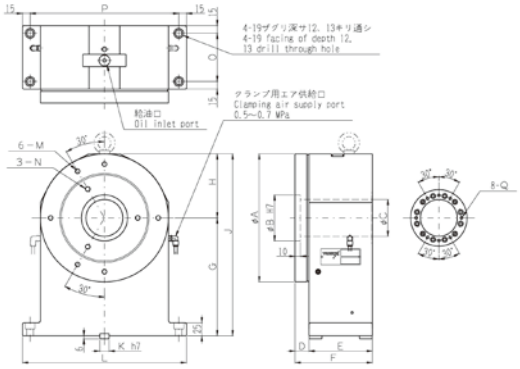

型式 Model	A	B	C	D	E	F	G	H	J	K	L	M (PCD)	N (PCD)	O	P	Q (PCD)	質量 Mass	クランプトルク Clamp Torque (Air 0.5 MPa)	円テーブル Rotary Table
STA230	250	90	72	27	124	151	230	125	355	18	320	M10x16 (210)	M10x16 (130)	94	290	M6x10 (88)	67 kg	517 Nm	BNC320

サイドテーブル
Side Table
STT

・薄型ですのでジグエリアが拡大できます。
Wider jig area can be secured with Slim-type side table.
・クランプ機構を備え、高剛性のため、高精度加工に有効です。
Effective for high-precision machining owing to the high rigidity attained by its clamp mechanism.

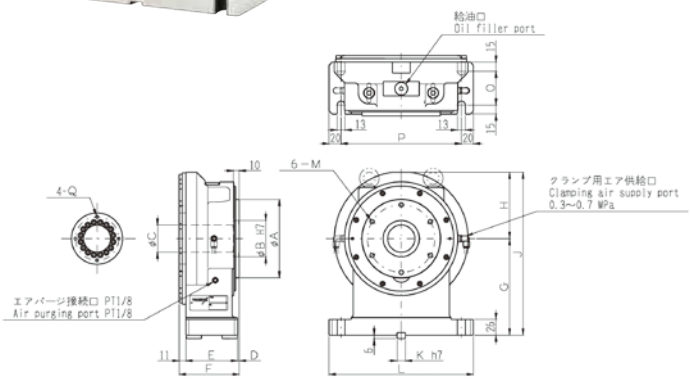

Fig.1

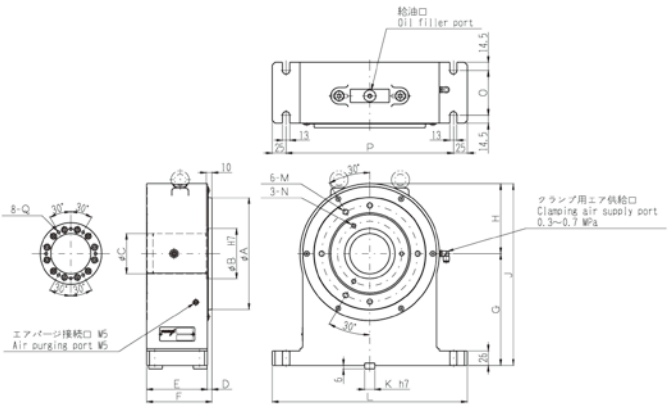

Fig.2

型式 Model	Fig.	A	B	C	D	E	F	G	H	J	K	L	M (PCD)	N (PCD)	O	P	Q (PCD)	質量 Mass	クランプトルク Clamp Torque (Air 0.5 MPa)	円テーブル Rotary Table
STT135	1	130	60	45	3	86	100	135	110	245	14	240	M8x12 (112)	-	56	200	M5x9 (72)	24 kg	415 Nm	YNCP170
STT160	1	130	60	45	3	86	100	160	110	270	14	240	M8x12 (112)	-	56	200	M5x9 (72)	25 kg	415 Nm	YNCP200
STT200	2	200	90	72	8	109	117	200	125	325	18	350	M10x12 (172)	M8x12 (115)	80	300	M6x10 (88)	48kg	630 Nm	YNCP250

特別付属品
Special Accessories for CNC Rotary Tables

サイドスピンドル
Side Spindle
SS

・コの字型ジグなどを使用してワークの多面加工を行う場合、ジグの片端を支えるために使用します。
Side spindle SS series are used to support an end of a jig when multi-side machining is done on a work piece with jigs like hummock-type.

・スピンドルは皿バネで前側へ押されており、テーブルとジグプレートの軸方向のズレを吸収できる構造になっています。
Spindle is pushed forward by the disc spring, which enables the structure to absorb a slight displacement between the table and jig plate in the axial direction.

型式 Model	A	B	C	D	質量 Mass	円テーブル Rotary Table
SS135	185	135	100	14	10.3 kg	YNCP170
SS160	210	160	100	18	11.0 kg	YNCP200
SS200	250	200	110	18	12.4 kg	YNCP250

クランプ機構は内蔵しておりません。
Clamping structure is not built-in.

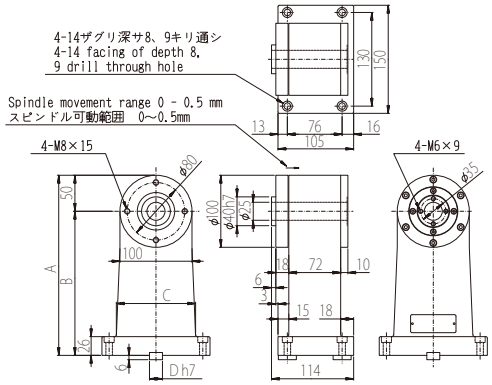

BT40/BT50 Tooling System

高精度・高剛性・高把握力・高バランス・安全性の
いずれもユーザーニーズを満たした究極のツーリングです。

We offer ultimate Tooling Systems that meet user needs for high precision, high rigidity, high gripping force, high balancing precision, and safety.

BT40-SGC スーパーG1チャック Super G1 chuck

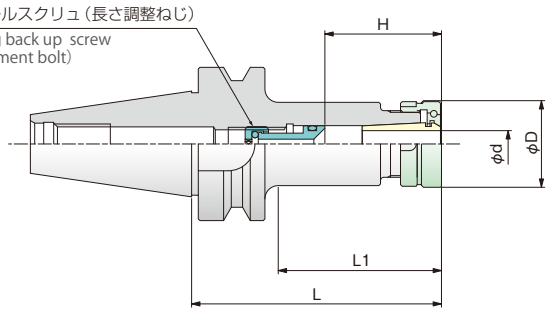

BT40 – SGC 6 – 60

- 長さL寸法 Length L
- 適合コレットサイズ Applicable collet size
- スーパーG1チャック Super G1 chuck
- シャンクサイズ Shank No.

型番 Model		L	把握径 Capacity φd	L1	質量 Weight (kg)	標準付属 (Standard accessories) ロックナット Lock nut 型番 Model	φD	別途お求めください。(option) 長さ調整ねじ Length adjustment bolt 型番 Model	H	クーラントシールスクリュ Coolant sealing back up screw 型番 Model	H	コレット Collet 型番 Model	口径 dia.	スパナ Spanner 型番 Model
BT40	– SGC6	– 60	1.0～6.0	29	1.10	SGN6	20	APM6	26～36	CSH6	35～45	SG6- CT-SG6- ST-SG6-	1.0～6.0 3.0～6.0 3.0～6.0	FS20
		– 75		44	1.10									
		– 90		59	1.10									
		– 105		74	1.15									
		– 120		89	1.15									
		– 135		104	1.20									
		– 165		134	1.20									
		– 200		169	1.30									
	– SGC8	– 60	1.0～8.0	29	1.10	SGN8	26	APM8-2	30～40	CSH8 CSE8	30～40 40	SG8- CT-SG8- ST-SG8-	1.0～8.0 3.0～8.0 3.0～8.0	FS26
		– 75		44	1.15									
		– 90		59	1.20									
		– 105		74	1.20									
		– 120		89	1.25									
		– 135		104	1.30									
		– 165		134	1.40									
		– 200		169	1.50									
	– SGC10	– 60	2.0～10.0	29	1.10	SGN10	31	APM10-2	33～43	CSH10 CSE10	33～43 43	SG10- CT-SG10- ST-SG10-	2.0～10.0 3.0～10.0 3.0～10.0	FS33
		– 75		44	1.15									
		– 90		59	1.20									
		– 105		74	1.30									
		– 120		89	1.40									
		– 135		104	1.50									
		– 165		134	1.60									
		– 200		169	1.80									
	– SGC12	– 60	3.0～12.5	29	1.10	SGN12	36	APM12-2	40～55	CSH12 CSE12	40～55 55	SG12- CT-SG12- ST-SG12-	3.0～12.5 6.0～12.5 6.0～12.5	FS36
		– 75		44	1.20									
		– 90		59	1.30									
		– 105		74	1.40									
		– 120		89	1.50									
		– 135		104	1.60									
		– 165		134	1.80									
		– 200		169	2.10									
	– SGC16	– 60	3.0～16.0	29	1.10	SGN16	42	APM16-2	40～55	CSH16 CSE16	45～60 60	SG16- CT-SG16- ST-SG16-	3.0～16.0 6.0～16.0 6.0～16.0	FS42
		– 75		44	1.25									
		– 90		59	1.40									
		– 105		74	1.50									
		– 120		89	1.65									
		– 135		104	1.80									
		– 165		134	2.10									
		– 200		169	2.40									
	– SGC20	– 60	3.0～20.0	29	1.20	SGN20	50	APM20-2	50～65	CSH20 CSE20	50～65 65	SG20- CT-SG20- ST-SG20-	3.0～20.0 6.0～20.0 6.0～20.0	FS50
		– 75		44	1.40									
		– 90		59	1.60									
		– 105		74	1.75									
		– 120		89	1.90									
		– 135		104	2.10									
		– 165		134	2.50									
		– 200		169	2.90									
	– SGC25	– 75	6.0～25.0	48	1.50	SGN25	60	APM25-2	64～80	CSH25 CSE25	64～80 80	SG25- CT-SG25- ST-SG25-	6.0～25.0 8.0～25.0 8.0～25.0	FS62
		– 105		78	2.00									
		– 135		108	2.60									
	– SGC32	– 105	16.0～32.0	78	2.10	SGN32	72	APM20-2	65～80	–	–	SG32- CT-SG32- ST-SG32-	16.0～32.0 16.0～32.0 16.0～32.0	FS76
						P105		P110		P112		P92		P116

BT40-SGC_AD スーパーG1チャック アドバンス Super G1 chuck Advance

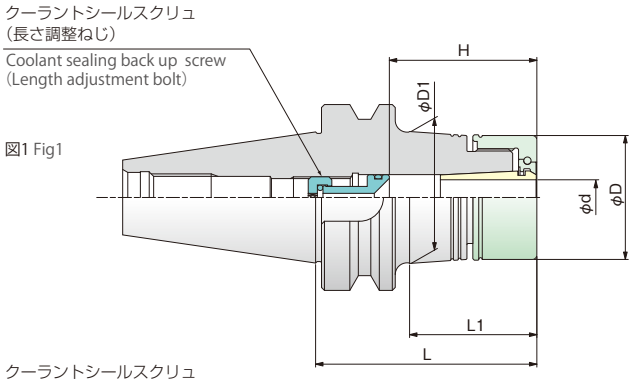

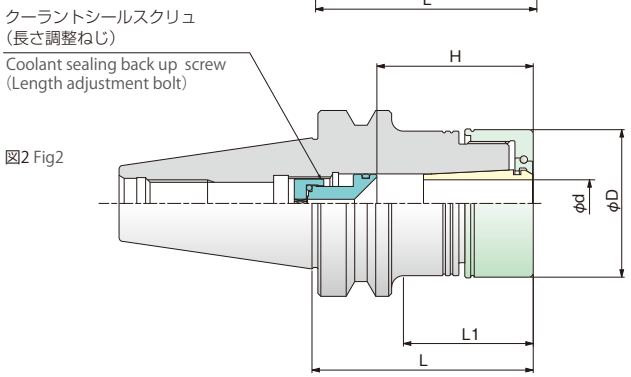

BT40 − SGC 6 AD − 60

- 長さL寸法 Length L
- アドバンス仕様 Advance spec
- 適合コレットサイズ Applicable collet size
- スーパーG1チャック Super G1 chuck
- シャンクサイズ Shank No.

型番 Model		L	図 Fig	把握径 Capacity φd	L1	φD1	質量 Weight (kg)	標準付属 (Standard accessories) ロックナット Lock nut 型番 Model	φD	別途お求めください。(option) 長さ調整ねじ Length adjustment bolt 型番 Model	H	クーラントシールスクリュ Coolant sealing back up screw 型番 Model	H	コレット Collet 型番 Model	口径 dia.	レンチ Wrench 型番 Model
BT40	−SGC6AD	−60	1	1.0〜6.0	29	−	1.10	SGN6AD	25	APM6	26〜36	CSH6	35〜45	SG6- CT-SG6- ST-SG6-	1.0〜6.0 3.0〜6.0 3.0〜6.0	CW25
		−75			43	29.0	1.20									
		−90			58	31.1	1.20									
		−105			73	33.2	1.30									
		−120			88	35.3	1.40									
		−135			103	37.3	1.60									
		−165			133	41.5	1.80									
		−200			168	46.4	2.20									
	−SGC8AD	−60	1	1.0〜8.0	29	−	1.10	SGN8AD	30	APM8-2	30〜40	CSH8	30〜40	SG8- CT-SG8- ST-SG8-	1.0〜8.0 3.0〜8.0 3.0〜8.0	CW30
		−75			43	33.5	1.20									
		−90			58	35.6	1.20									
		−105			73	37.7	1.30									
		−120			88	39.8	1.40									
		−135			103	41.9	1.60									
		−165			133	46.1	1.80									
		−200			168	51.0	2.20									
	−SGC10AD	−60	1	2.0〜10.0	29	−	1.10	SGN10AD	35	APM10-2	33〜43	CSH10	33〜43	SG10- CT-SG10- ST-SG10-	2.0〜10.0 3.0〜10.0 3.0〜10.0	CW35
		−75			43	38.1	1.20									
		−90			58	40.2	1.30									
		−105			73	42.3	1.40									
		−120			88	44.4	1.60									
		−135			103	46.5	1.70									
		−165			132.5	46.8	2.10									
		−200			167.5	50.5	2.60									
	−SGC12AD	−60	1	3.0〜12.5	29	−	1.30	SGN12AD	42	APM12-2	40〜55	CSH12	40〜55	SG12- CT-SG12- ST-SG12-	3.0〜12.5 6.0〜12.5 6.0〜12.5	CW42
		−75			42.5	44.8	1.40									
		−90			57.5	46.9	1.60									
		−105			72.5	49.0	1.80									
		−120			88	48.8	2.00									
		−135			103	50.4	2.20									
		−165			132.5	49.7	2.50									
		−200			168	52.1	3.00									
								P106		P110		P112		P92		P118

BT40-SGC_AD スーパーG1チャック アドバンス Super G1 chuck Advance

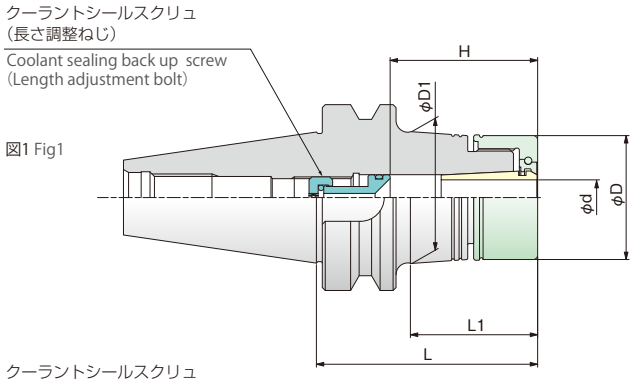

図1 Fig1

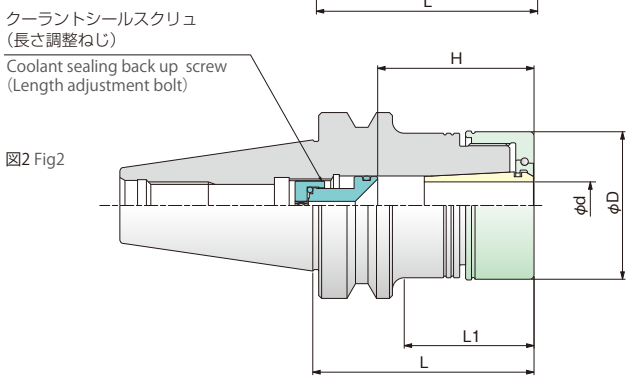

図2 Fig2

BT40 – SGC 6 AD – 60

- 長さL寸法 Length L
- アドバンス仕様 Advance spec
- 適合コレットサイズ Applicable collet size
- スーパーG1チャック Super G1 chuck
- シャンクサイズ Shank No.

型番 Model		L	図 Fig	把握径 Capacity φd	L1	φD1	質量 Weight (kg)	標準付属 (Standard accessories) ロックナット Lock nut 型番 Model	φD	別途お求めください。(option) 長さ調整ねじ Length adjustment bolt 型番 Model	H	クーラントシールスクリュ Coolant sealing back up screw 型番 Model	H	コレット Collet 型番 Model	口径 dia.	レンチ Wrench 型番 Model
BT40	–SGC16AD	– 60	2	3.0～16.0	29	–	1.40	SGN16AD	50	APM16-2	40～55	CSH16	45～60	SG16- CT-SG16- ST-SG16-	3.0～16.0 6.0～16.0 6.0～16.0	CW50
		– 75			44	–	1.60									
		– 105			74	–	1.90									
		– 135			104	–	2.40									
		– 165			134	–	2.80									
		– 200			169	–	3.30									
	–SGC20AD	– 60	2	3.0～20.0	30	–	1.20	SGN20AD	55	APM20-2	50～65	CSH20	50～65	SG20- CT-SG20- ST-SG20-	3.0～20.0 6.0～20.0 6.0～20.0	CW55
		– 75			44	–	1.50									
		– 105			74	–	2.00									
		– 120			89	–	2.20									
		– 135			104	–	2.40									
		– 165			134	–	2.90									
		– 200			169	–	3.50									
								P106		P110		P112		P92		P118

BT40-HGC ハイブリッドG1チャック Hybrid G1 chuck

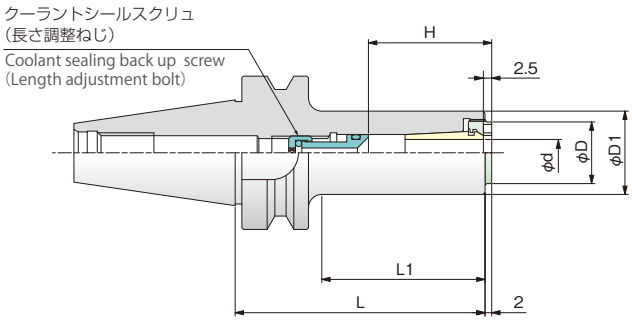

BT40 – HGC 6 – 90

- 90: 長さL寸法 Length L
- 6: 適合コレットサイズ Applicable collet size
- HGC: ハイブリッドG1チャック Hybrid G1 chuck
- BT40: シャンクサイズ Shank No.

型番 Model			L	把握径 Capacity φd	φD1	L1	質量 Weight (kg)	標準付属 (Standard accessories) ロックナット Lock nut 型番 Model	φD	別途お求めください。(option) 長さ調整ねじ Length adjustment bolt 型番 Model	H	クーラントシールスクリュ Coolant sealing back up screw 型番 Model	H	コレット Collet 型番 Model	口径 dia.	スパナ Spanner 型番 Model
BT40	– HGC6 –	90		1.0～6.0	20	63	1.10	HGN6N	14.5	APM7-2	26～38	CSH6	35～45	SG6- CT-SG6- ST-SG6-	1.0～6.0 3.0～6.0 3.0～6.0	PS6N
BT40	– HGC8 –	90		1.0～8.0	25	63	1.20	HGN8N	18.5	APM8-2	30～40	CSH8 CSE8	30～40 38～40	SG8- CT-SG8- ST-SG8-	1.0～8.0 3.0～8.0 3.0～8.0	PS8N
BT40	– HGC10 –	90		2.0～10.0	26	63	1.20	HGN10N	24.5	APM10-2	33～43	CSH10 CSE10	33～43 40～43	SG10- CT-SG10- ST-SG10-	2.0～10.0 3.0～10.0 3.0～10.0	PS10N
								P106		P110		P112		P92		P118

BT40-NDC ニュードリルミルチャック New drill mill chuck

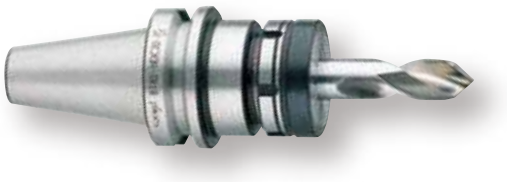

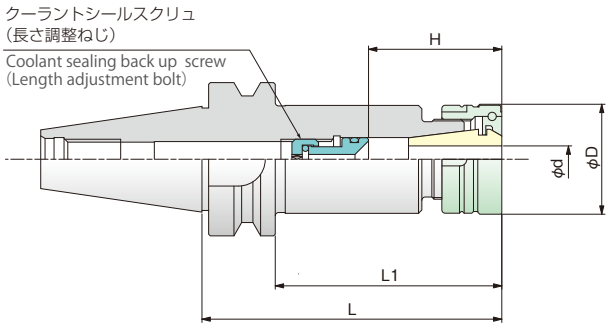

BT40 – NDC 7 – 60

- 60: 長さL寸法 Length L
- 7: 適合コレットサイズ Applicable collet size
- NDC: ニュードリルミルチャック New drill mill chuck
- BT40: シャンクサイズ Shank No.

型番 Model		L	把握径 Capacity φd	L1	質量 Weight (kg)	標準付属 (Standard accessories) ロックナット Lock nut 型番 Model	φD	別途お求めください。(option) 長さ調整ねじ Length adjustment bolt 型番 Model	H	クーラントシールスクリュ Coolant sealing back up screw 型番 Model	H	コレット Collet 型番 Model	口径 dia.	スパナ Spanner 型番 Model
BT40	– NDC7	– 60	0.5～7.0	33	1.10	NDN7	25	APM7-2	26～45	CSH7	35～45	YCC7- CT-YCC7- ST-YCC7-	1.0～7.0 3.0～7.0 3.0～7.0	FS26
	– NDC10	– 60	0.5～10.0	33	1.10	NDN10	33	APM10-2	35～45	CSH10	35～45	YCC10- CT-YCC10- ST-YCC10-	1.0～10.0 3.0～10.0 3.0～10.0	FS33
		– 90		63	1.30									
		– 120		93	1.50									
	– NDC13	– 75	0.5～13.0	33	1.20	NDN13	36	APM13-2 APM13-3	45～55 38～48	CSH13	45～55	YCC13- CT-YCC13- ST-YCC13-	1.0～13.0 3.0～13.0 3.0～13.0	FS36
		– 105		63	1.40									
		– 135		93	1.60									
	– NDC16	– 75	2.5～16.0	48	1.20	NDN16	42	APM16-2	40～60	CSH16	45～60	YCC16- CT-YCC16- ST-YCC16-	3.0～16.0 5.0～16.0 5.0～16.0	FS42
		– 105		78	1.50									
		– 135		108	1.80									
	– NDC20	– 75	3.5～20.0	48	1.30	NDN20	52	APM20-2	50～65	CSH20	50～65	YCC20- CT-YCC20- ST-YCC20-	4.0～20.0 5.0～20.0 5.0～20.0	FS52
		– 105		78	1.80									
		– 135		108	2.20									
	– NDC25	– 75	5.0～25.0	48	1.30	NDN25	62	APM20-2	63～70	–	–	YCC25-	6.0～25.0	FS62
		– 105		78	2.00			APM25-2	64～80	CSH25	64～80			
		– 135		109	2.60				66～80		66～80			
	– NDC32	– 105	5.0～32.0	78	2.00	NDN32	76	APM20-2	80～95	–	–	YCC32-	6.0～32.0	FS76
		– 135		108	2.50			APM25-2		CSH32	80～95			
						P107		P110		P112		P95		P116

BT40-PCH ペンシルミルチャック Pencil mill chuck

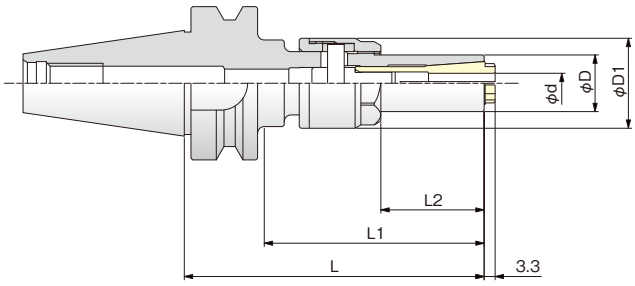

BT40 – PCH 6 – 90

- 長さL寸法 Length L
- 適合コレットサイズ Applicable collet size
- ペンシルミルチャック Pencil mill chuck
- シャンクサイズ Shank No.

型番 Model			L	把握径 Capacity φd	φD	φD1	L1	L2	質量 Weight (kg)	別途お求めください。(option) コレット Collet 型番 Model	口径 dia.	スパナ Spanner 型番 Model
BT40	–	PCH6	– 90	3.0～6.0	17	27	61	31	1.10	YCC6	3.0～6.0	KS6
	–	PCH10	– 105	3.0～10.0	23	34	78	45	1.20	YCC10	3.0～10.0	KS10
										P100		P119

BT40-FMA フェイスミルアーバA型 Face mill arbor Type A

BT40 – FMA 25.5 – 45

- 長さL寸法 Length L
- 取付部外径 Spigot diameter
- フェイスミルアーバA型 Face mill arbor Type A
- シャンクサイズ Shank No.

図1 Fig1

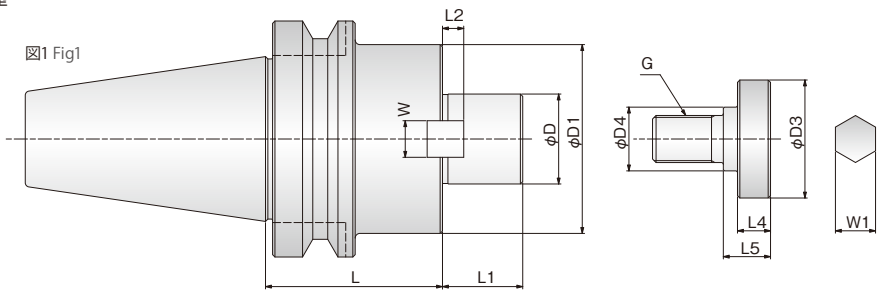

図2 Fig2

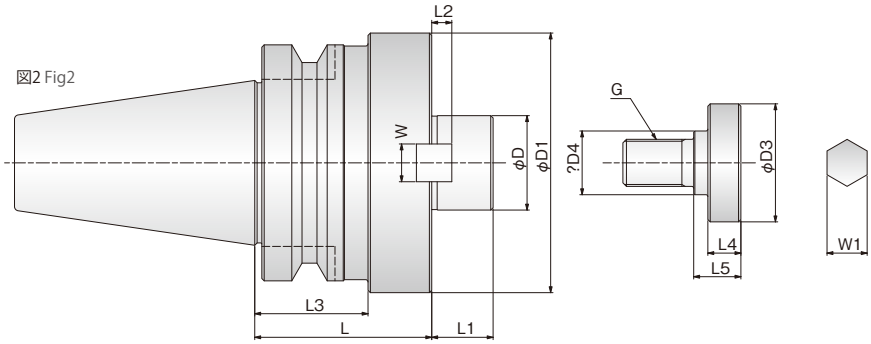

型番 Model		L	図 Fig	φD (h6)	φD1	L1	ドライブキー Drive key L2	ドライブキー Drive key W	L3	クランプボルト Clamping bolt G	クランプボルト Clamping bolt φD3	クランプボルト Clamping bolt φD4	クランプボルト Clamping bolt L4	クランプボルト Clamping bolt L5	クランプボルト Clamping bolt W1	質量 Weight (kg)
BT40	– FMA25.4	– 45	1	25.4	50	22	5	9.1	–	M12	33	18	10	12	10	1.40
		– 90														2.10
	– FMA31.75	– 45	1	31.75	60	30	7	12.3	–	M16	40	23	10	16	14	1.60
		– 75														2.30
	– FMA38.1	– 60	2	38.1	80	34	9	15.5	45	M20	50	27	14	20	17	2.40

◆質量は工具を含みません。
◆工具締め付け用クランプボルトは付属しています。
◆ご使用の工具によっては六角穴付きボルトで取り付ける場合もありますので、工具の仕様をご確認ください。
◆Weight does not include tools.
◆Clamp bolt for tool tightening is included.
◆Some tools require a hexagon socket bolt for attaching, please check the specifications of your tool before using.

BT40-FMB フェイスミルアーバB型 Face mill arbor Type B

BT40 – FMB 27 – 60

- 60: 長さL寸法 Length L
- 27: 取付部外径 Spigot diameter
- FMB: フェイスミルアーバB型 Face mill arbor Type B
- BT40: シャンクサイズ Shank No.

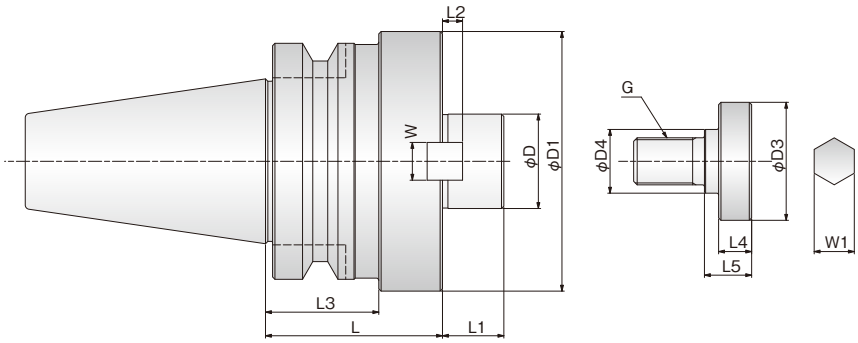

型番 Model		φD (h6)	φD1	L1	ドライブキー Drive key		L3	クランプボルト Clamping bolt						質量 Weight (kg)
	L				L2	W		G	φD3	φD4	L4	L5	W1	
BT40	– FMB25.4 – 60	25.4	80	26	5	9.1	45	M12	33	18	10	12	10	2.30
	– FMB27 – 60	27	80	26	6	12	45	M12	33	18	10	12	10	2.30
	– FMB38.1 – 60	38.1	85	26	9	15.5	45	M20	50	27	14	20	17	2.60
	– FMB40 – 60	40	85	26	8.5	16	45	M20	50	27	14	20	17	2.60

◆質量は工具を含みません。
◆工具締め付け用クランプボルトは付属しています。
◆ご使用の工具によっては六角穴付きボルトで取り付ける場合もありますので、工具の仕様をご確認ください。
◆Weight does not include tools.
◆Clamp bolt for tool tightening is included.
◆Some tools require a hexagon socket bolt for attaching, please check the specifications of your tool before using.

BT40-FMC フェイスミルアーバC型 Face mill arbor Type C

BT40 – FMC 22 – 45

- 45: 長さL寸法 Length L
- 22: 取付部外径 Spigot diameter
- FMC: フェイスミルアーバC型 Face mill arbor Type C
- BT40: シャンクサイズ Shank No.

図1 Fig1

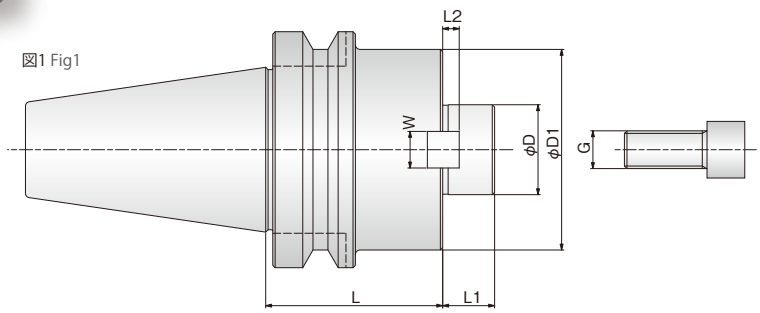

図2 Fig2

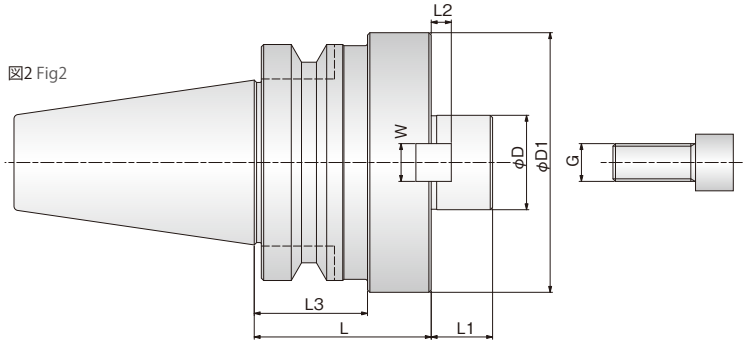

型番 Model		L	図 Fig	φD (h6)	φD1	L1	ドライブキー Drive key L2	ドライブキー Drive key W	L3	G	質量 Weight (kg)
BT40	– FMC22	– 45	1	22	45	18	5	10	–	六角穴付きボルトM10×30 Hexagon socket head cap bolt	1.20
		– 90									1.90
	– FMC25.4	– 60	2	25.4	70	20	5	9.1	45	六角穴付きボルトM12×35 Hexagon socket head cap bolt	2.00
	– FMC27	– 60	2	27	70	20	6	12	45	六角穴付きボルトM12×35 Hexagon socket head cap bolt	2.00
		– 90									2.70
	– FMC32	– 60	2	32	85	22	7	14	45	六角穴付きボルトM16×35 Hexagon socket head cap bolt	2.40
	– FMC38.1	– 60	2	38.1	85	22	7	15.5	45	六角穴付きボルトM16×35 Hexagon socket head cap bolt	2.50

◆質量は工具を含みません。
◆工具締め付け用六角穴付きボルトは付属しています。
◆ご使用の工具によってはクランプボルトで取り付ける場合もありますので、工具の仕様をご確認ください。
◆Weight does not include tools.
◆Hexagon socket head cap bolt for tool tightening is included.
◆Some tools require a clamp bolt for attaching, please check the specifications of your tool before using.

BT40-HSL サイドロックドリルホルダ Side lock drill holder

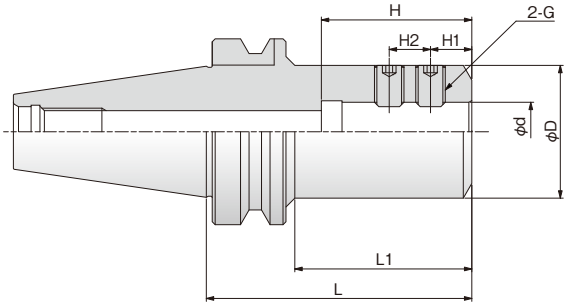

BT40 – HSL 20 – 90

- 長さL寸法 Length L
- 把持径 Clamping diameter
- サイドロックドリルホルダ Side lock drill holder
- シャンクサイズ Shank No.

型番 Model			L	φd	φD	L1	H	H1	H2	G	質量 Weight (kg)
BT40	– HSL20	–	90	20	45	60	51	14	14	M10	1.60
BT40	– HSL25	–	90	25	48	60	57	15	20	M12	1.60
BT40	– HSL32	–	90	32	61	78	61	15	20	M12	2.30

BT40-TPS タップホルダ Tap holder

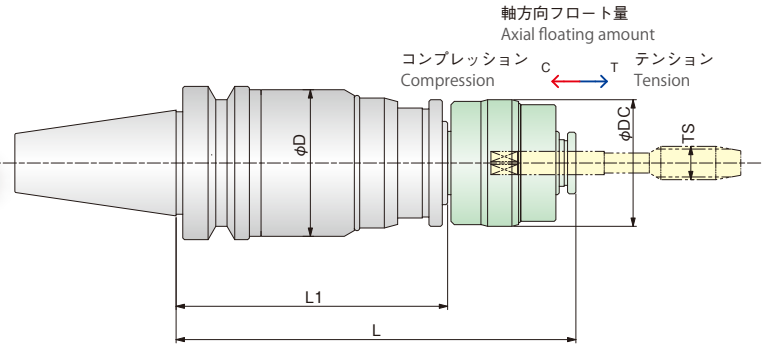

BT40 – TPS 12 – 130

- 130: 長さL寸法 Length L
- 12: 適合タップコレットサイズ Applicable tap collet size
- TPS: タップホルダ Tap holder
- BT40: シャンクサイズ Shank No.

型番 Model		φD	L1	C ←	T →	質量 Weight (kg)	別売品 Optional accessories: 適合するタップコレット Applicable tap collet 型番 Model	TS タップサイズ Tap size: M	UNC	Rp、Rc	L	L2	φDC
BT40	– TPS12 – 130	44	92.5	10	15	1.40	TC12-	M3～M10	1/4、5/16、3/8、7/16	–	130	113	38
								M12	1/2	P1/8	135.5	118.5	
	– TPS16 – 150	57	107	10	15	1.90	TC16-	M4～M12	1/4、5/16、3/8、7/16、1/2	P1/8	150	127	47
								M14、M16	9/16、5/8	P1/4	153	130	
	– TPS24 – 165	63	111	10	15	2.20	TC24-	M10～M20	3/8、7/16、1/2、9/16、5/8、3/4	P1/8、P1/4 P3/8	165	137.7	56
								M22、M24	7/8	P1/2、P5/8	169	141.7	

P101

◆軸方向の寸法は誤差が大きいので、工具装着後に実測してから加工してください。
◆切削速度 15m/min^{-1} 以下でお使いください。
◆Since the dimension error of the axial direction is large, after tool attachment, check the actual measurement before processing.
◆Use at a maximum cutting speed of 15m/min^{-1} or less.

BT40-SLC スーパーキーレスドリームチャック Super keyless dream chuck

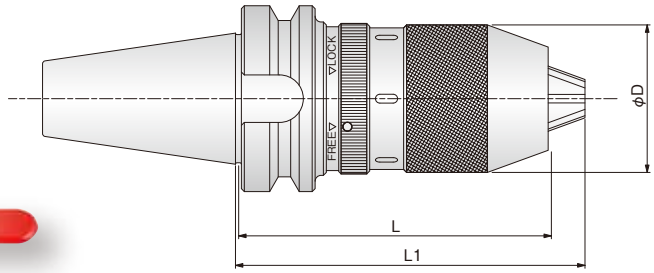

BT40 – SLC 13 – 105

- 長さL寸法 Length L
- 最大工具径 Max. tool diameter
- スーパーキーレスドリームチャック Super keyless dream chuck
- シャンクサイズ Shank No.

型番 Model	L	ツカミ能力 Capacity	L1	φD	質量 Weight (kg)	付属スパナ Attached Spanner 型番 Model
BT40 – SLC13 –	105	0.5～13.0	118.5	50	1.90	FS13LC

P121

BT40-LC CNCキーレスドリルチャック CNC keyless drill chuck

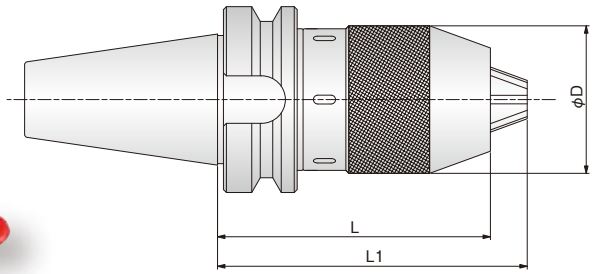

BT40 – LC 6.5F – 70

- 長さL寸法 Length L
- 最大工具径 Max. tool diameter
- CNCキーレスドリルチャック CNC keyless drill chuck
- シャンクサイズ Shank No.

型番 Model		L	ツカミ能力 Capacity	L1	φD	質量 Weight (kg)	付属スパナ Attached Spanner 型番 Model
BT40	– LC6.5F	70	0.5～ 6.5	81.0	34	1.20	FS6.5LC
		115		121.0		1.40	
		155		161.0		1.70	
	– LC13F	95	0.5～13.0	107.0	50	1.70	FS13LC
		135		147.0		2.30	
		175		187.0		2.80	
	– LC16F	100	3.0～16.0	113.0	56	2.00	FS16LC
		140		153.0		2.80	
		180		190.0		3.40	

P121

BT50-SGC スーパーG1チャック Super G1 chuck

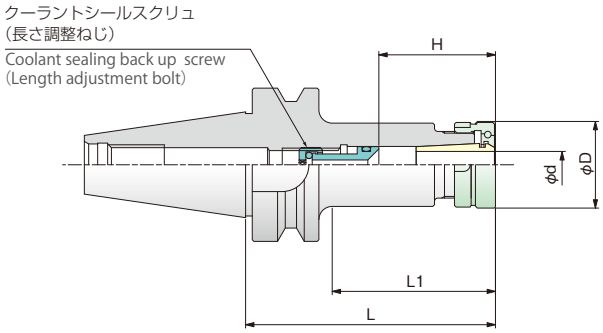

BT50 – SGC 6 – 90

- 90: 長さL寸法 Length L
- 6: 適合コレットサイズ Applicable collet size
- SGC: スーパーG1チャック Super G1 chuck
- BT50: シャンクサイズ Shank No.

型番 Model		L	把握径 Capacity φd	L1	質量 Weight (kg)	標準付属 (Standard accessories) ロックナット Lock nut 型番 Model	φD	別途お求めください。(option) 長さ調整ねじ Length adjustment bolt 型番 Model	H	クーラントシールスクリュ Coolant sealing back up screw 型番 Model	H	コレット Collet 型番 Model	口径 dia.	スパナ Spanner 型番 Model
BT50	– SGC6	– 90	1.0～6.0	52	3.70	SGN6	20	APM6	26～38	CSH6	35～45	SG6- CT-SG6- ST-SG6-	1.0～6.0 3.0～6.0 3.0～6.0	FS20
		– 120		82	3.70									
		– 165		127	3.80									
		– 200		162	3.90									
	– SGC8	– 90	1.0～8.0	52	3.80	SGN8	26	APM8-2	30～40	CSH8 CSE8	30～40 40	SG8- CT-SG8- ST-SG8-	1.0～8.0 3.0～8.0 3.0～8.0	FS26
		– 120		82	3.80									
		– 165		127	3.90									
		– 200		162	4.10									
	– SGC10	– 90	2.0～10.0	52	3.80	SGN10	31	APM10-2	33～43	CSH10 CSE10	33～43 43	SG10- CT-SG10- ST-SG10-	2.0～10.0 3.0～10.0 3.0～10.0	FS33
		– 120		82	3.90									
		– 165		127	4.20									
		– 200		162	4.40									
		– 250		212	4.60									
	– SGC12	– 90	3.0～12.5	52	3.80	SGN12	36	APM12-2	40～55	CSH12 CSE12	40～55 55	SG12- CT-SG12- ST-SG12-	3.0～12.5 6.0～12.5 6.0～12.5	FS36
		– 120		82	4.00									
		– 165		127	4.30									
		– 200		162	4.60									
		– 250		212	5.00									
	– SGC16	– 75	3.0～16.0	37	3.80	SGN16	42	APM16-2	40～55	CSH16 CSE16	45～60 60	SG16- CT-SG16- ST-SG16-	3.0～16.0 6.0～16.0 6.0～16.0	FS42
		– 90		52	3.90									
		– 120		82	4.10									
		– 165		127	4.50									
		– 200		162	4.80									
		– 250		212	5.30									
	– SGC20	– 75	3.0～20.0	37	3.80	SGN20	50	APM20-2	50～65	CSH20 CSE20	50～65 65	SG20- CT-SG20- ST-SG20-	3.0～20.0 6.0～20.0 6.0～20.0	FS50
		– 90		52	4.00									
		– 120		82	4.40									
		– 165		97	5.00									
		– 200		162	5.40									
		– 250		212	6.00									
	– SGC25	– 75	6.0～25.0	37	3.80	SGN25	60	APM25-2	64～82	CSH25 CSE25	64～80 80	SG25- CT-SG25- ST-SG25-	6.0～25.0 8.0～25.0 8.0～25.0	FS62
		– 105		67	4.40									
		– 135		97	5.00									
		– 165		127	5.50									
		– 195		157	6.10									
		– 225		187	6.60									
		– 255		217	7.20									
	– SGC 32	– 90	16.0～32.0	52	4.10	SGN32	72	APM32-2	80～95	CSH32 CSE32	80～95 95	SG32- CT-SG32- ST-SG32-	16.0～32.0 16.0～32.0 16.0～32.0	FS76
		– 120		82	5.00									
		– 150		112	5.80									
		– 180		142	6.50									
						P105		P110		P112		P92		P116

BT50-SGC_AD スーパーG1チャック アドバンス Super G1 chuck Advance

クーラントシールスクリュ
(長さ調整ねじ)
Coolant sealing back up screw
(Length adjustment bolt)

図1 Fig1

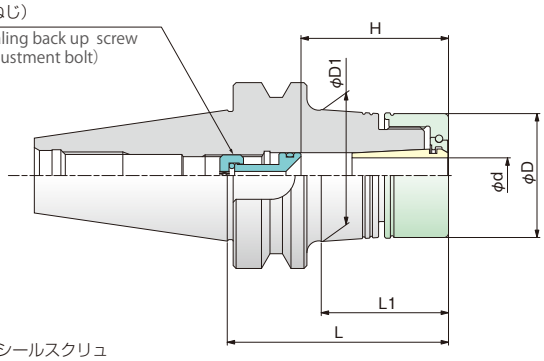

クーラントシールスクリュ
(長さ調整ねじ)
Coolant sealing back up screw
(Length adjustment bolt)

図2 Fig2

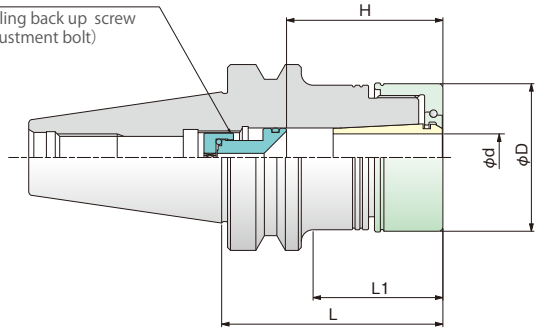

BT50 – SGC 6 AD – 90

- 長さL寸法 Length L
- アドバンス仕様 Advance spec
- 適合コレットサイズ Applicable collet size
- スーパーG1チャック Super G1 chuck
- シャンクサイズ Shank No.

型番 Model	L	図 Fig	把握径 Capacity φd	L1	φD1	質量 Weight (kg)	標準付属 (Standard accessories) ロックナット Lock nut 型番 Model	φD	別途お求めください。(option) 長さ調整ねじ Length adjustment bolt 型番 Model	H	クーラントシールスクリュ Coolant sealing back up screw 型番 Model	H	コレット Collet 型番 Model	口径 dia.	レンチ Wrench 型番 Model
BT50 – SGC6AD	– 90	1	1.0～6.0	48	–	3.70	SGN6AD	25	APM6	26～36	CSH6	35～45	SG6- CT-SG6- ST-SG6-	1.0～6.0 3.0～6.0 3.0～6.0	CW25
	– 120			77	33.7	3.90									
	– 165			122	40.0	4.30									
	– 200			157	44.0	4.70									
– SGC8AD	– 90	1	1.0～8.0	48	–	3.80	SGN8AD	30	APM8-2	30～40	CSH8	30～40	SG8- CT-SG8- ST-SG8-	1.0～8.0 3.0～8.0 3.0～8.0	CW30
	– 120			77	38.2	3.80									
	– 165			122	44.5	3.90									
	– 200			157	49.5	4.10									
– SGC10AD	– 90	1	2.0～10.0	48	–	3.80	SGN10AD	35	APM10-2	33～43	CSH10	33～43	SG10- CT-SG10- ST-SG10-	2.0～10.0 3.0～10.0 3.0～10.0	CW35
	– 120			77	42.9	4.10									
	– 165			122	49.2	4.70									
	– 200			156.5	54.1	5.30									
– SGC12AD	– 90	1	3.0～12.5	48	–	4.00	SGN12AD	42	APM12-2	40～55	CSH12	40～55	SG12- CT-SG12- ST-SG12-	3.0～12.5 6.0～12.5 6.0～12.5	CW42
	– 120			77	49.5	4.40									
	– 165			122	55.8	5.10									
	– 200			156.5	60.7	5.80									
– SGC16AD	– 105	2	3.0～16.0	63	–	4.30	SGN16AD	50	APM16-2	40～55	CSH16	45～60	SG16- CT-SG16- ST-SG16-	3.0～16.0 6.0～16.0 6.0～16.0	CW50
	– 135			93	–	4.70									
	– 165			123	–	5.10									
	– 200			158	–	5.50									
	– 250			208	–	6.20									
– SGC20AD	– 105	2	3.0～20.0	63	–	4.40	SGN20AD	55	APM20-2	50～65	CSH20	50～65	SG20- CT-SG20- ST-SG20-	3.0～20.0 6.0～20.0 6.0～20.0	CW55
	– 135			93	–	4.80									
	– 165			123	–	5.30									
	– 200			158	–	5.80									
	250			208	–	6.50									
							P106		P110		P112		P92		P118

BT50-NDC ニュードリルミルチャック New drill mill chuck

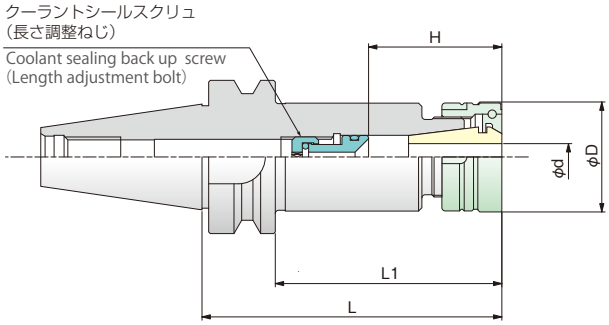

BT50 – NDC 10 – 90

- 長さL寸法 Length L
- 適合コレットサイズ Applicable collet size
- ニュードリルミルチャック New drill mill chuck
- シャンクサイズ Shank No.

型番 Model		L	把握径 Capacity φd	L1	質量 Weight (kg)	標準付属 (Standard accessories) ロックナット Lock nut 型番 Model	φD	別途お求めください。(option) 長さ調整ねじ Length adjustment bolt 型番 Model	H	クーラントシールスクリュ Coolant sealing back up screw 型番 Model	H	コレット Collet 型番 Model	口径 dia.	スパナ Spanner 型番 Model
BT50	– NDC10	– 90	0.5～10.0	52	3.80	NDN10	33	APM10-2	35～45	CSH10	35～45	YCC10-	1.0～10.0	FS33
		– 120		82	4.00							CT-YCC10-	3.0～10.0	
		– 150		112	4.20							ST-YCC10-	3.0～10.0	
	– NDC13	– 90	0.5～13.0	52	3.90	NDN13	36	APM13-2 APM13-3	45～55 38～48	CSH13	45～55	YCC13-	1.0～13.0	FS36
		– 120		82	4.00							CT-YCC13-	3.0～13.0	
		– 150		112	4.20							ST-YCC13-	3.0～13.0	
	– NDC16	– 105	2.5～16.0	67	4.00	NDN16	42	APM16-2	40～60	CSH16	45～60	YCC16-	3.0～16.0	FS42
		– 135		97	4.30							CT-YCC16-	5.0～16.0	
		– 165		127	4.60							ST-YCC16-	5.0～16.0	
	– NDC20	– 105	3.5～20.0	67	4.20	NDN20	52	APM20-2	50～65	CSH20	50～65	YCC20-	4.0～20.0	FS52
		– 135		97	4.60							CT-YCC20-	5.0～20.0	
		– 165		127	5.10							ST-YCC20-	5.0～20.0	
	– NDC25	– 105	5.0～25.0	67	4.40	NDN25	62	APM20-2	66～80	CSH25	66～80	YCC25-	6.0～25.0	FS62
		– 135		97	5.00									
		– 165		127	5.60									
	– NDC32	– 105	5.0～32.0	67	4.50	NDN32	76	APM32	80～95	CSH32	80～95	YCC32-	6.0～32.0	FS76
		– 135		97	5.50									
		– 165		127	6.40									
						P107		P110		P112		P95		P116

BT50-PCH ペンシルミルチャック Pencil mill chuck

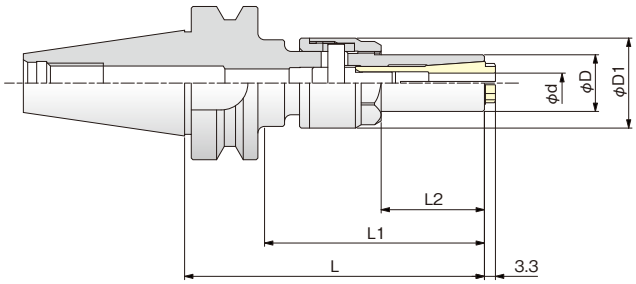

BT50 – PCH 6 – 105

- 105: 長さL寸法 Length L
- 6: 適合コレットサイズ Applicable collet size
- PCH: ペンシルミルチャック Pencil mill chuck
- BT50: シャンクサイズ Shank No.

型番 Model			L	把握径 Capacity φd	φD	φD1	L1	L2	質量 Weight (kg)	別途お求めください。(option) コレット Collet 型番 Model	口径 dia.	スパナ Spanner 型番 Model
BT50	– PCH6		– 105	3.0～6.0	17	27	65	31	3.70	YPC6-	3.0～6.0	KS6
BT50	– PCH10		– 120	3.0～10.0	23	34	82	45	3.80	YPC10-	3.0～10.0	KS10
										P100		P119

BT50-FMA フェイスミルアーバA型 Face mill arbor Type A

BT50 – FMA 25.4 – 45

- 長さL寸法 Length L
- 取付部外径 Spigot diameter
- フェイスミルアーバA型 Face mill arbor Type A
- シャンクサイズ Shank No.

図1 Fig1

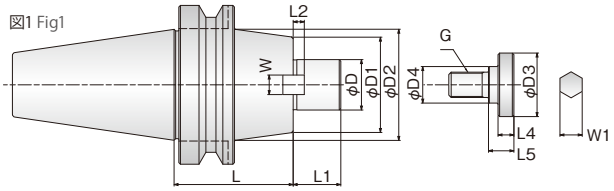

図2 Fig2

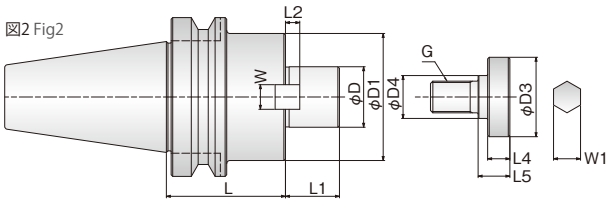

図3 Fig3

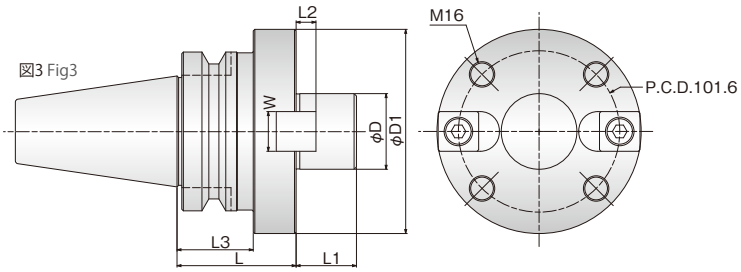

型番 Model		L	図 Fig	φD (h6)	φD1	φD2	L1	ドライブキー Drive key L2	ドライブキー Drive key W	L3	クランプボルト Clamping bolt G	クランプボルト Clamping bolt φD3	クランプボルト Clamping bolt φD4	クランプボルト Clamping bolt L4	クランプボルト Clamping bolt L5	クランプボルト Clamping bolt W1	質量 Weight (kg)
BT50	– FMA25.4	– 45	2	25.4	50	–	22	5	9.1	–	M12	33	18	10	12	10	3.80
		– 90	1			70											5.00
		– 150															6.40
	– FMA31.75	– 45	2	31.75	60	–	30	7	12.3	–	M16	40	23	10	16	14	3.90
		– 75	1			70											4.90
		– 105															5.70
	– FMA38.1	– 45	2	38.1	80	–	34	9	15.5	–	M20	50	27	14	20	17	4.30
		– 75															5.60
	– FMA47.625	– 75	3	47.625	128.57	–	38	12.5	25	48	六角穴付きボルトM16×60 Hexagon socket head cap bolt						7.40
	– FMA50.8	– 45	2	50.8	99	–	36	10	18.65	–	M24	65	37	14	24	19	4.80
		– 75															6.70

◆質量は工具を含みません。
◆工具締め付け用クランプボルトは付属しています。
◆ご使用の工具によっては六角穴付きボルトで取り付ける場合もありますので、工具の仕様をご確認ください。
◆Weight does not include tools.
◆Clamp bolt for tool tightening is included.
◆Some tools require a hexagon socket bolt for attaching, please check the specifications of your tool before using.

BT50-FMB フェイスミルアーバB型 Face mill arbor Type B

BT50 – FMB 25.4 – 45

- 長さL寸法 Length L
- 取付部外径 Spigot diameter
- フェイスミルアーバB型 Face mill arbor Type B
- シャンクサイズ Shank No.

図1 Fig1

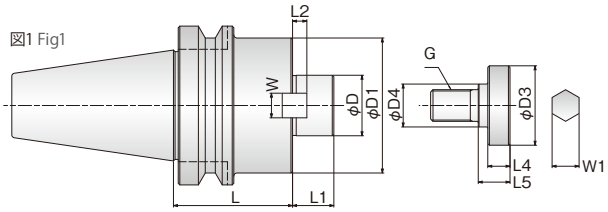

図2 Fig2

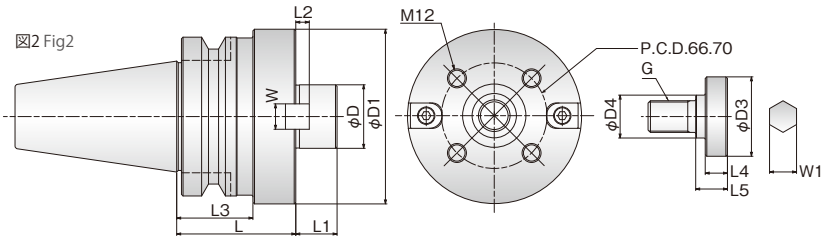

図3 Fig3

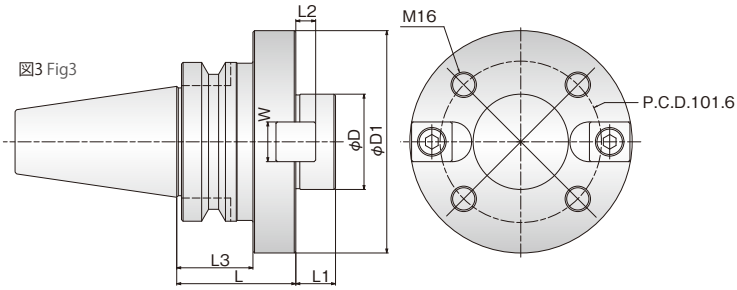

型番 Model		L	図 Fig	φD (h6)	φD1	L1	ドライブキー Drive key L2	ドライブキー Drive key W	L3	クランプボルト Clamping bolt G	クランプボルト Clamping bolt φD3	クランプボルト Clamping bolt φD4	クランプボルト Clamping bolt L4	クランプボルト Clamping bolt L5	クランプボルト Clamping bolt W1	質量 Weight (kg)
BT50	– FMB25.4	– 45	1	25.4	80	26	5	9.1	–	M12	33	18	10	12	10	4.00
		– 90														5.80
		– 150														8.10
	– FMB27	– 45	1	27	80	26	6	12	–	M12	33	18	10	12	10	4.10
		– 90														5.90
		– 150														8.30
	– FMB38.1	– 45	1	38.1	85	26	9	15.5	–	M20	50	27	14	20	17	4.30
		– 75														5.70
		– 105														7.00
	– FMB40	– 45	1	40	85	26	8.5	16	–	M20	50	27	14	20	17	4.30
		– 75														5.70
		– 105														7.00
	– FMB40F	– 75	2	40	110	26	8.5	16	48	※M20	50	27	14	20	17	6.50
	– FMB60	– 75	3	60	140	25	12.5	25	48	六角穴付きボルトM16×50 Hexagon socket head cap bolt						8.50

◆質量は工具を含みません。
◆工具締め付け用クランプボルトは付属しています。
◆ご使用の工具によっては六角穴付きボルトで取り付ける場合もありますので、工具の仕様をご確認ください。
※クランプボルトは六角穴付きボルトM12×45（4本）もお選びいただけます。
◆Weight does not include tools.
◆Clamp bolt for tool tightening is included.
◆Some tools require a hexagon socket bolt for attaching, please check the specifications of your tool before using.
※Hexagon socket head cap bolts M12 x 45 (4 pcs.) can be chosen instead of clamp bolts.

BT50-FMC フェイスミルアーバC型 Face mill arbor Type C

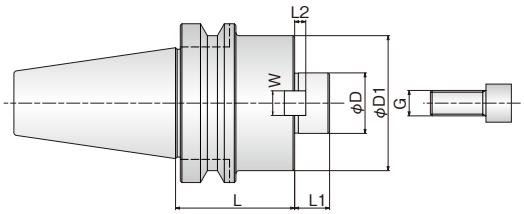

BT50 – FMC 22 – 60

- 長さL寸法 Length L
- 取付部外径 Spigot diameter
- フェイスミルアーバC型 Face mill arbor Type C
- シャンクサイズ Shank No.

型番 Model		L	φD (h6)	φD1	L1	ドライブキー Drive key L2	ドライブキー Drive key W	クランプボルト Clamping bolt G	質量 Weight (kg)
BT50	– FMC22	– 60	22	45	18	5	10	六角穴付きボルトM10×30 Hexagon socket head cap bolt	3.80
		– 105							4.60
		– 150							5.20
	– FMC25.4	– 45	25.4	70	20	5	9.1	六角穴付きボルトM12×35 Hexagon socket head cap bolt	3.90
		– 90							5.40
		– 150							7.20
	– FMC27	– 45	27	70	20	6	12	六角穴付きボルトM12×35 Hexagon socket head cap bolt	3.90
		– 90							5.40
		– 150							7.20
	– FMC32	– 45	32	85	22	7	14	六角穴付きボルトM16×35 Hexagon socket head cap bolt	4.00
		– 75							5.60
		– 105							6.90
	– FMC38.1	– 45	38.1	85	22	7	15.5	六角穴付きボルトM16×35 Hexagon socket head cap bolt	4.10
		– 75							5.50
		– 105							6.90

◆質量は工具を含みません。
◆工具締め付け用六角穴付きボルトは付属しています。
◆ご使用の工具によってはクランプボルトで取り付ける場合もありますので、工具の仕様をご確認ください。
◆Weight does not include tools.
◆Hexagon socket head cap bolt for tool tightening is included.
◆Some tools require a clamp bolt for attaching, please check the specifications of your tool before using.

BT50-HSL サイドロックドリルホルダ Side lock drill holder

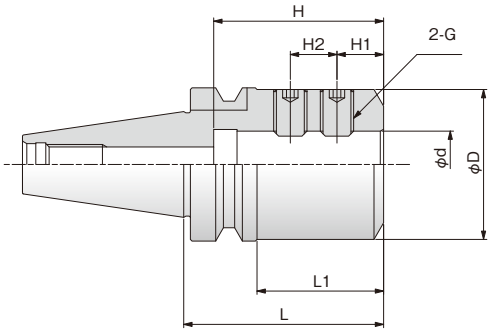

BT50 – HSL 20 – 135

- 長さL寸法 Length L
- 把持径 Clamping diameter
- サイドロックドリルホルダ Side lock drill holder
- シャンクサイズ Shank No.

型番 Model			L	φd	φD	L1	H	H1	H2	G	質量 Weight (kg)
BT50	–	HSL20	– 135	20	45	94	51	14	14	M10	4.50
	–	HSL25	– 105	25	48	64	57	15	20	M12	4.20
	–	HSL32	– 105	32	61	64	61	15	20	M12	4.60
	–	HSL40	– 105	40	68	64	71	15	25	M14	4.70

BT50-TPS タップホルダ Tap holder

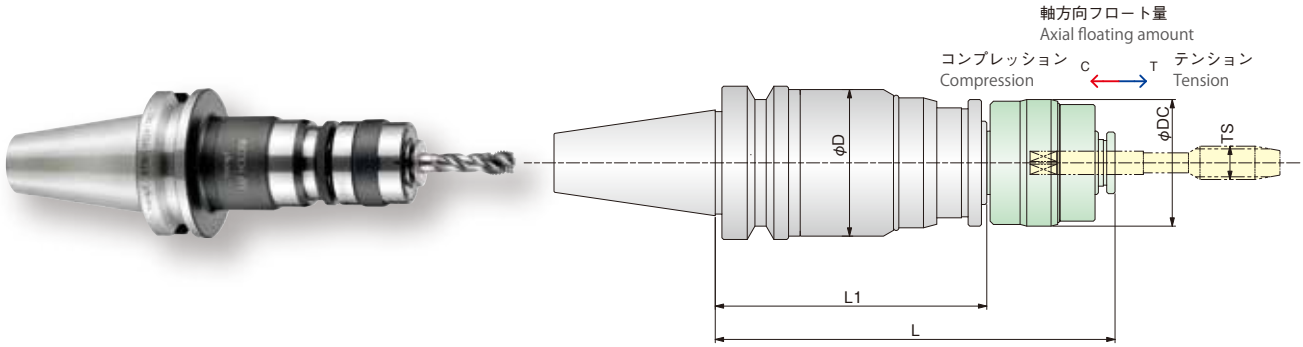

BT50 – TPS 12 – 150

- 長さL寸法 Length L
- 適合タップコレットサイズ Applicable tap collet size
- タップホルダ Tap holder
- シャンクサイズ Shank No.

型番 Model		φD	L1	C ←	T →	質量 Weight (kg)	別売品 (optional accessories) 適合するタップコレット Applicable tap collet 型番 Model	TS タップサイズ Tap size M	UNC	Rp、Rc	L	L2	φDC
BT50	– TPS12 – 150	44	113	10	15	4.10	TC12-	M3～M10	1/4、5/16、3/8、7/16		150	133	38
								M12	1/2	P1/8	155.5	138.5	
	– TPS16 – 165	57	122	10	15	4.60	TC16-	M4～M12	1/4、5/16、3/8、7/16、1/2	P1/8	165	142	47
								M14、M16	9/16、5/8	P1/4	168	145	
	– TPS24 – 180	63	126	10	15	4.90	TC24-	M10～M20	3/8、7/16、1/2、9/16、5/8、3/4	P1/8、P1/4 P3/8	180	152.7	56
								M22、M24	7/8	P1/2、P5/8	184	156.7	82
	– TPS39 – 215	95	146	15	20	6.90	TC39-	M18～M39	3/4、7/8、1、1・1/18、1・1/4、1・3/8、1・1/2	P1/2、P5/8、P3/4、P7/8、P1、P1・1/8	215	186.5	82

P101

◆軸方向の寸法は誤差が大きいので、工具装着後に実測してから加工してください。
◆切削速度 15m/min^{-1} 以下でお使いください。
◆Since the dimension error of the axial direction is large, after tool attachment, check the actual measurement before processing.
◆Use at a maximum cutting speed of 15m/min^{-1} or less.

BT50-SLC スーパーキーレスドリームチャック Super keyless dream chuck

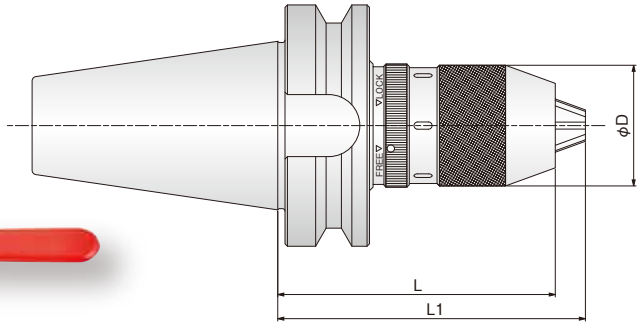

BT50 – SLC 13 – 115

- 115: 長さL寸法 Length L
- 13: 最大工具径 Max. tool diameter
- SLC: スーパーキーレスドリームチャック Super keyless dream chuck
- BT50: シャンクサイズ Shank No.

型番 Model	L	ツカミ能力 Capacity	L1	φD	質量 Weight (kg)	付属スパナ Attached Spanner 型番 Model
BT50 – SLC13	– 115	0.5～13.0	127.5	50	4.50	FS13LC

P121

BT50-LC CNCキーレスドリルチャック CNC keyless drill chuck

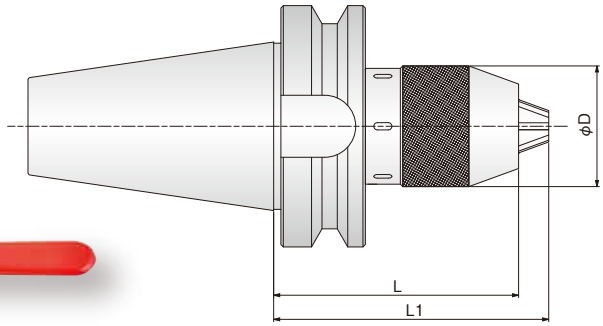

BT50 – LC 6.5F – 85

- 85: 長さL寸法 Length L
- 6.5F: 最大工具径 Max. tool diameter
- LC: CNCキーレスドリルチャック CNC keyless drill chuck
- BT50: シャンクサイズ Shank No.

型番 Model		L	ツカミ能力 Capacity	L1	φD	質量 Weight (kg)	付属スパナ Attached Spanner 型番 Model
BT50	– LC6.5F	– 85	0.5～6.5	91.0	34	3.90	FS6.5LC
		– 130		136.0		4.10	
		– 175		181.0		4.30	
	– LC13F	– 105	0.5～13.0	117.0	50	4.30	FS13LC
		– 150		162.0		4.90	
		– 195		207.0		5.40	
	– LC16F	– 110	3.0～16.0	123.0	56	4.60	FS16LC
		– 155		168.0		5.30	
		– 200		208.0		6.00	

P121

BBT40/BBT50 Tooling System

ビッグプラスシステムは、大昭和精機ライセンス商品です。
BIG-PLUS Spindle System is a licensed product of BIG DAISHOWA SEIKI CO LTD.

ホルダの沈みこみがなく Z方向の寸法安定性アップ 加工面精度アップ

No Sinking of Holder Z-direction Dimension Stability and Working Face Accuracy Improved

高速回転時のZ寸法変化の防止
Prevention of Z-dimension variation in high speed rotation

スピンドル装着時の繰返し精度がアップ
Repeating Accuracy of On/Off-Spindle Improved

フランジ端面が密着するため、安定した高精度取り付けが実現。
Firm contacting of flange surface achieves stable high accuracy for fitting.

二面拘束により曲げ剛性アップ
Bending Stiffness Improved by Duplex-Holding

二面拘束により防振効果アップ
Anti-vibration Improved by Duplex-Holding

常にテーパと端面が密着しているため、フレッチングが抑えられる。
Duplex-holding prevents fretting.

高速・高送りで加工能率アップ
High Efficient Machining in High Speed Rotation/Feeding

高速回転でスピンドルが拡張しても、テーパ部と端面が完全に密着。さらに二面拘束の支持バランスで加工能率がアップ。

Even if the spindle is expanded during high speed rotation, the taper and flange surface contacts firmly, Sustaining balancing of duplex-holding achieves high efficient machining.

刃具の寿命アップに貢献
Long life of cutting tools

従来品とはココが違う！
Comparison with conventional holders

＜ビッグプラスシステム採用のメリット＞

テーパ部とフランジ端面の二面当たりのため、曲げ剛性が高く、高速高送り加工が可能です。また、機械主軸の端面にフランジ端面を当てるため、高速回転時や重切削時にツールホルダの沈み込みがなく、Z方向の寸法安定性が良いことが特長です。
ビッグプラスシステムは、大昭和精機ライセンス商品です。

＜Adopting BIG-PLUS Spindle System＞

With the duplex-holding by taper and flange surface, the bending stiffness is stronger and the high speed cutting and feeding is available. Since the flange surface contacts with the spindle surface, sinking of the holder is prevented during high speed rotation and heavy cutting. The Z-direction dimension stability is firmer.
BIG-PLUS Spindle System is a licensed product of BIG DAISHOWA SEIKI CO LTD.

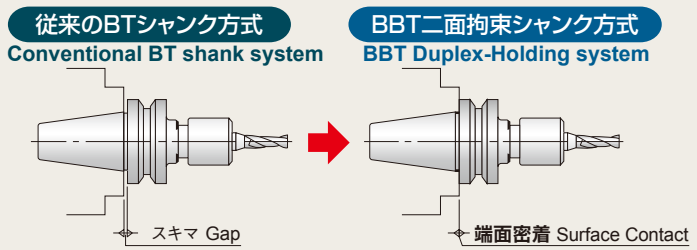

BBT40-SGC スーパーG1チャック Super G1 chuck

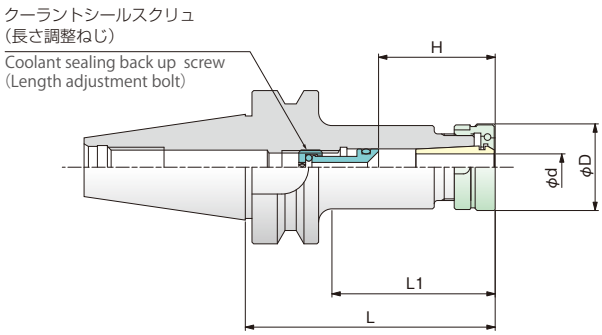

BBT40 – SGC 6 – 60

- 長さL寸法 Length L
- 適合コレットサイズ Applicable collet size
- スーパーG1チャック Super G1 chuck
- シャンクサイズ Shank No.

型番 Model	L	把握径 Capacity φd	L1	質量 Weight (kg)	標準付属 (Standard accessories) ロックナット Lock nut 型番 Model	φD	別途お求めください。(option) 長さ調整ねじ Length adjustment bolt 型番 Model	H	クーラントシールスクリュ Coolant sealing back up screw 型番 Model	H	コレット Collet 型番 Model	口径 dia.	スパナ Spanner 型番 Model
BBT40 – SGC6	– 60	1.0～6.0	29	1.05	SGN6	20	APM6	26～36	CSH6	35～45	SG6- CT-SG6- ST-SG6-	1.0～6.0 3.0～6.0 3.0～6.0	FS20
	– 75		44	1.10									
	– 90		59	1.10									
	– 105		74	1.10									
	– 120		89	1.15									
	– 135		104	1.20									
	– 165		134	1.20									
	– 200		169	1.35									
BBT40 – SGC8	– 60	1.0～8.0	29	1.15	SGN8	26	APM8-2	30～40	CSH8	30～40	SG8- CT-SG8- ST-SG8-	1.0～8.0 3.0～8.0 3.0～8.0	FS26
	– 75		44	1.20									
	– 90		59	1.20									
	– 105		74	1.25									
	– 120		89	1.30									
	– 135		104	1.30									
	– 165		134	1.45									
	– 200		169	1.55									
BBT40 –SGC10	– 60	2.0～10.0	29	1.05	SGN10	31	APM10-2	33～43	CSH10	33～43	SG10- CT-SG10- ST-SG10-	2.0～10.0 3.0～10.0 3.0～10.0	FS33
	– 75		44	1.15									
	– 90		59	1.20									
	– 105		74	1.25									
	– 120		89	1.35									
	– 135		104	1.40									
	– 165		134	1.45									
	– 200		169	1.60									
–SGC12	– 60	3.0～12.5	29	1.10	SGN12	36	APM12-2	40～55	CSH12	40～55	SG12- CT-SG12- ST-SG12-	3.0～12.5 6.0～12.5 6.0～12.5	FS36
	– 75		44	1.20									
	– 90		59	1.30									
	– 105		74	1.40									
	– 120		89	1.50									
	– 135		104	1.60									
	– 165		134	1.75									
	– 200		169	1.95									
					P105		P110		P112		P92		P116

BBT40-SGC スーパーG1チャック Super G1 chuck

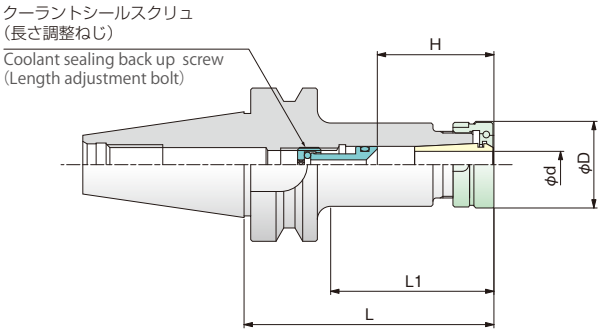

BBT40 – SGC 6 – 60

- 長さL寸法 Length L
- 適合コレットサイズ Applicable collet size
- スーパーG1チャック Super G1 chuck
- シャンクサイズ Shank No.

型番 Model	L	把握径 Capacity φd	L1	質量 Weight (kg)	標準付属 (Standard accessories) ロックナット Lock nut 型番 Model	φD	別途お求めください。(option) 長さ調整ねじ Length adjustment bolt 型番 Model	H	クーラントシールスクリュ Coolant sealing back up screw 型番 Model	H	コレット Collet 型番 Model	口径 dia.	スパナ Spanner 型番 Model
BBT40 –SGC16	– 60	3.0～16.0	29	1.20	SGN16	42	APM16-2	40～55	CSH16	45～60	SG16- CT-SG16- ST-SG16-	3.0～16.0 6.0～16.0 6.0～16.0	FS42
	– 75		44	1.30									
	– 90		59	1.40									
	– 105		74	1.55									
	– 120		89	1.65									
	– 135		104	1.80									
	– 165		134	1.95									
	– 200		169	2.20									
BBT40 –SGC20	– 60	3.0～20.0	29	1.25	SGN20	50	APM20-2	50～65	CSH20	50～65	SG20- CT-SG20- ST-SG20-	3.0～20.0 6.0～20.0 6.0～20.0	FS50
	– 75		44	1.40									
	– 90		59	1.50									
	– 105		74	1.60									
	– 120		89	1.75									
	– 135		104	2.10									
	– 165		134	2.30									
	– 200		169	2.55									
BBT40 –SGC25	– 75	6.0～25.0	48	1.80	SGN25	60	APM20-2	63～70	–	–	SG25- CT-SG25- ST-SG25-	6.0～25.0 8.0～25.0 8.0～25.0	FS62
	– 90		63	1.90					–	–			
	– 105		78	2.00			APM25-2	64～80	CSH25	64～80			
	– 120		93	2.20									
	– 135		108	2.50									
	– 165		138	2.65									
	– 200		173	3.00									
BBT40 –SGC32	– 90	16.0～32.0	63	1.90	SGN32	72	–	–	–	–	SG32- CT-SG32- ST-SG32-	16.0～32.0 16.0～32.0 16.0～32.0	FS76
	– 105		78	2.10			APM20-2	65～80					
	– 135		108	2.35									
	– 165		138	2.35									
	– 200		173	2.90									
					P106		P110		P112		P92		P118

BBT40-SGC_AD スーパーG1チャック アドバンス Super G1 chuck Advance

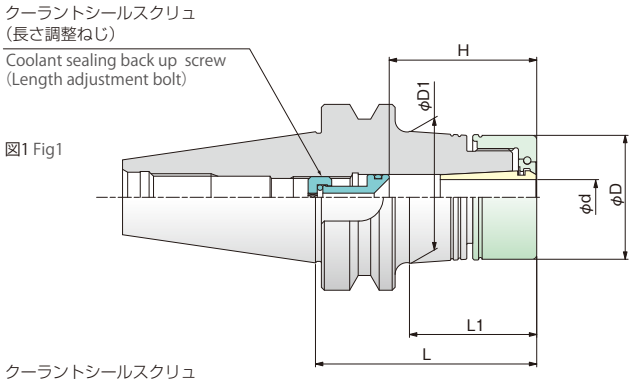

図1 Fig1

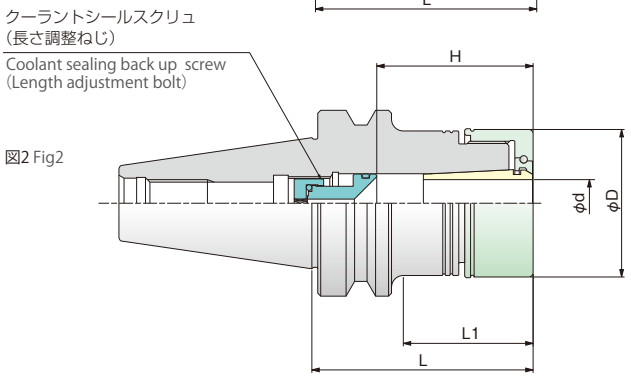

図2 Fig2

BBT40 − SGC 6 AD − 60

- 60: 長さL寸法 Length L
- AD: アドバンス仕様 Advance spec
- 6: 適合コレットサイズ Applicable collet size
- SGC: スーパーG1チャック Super G1 chuck
- BBT40: シャンクサイズ Shank No.

型番 Model		L	図 Fig	把握径 Capacity φd	L1	φD1	質量 Weight (kg)	標準付属 (Standard accessories) ロックナット Lock nut 型番 Model	φD	別途お求めください。(option) 長さ調整ねじ Length adjustment bolt 型番 Model	H	クーラントシールスクリュ Coolant sealing back up screw 型番 Model	H	コレット Collet 型番 Model	口径 dia.	レンチ Wrench 型番 Model
BBT40	−SGC6AD	−60	1	1.0〜6.0	29	−	1.10	SGN6AD	25	APM6	26〜36	CSH6	35〜45	SG6- CT-SG6- ST-SG6-	1.0〜6.0 3.0〜6.0 3.0〜6.0	CW25
		−75			43	29.0	1.20									
		−90			58	31.1	1.20									
		−105			73	33.2	1.30									
		−120			88	35.3	1.40									
		−135			103	37.3	1.60									
		−165			133	41.5	1.80									
		−200			168	46.4	2.20									
	−SGC8AD	−60	1	1.0〜8.0	29	−	1.10	SGN8AD	30	APM8-2	30〜40	CSH8	30〜40	SG8- CT-SG8- ST-SG8-	1.0〜8.0 3.0〜8.0 3.0〜8.0	CW30
		−75			43	33.5	1.20									
		−90			58	35.6	1.20									
		−105			73	37.7	1.30									
		−120			88	39.8	1.40									
		−135			103	41.9	1.60									
		−165			133	46.1	1.80									
		−200			168	51.0	2.20									
	−SGC10AD	−60	1	2.0〜10.0	29	−	1.10	SGN10AD	35	APM10-2	33〜43	CSH10	33〜43	SG10- CT-SG10- ST-SG10-	2.0〜10.0 3.0〜10.0 3.0〜10.0	CW35
		−75			43	38.1	1.20									
		−90			58	40.2	1.30									
		−105			73	42.3	1.40									
		−120			88	44.4	1.60									
		−135			103	46.5	1.70									
		−165			132.5	46.8	2.10									
		−200			167.5	50.5	2.60									
	−SGC12AD	−60	1	3.0〜12.5	29	−	1.30	SGN12AD	42	APM12-2	40〜55	CSH12	40〜55	SG12- CT-SG12- ST-SG12-	3.0〜12.5 6.0〜12.5 6.0〜12.5	CW42
		−75			42.5	44.8	1.40									
		−90			57.5	46.9	1.60									
		−105			72.5	49.0	1.80									
		−120			88	48.8	2.00									
		−135			103	50.4	2.20									
		−165			132.5	49.7	2.50									
		−200			168	52.1	3.00									
								P106		P110		P112		P92		P118

BBT40-SGC_AD スーパーG1チャック アドバンス Super G1 chuck Advance

クーラントシールスクリュ
(長さ調整ねじ)
Coolant sealing back up screw
(Length adjustment bolt)

図1 Fig1

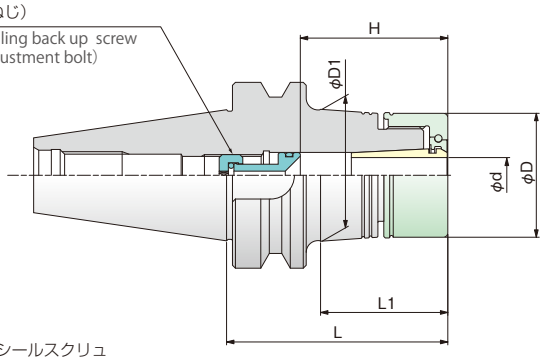

クーラントシールスクリュ
(長さ調整ねじ)
Coolant sealing back up screw
(Length adjustment bolt)

図2 Fig2

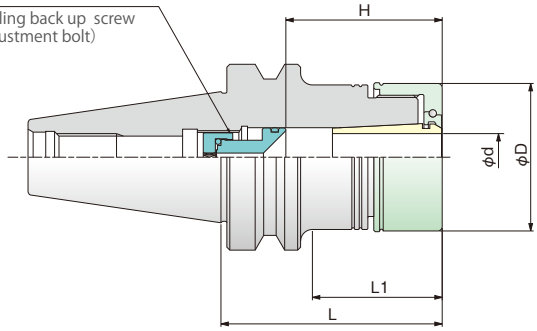

BBT40 – SGC 6 AD – 60

- 長さL寸法 Length L
- アドバンス仕様 Advance spec
- 適合コレットサイズ Applicable collet size
- スーパーG1チャック Super G1 chuck
- シャンクサイズ Shank No.

型番 Model		L	図 Fig	把握径 Capacity φd	L1	φD1	質量 Weight (kg)	標準付属 (Standard accessories) ロックナット Lock nut 型番 Model	φD	別途お求めください。(option) 長さ調整ねじ Length adjustment bolt 型番 Model	H	クーラントシールスクリュ Coolant sealing back up screw 型番 Model	H	コレット Collet 型番 Model	口径 dia.	レンチ Wrench 型番 Model
BBT40	–SGC16AD	– 60	2	3.0～16.0	29	–	1.40	SGN16AD	50	APM16-2	40～55	CSH16	45～60	SG16- CT-SG16- ST-SG16-	3.0～16.0 6.0～16.0 6.0～16.0	CW50
		– 75			44	–	1.60									
		– 105			74	–	1.90									
		– 135			104	–	2.40									
		– 165			134	–	2.80									
		– 200			169	–	3.30									
	–SGC20AD	– 60	2	3.0～20.0	30	–	1.20	SGN20AD	55	APM20-2	50～65	CSH20	50～65	SG20- CT-SG20- ST-SG20-	3.0～20.0 6.0～20.0 6.0～20.0	CW55
		– 75			44	–	1.50									
		– 105			74	–	2.00									
		– 120			89	–	2.20									
		– 135			104	–	2.40									
		– 165			134	–	2.90									
		– 200			169	–	3.50									
								P106		P110		P112		P92		P118

BBT40-GGC グリーンG1チャック Green G1 chuck

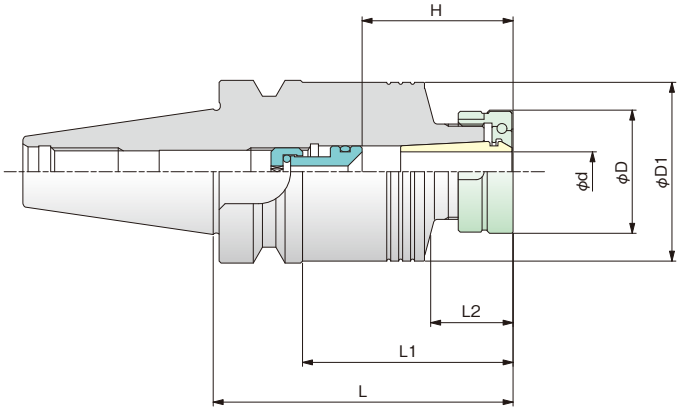

BBT40 – GGC 8 – 75

- 75: 長さL寸法 Length L
- 8: 適合コレットサイズ Applicable collet size
- GGC: グリーンG1チャック Green G1 chuck
- BBT40: シャンクサイズ Shank No.

型番 Model	L	把握径 Capacity φd	L1	L2	φD1	質量 Weight (kg)	標準付属 (Standard accessories) ロックナット Lock nut 型番 Model	φD	別途お求めください。(option) 長さ調整ねじ Length adjustment bolt 型番 Model	H	クーラントシールスクリュ Coolant sealing back up screw 型番 Model	H	コレット Collet 型番 Model	口径 dia.	スパナ Spanner 型番 Model
BBT40 – GGC8 –	75	1.0～8.0	48	18	62	1.50	SGN8	26	APM8-2	30～40	CSH8	30～40	SG8- CT-SG8- ST-SG8-	1.0～8.0 3.0～8.0 3.0～8.0	FS26
BBT40 – GGC10 –	75	2.0～10.0	48	19.5	62	1.50	SGN10	31	APM10-2	33～43	CSH10	33～43	SG10- CT-SG10- ST-SG10-	2.0～10.0 3.0～10.0 3.0～10.0	FS33
BBT40 – GGC12 –	75	3.0～12.5	48	20.5	62	1.50	SGN12	36	APM12-2	40～55	CSH12	40～55	SG12- CT-SG12- ST-SG12-	3.0～12.5 6.0～12.5 6.0～12.5	FS36
BBT40 – GGC16 –	75	3.0～16.0	48	21.5	62	1.40	SGN16	42	APM16-2	45～54	CSH16	45～60	SG16- CT-SG16- ST-SG16-	3.0～16.0 6.0～16.0 6.0～16.0	FS42
BBT40 – GGC20 –	75	3.0～20.0	48	23.5	62	1.40	SGN20	50	APM20-2	50～65	CSH20	50～65	SG20- CT-SG20- ST-SG20-	3.0～20.0 6.0～20.0 6.0～20.0	FS50
BBT40 – GGC25 –	75	6.0～25.0	48	27	62	1.40	SGN25	60	APM20-2	63～70	—	—	SG25- CT-SG25- ST-SG25-	6.0～25.0 8.0～25.0 8.0～25.0	FS62
							P105		P110		P112		P92		P116

BBT50-SGC スーパーG1チャック Super G1 chuck

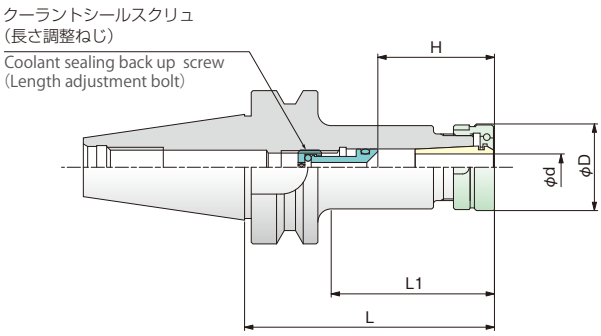

BBT50 – SGC 6 – 90

- 長さL寸法 Length L
- 適合コレットサイズ Applicable collet size
- スーパーG1チャック Super G1 chuck
- シャンクサイズ Shank No.

型番 Model	L	把握径 Capacity φd	L1	質量 Weight (kg)	標準付属 (Standard accessories) ロックナット Lock nut 型番 Model	φD	別途お求めください。(option) 長さ調整ねじ Length adjustment bolt 型番 Model	H	クーラントシールスクリュ Coolant sealing back up screw 型番 Model	H	コレット Collet 型番 Model	口径 dia.	スパナ Spanner 型番 Model
BBT50 – SGC6	– 90	1.0～6.0	48	3.70	SGN6	20	APM6	26～36	CSH6	35～45	SG6- CT-SG6- ST-SG6-	1.0～6.0 3.0～6.0 3.0～6.0	FS20
	– 120		78	3.70									
	– 165		123	3.80									
	– 200		158	3.90									
BBT50 – SGC8	– 90	1.0～6.0	48	3.80	SGN8	26	APM8-2	30～40	CSH8	30～40	SG8- CT-SG8- ST-SG8-	1.0～8.0 3.0～8.0 3.0～8.0	FS26
	– 120		78	3.80									
	– 165		123	3.90									
	– 200		158	4.10									
BBT50 –SGC10	– 90	1.0～8.0	48	3.80	SGN10	31	APM10-2	33～43	CSH10	33～43	SG10- CT-SG10- ST-SG10-	2.0～10.0 3.0～10.0 3.0～10.0	FS33
	– 120		78	3.90									
	– 165		123	4.20									
	– 200		158	4.40									
	– 250		208	4.60									
BBT50 –SGC12	– 90	1.0～8.0	48	3.80	SGN12	36	APM12-2	40～55	CSH12	40～55	SG12- CT-SG12- ST-SG12-	3.0～12.5 6.0～12.5 6.0～12.5	FS36
	– 120		78	4.00									
	– 165		123	4.30									
	– 200		158	4.60									
	– 250		208	5.00									
BBT50 –SGC16	– 75	2.0～10.0	33	3.80	SGN10	42	APM16-2	40～55	CSH16	45～60	SG16- CT-SG16- ST-SG16-	3.0～16.0 6.0～16.0 6.0～16.0	FS42
	– 90		48	3.90									
	– 120		78	4.10									
	– 165		123	4.50									
	– 200		158	4.80									
	– 250		208	5.30									
					P105		P110		P112		P92		P116

型番 Model		L	把握径 Capacity φd	L1	質量 Weight (kg)	標準付属 (Standard accessories) ロックナット Lock nut 型番 Model	φD	別途お求めください。(option) 長さ調整ねじ Length adjustment bolt 型番 Model	H	クーラントシールスクリュ Coolant sealing back up screw 型番 Model	H	コレット Collet 型番 Model	口径 dia.	スパナ Spanner 型番 Model
BBT50	−SGC20	−75	3.0〜20.0	33	3.80	SGN20	50	APM20-2	50〜65	CSH20	50〜65	SG20- CT-SG20- ST-SG20-	3.0〜20.0 6.0〜20.0 6.0〜20.0	FS50
		−90		48	4.00									
		−120		78	4.40									
		−165		123	5.00									
		−200		158	5.40									
		−250		208	6.00									
	−SGC25	−90	6.0〜25.0	48	4.30	SGN25	60	APM25-2	64〜80	CSH25	64〜80	SG25- CT-SG25- ST-SG25-	6.0〜25.0 8.0〜25.0 8.0〜25.0	FS62
		−105		63	4.40									
		−120		78	4.55									
		−165		123	5.50									
		−200		158	5.90									
	−SGC32	−90	16.0〜32.0	48	4.10	SGN32	72	APM32-2	80〜95	CSH32	80〜95	SG32- CT-SG32- ST-SG32-	16.0〜32.0 16.0〜32.0 16.0〜32.0	FS76
		−105		63	4.80									
		−135		93	5.20									
		−165		123	6.00									
		−200		158	6.80									
		−250		208	7.10									
						P105		P110		P112		P92		P116

BBT50-SGC_AD スーパーG1チャック アドバンス Super G1 chuck Advance

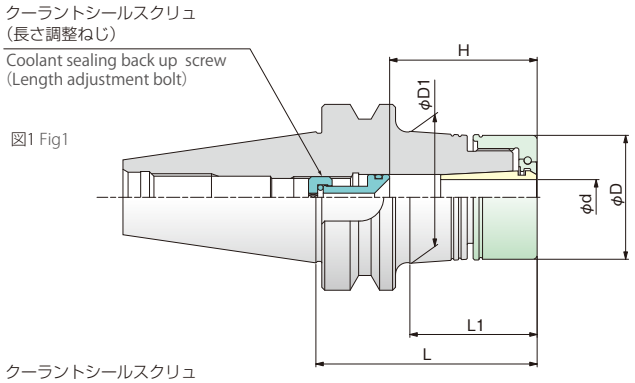

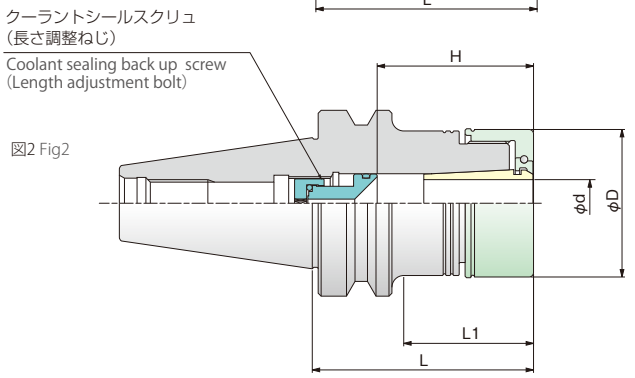

BBT50 – SGC 6 AD – 90

- 90: 長さL寸法 Length L
- AD: アドバンス仕様 Advance spec
- 6: 適合コレットサイズ Applicable collet size
- SGC: スーパーG1チャック Super G1 chuck
- BBT50: シャンクサイズ Shank No.

型番 Model	L	図 Fig	把握径 Capacity φd	L1	φD1	質量 Weight (kg)	標準付属 (Standard accessories) ロックナット Lock nut 型番 Model	φD	別途お求めください。(option) 長さ調整ねじ Length adjustment bolt 型番 Model	H	クーラントシールスクリュ Coolant sealing back up screw 型番 Model	H	コレット Collet 型番 Model	口径 dia.	レンチ Wrench 型番 Model
BBT50 – SGC6AD	– 90	1	1.0～6.0	48	–	3.70	SGN6AD	25	APM6	26～36	CSH6	35～45	SG6- CT-SG6- ST-SG6-	1.0～6.0 3.0～6.0 3.0～6.0	CW25
	–120			77	33.7	3.90									
	–165			122	40.0	4.30									
	–200			157	44.0	4.70									
– SGC8AD	– 90	1	1.0～8.0	48	–	3.80	SGN8AD	30	APM8-2	30～40	CSH8	30～40	SG8- CT-SG8- ST-SG8-	1.0～8.0 3.0～8.0 3.0～8.0	CW30
	–120			77	38.2	3.80									
	–165			122	44.5	3.90									
	–200			157	49.5	4.10									
–SGC10AD	– 90	1	2.0～10.0	48	–	3.80	SGN10AD	35	APM10-2	33～43	CSH10	33～43	SG10- CT-SG10- ST-SG10-	2.0～10.0 3.0～10.0 3.0～10.0	CW35
	–120			77	42.9	4.10									
	–165			122	49.2	4.70									
	–200			156.5	54.1	5.30									
–SGC12AD	– 90	1	3.0～12.5	48	–	4.00	SGN12AD	42	APM12-2	40～55	CSH12	40～55	SG12- CT-SG12- ST-SG12-	3.0～12.5 6.0～12.5 6.0～12.5	CW42
	–120			77	49.5	4.40									
	–165			122	55.8	5.10									
	–200			156.5	60.7	5.80									
–SGC16AD	–105	2	3.0～16.0	63	–	4.30	SGN16AD	50	APM16-2	40～55	CSH16	45～60	SG16- CT-SG16- ST-SG16-	3.0～16.0 6.0～16.0 6.0～16.0	CW50
	–135			93	–	4.70									
	–165			123	–	5.10									
	–200			158	–	5.50									
	–250			208	–	6.20									
–SGC20AD	–105	2	3.0～20.0	63	–	4.40	SGN20AD	55	APM20-2	50～65	CSH20	50～65	SG20- CT-SG20- ST-SG20-	3.0～20.0 6.0～20.0 6.0～20.0	CW55
	–135			93	–	4.80									
	–165			123	–	5.30									
	–200			158	–	5.80									
	250			208	–	6.50									
							P106		P110		P112		P92		P118

BBT50-GGC グリーンG1チャック Green G1 chuck

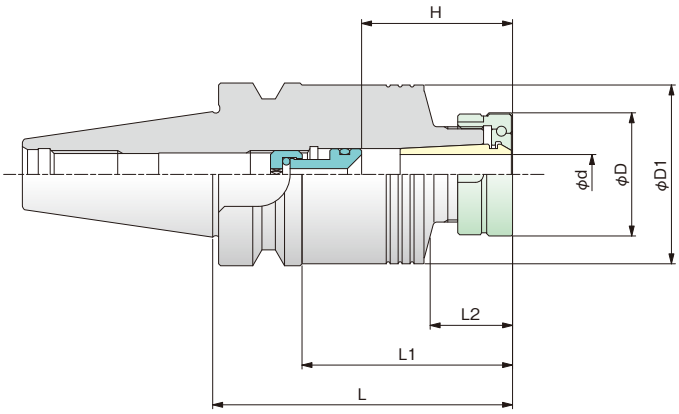

BBT50 – GGC 16 – 90

- 90: 長さL寸法 Length L
- 16: 適合コレットサイズ Applicable collet size
- GGC: グリーンG1チャック Green G1 chuck
- BBT50: シャンクサイズ Shank No.

型番 Model	L	把握径 Capacity φd	L1	L2	φD1	質量 Weight (kg)	標準付属 (Standard accessories) ロックナット Lock nut 型番 Model	φD	別途お求めください。(option) 長さ調整ねじ Length adjustment bolt 型番 Model	H	クーラントシールスクリュ Coolant sealing back up screw 型番 Model	H	コレット Collet 型番 Model	口径 dia.	スパナ Spanner 型番 Model
BBT50 – GGC16 – 90		3.0～16.0	52	21.5	87	4.07	SGN16	42	APM16-2	40～55	CSH16	45～60	SG16- CT-SG16- ST-SG16-	3.0～16.0 6.0～16.0 6.0～16.0	FS42
BBT50 – GGC20 – 90		3.0～20.0	52	23.5	87	4.60	SGN20	50	APM20-2	50～65	CSH20	50～65	SG20- CT-SG20- ST-SG20-	3.0～20.0 6.0～20.0 6.0～20.0	FS50
BBT50 – GGC25 – 90		6.0～25.0	52	27	87	4.50	SGN25	60	APM25-2	65～80	CSH25	65～80	SG25- CT-SG25- ST-SG25-	6.0～25.0 8.0～25.0 8.0～25.0	FS62
							P105		P110		P112		P92		P116

コレット Collet

■コレット比較表
適合は、チャックのページでご確認ください。

■Collet comparison table
See each chuck pages for collet applicable.

	型番 Model	製品名 Product name	ページ Page	適用可能なチャック Suitable chuck								備考 Remarks
				スーパーG1チャック Super G1 chuck	スーパーG1チャック アドバンス Super G1 chuck Advance	ハイブリッドG1チャック Hybrid G1 chuck	グリーンG1チャック Green G1 chuck	ニュードリルミルチャック New drill mill chuck	ペンシルミルチャック Pencil mill chuck	タップホルダ Tap holder	フローティングタップチャック Floating tap chuck	
	SG _	SGコレット SG collet	92	SGC	SGC_AD	HGC	GGC					高精度、高速加工用 For high precision and high speed machining
	CT-SG	SGクーラントコレット・センタースルー SG coolant collet by center through	93									オイルホール付きドリル用 For drills with center-through oil hole
	ST-SG	SGクーラントコレット・サイドスルー SG coolant collet by side through	94									スルースピンドルクーラントの一般工具用 For general tools used with coolant-through spindle
	YCC	ドリルミルコレット Drill mill collet	95					NDC				広い把握範囲 Wide gripping diameter range
	CT-YCC	YCCクーラントコレット・センタースルー YCC coolant collet by center through	97									オイルホール付きドリル用 For drills with center-through oil hole
	ST-YCC	YCCクーラントコレット・サイドースルー YCC coolant collet by side through	98									スルースピンドルクーラントの一般工具用 For general tools used with coolant-through spindle
	YPC	ペンシルミルコレット Pencil mill collet	100									小径用φ 3-10 For small diameter φ3-10
	TC	タップコレット Tap collet	101						PCH	TPS		専用機、汎用機、NC機用 For dedicated machines, general-purpose machines, and NC machines
	YCT	タッピングコレット Tapping collet	102					NDC				シンクロタップ機能のないNC機用 For NC machines without synchro tap function

SG　SGコレット　SG collet

■スーパーG1チャック、スーパーG1チャック アドバンス、グリーンG1チャック、ハイブリッドG1チャック用
■総合振れ精度5μm保証
振れ精度が高いと、寸法精度がよいだけでなく、刃先の負荷が均等になって表面粗さが向上し、刃先寿命が延びます。
■高速、重切削
ダブルテーパでシャンクの口元をしっかり把握するので、ビビにくく重切削が可能です。シングルテーパでは口元を把握しないのでビビやすく、エンドミルが抜け出たり折れやすくなります。

■For Super G1 chuck, Super G1 chuck Advance, Green G1 chuck and Hybrid G1 chuck
■Guaranteed 5μm of integrated runout accuracy
High runout accuracy can be expected not only to improve dimensional accuracy but also to improve the surface roughness and extend the life of the cutting edge.
■High speed and heavy cutting
Double taper firmly grip the root of the tool, the rigidity of the cutting tool increases and heavy cutting is possible.
Since single taper does not grip the root of the tool, end mill will come off and break easily.

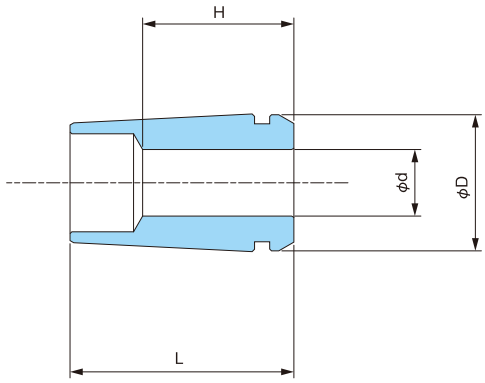

SG 6 – 1
- 1：把持径（φd） Clamping diameter
- 6：適合本体サイズ Body model size
- SG：SGコレット SG collet

型番 Model	φd	H	φD	L	質量 Weight (g)
SG6	–1	8	10.15	18.5	7
	–1.5	10.1			7
	–2	11.3			7
	–2.5	11.9			7
	–3	12.1			6
	–3.175	12.1			6
	–4	13.4			5
	–5	13.7			5
	–5.5	13.8			5
	–6	18.5			4
SG8	–1	7.9	12.8	23.5	13
	–1.5	10.6			13
	–2	10.7			13
	–2.5	11.9			13
	–3	14			12
	–3.175	14			12
	–4	15.8			12
	–5	16.1			11
	–5.5	16.2			11
	–6	17.9			11
	–6.2	17.9			11
	–7	18.2			10
	–8	23.5			9

型番 Model	φd	H	φD	L	質量 Weight (g)
SG10	– 2	11.1	15.3	28	20
	– 2.5	11.8			20
	– 3	13.9			20
	– 3.175	13.9			20
	– 4	16.7			20
	– 5	17			20
	– 5.5	17.1			20
	– 6	19.3			20
	– 6.2	19.3			19
	– 7	19.6			19
	– 8	20.9			18
	– 8.5	21			17
	– 9	21.2			16
	–10	28			14
SG12	– 3	16.8	17.9	32.5	33
	– 3.175	16.8			33
	– 4	19.1			33
	– 5	19.4			33
	– 5.5	19.6			33
	– 6	21.7			33
	– 6.2	21.8			33
	– 7	22			32
	– 8	22.8			31
	– 8.5	22.9			30
	– 9	23.1			29
	–10	24.9			27
	–10.5	25			26
	–11	25.2			25
	–12	32.5			22
	–12.5	32.5			20

型番 Model	φd	H	φD	L	質量 Weight (g)
SG16	– 3	17.2	22.8	37	61
	– 4	20			63
	– 6	22.1			63
	– 8	24.1			62
	– 10	26.2			59
	– 12	27.8			55
	– 16	37			39
SG20	– 3	17	27.6	41	89
	– 4	20.3			99
	– 6	22.8			100
	– 8	26			102
	– 10	27.1			98
	– 12	30.1			98
	– 16	32.3			82
	– 20	41			57
SG25	– 6	23	33.2	50	166
	– 8	26			170
	– 10	27.1			170
	– 12	32			176
	– 16	37.8			166
	– 20	42			142
	– 25	50			93
SG32	– 6	29.4	41.5	58.5	295
	– 8	31			300
	– 10	32.6			325
	– 12	34.2			320
	– 16	38.3			320
	– 20	42			300
	– 25	47.9			262
	– 32	58.5			158

■把握範囲
φd から-0.1mm まで把握できます。
φd-0.05mm 以下は、総合振れ精度5μm保証の対象外です。
SG12 の最大把握径はφ12.5です。
工具シャンクの挿入長さは、H以上としてください 。
上表以外の口径も製作いたしますので、ご用命ください。

■Gripping range
It can grip from φd to -0.1mm.
Runout accuracy is guaranteed up to -0.05mm of φd.
Maximum gripping diameter of SG12 is φ12.5.
Insert the tool shank more than the length of H.
Special sizes also can be produced, contact us by all means.

CT-SG SGクーラントコレット・センタスルー

SG coolant collet for center through

■スルースピンドルクーラントでのオイルホール付きドリル用
■スーパーG1チャック、スーパーG1チャック アドバンス、グリーン G1チャック、ハイブリッドG1チャック用
■高圧クーラント対応（7MPa）
■クーラントシールスクリュ不要
クーラントを漏らさないために、クーラントシールスクリュに工具のシャンク端を突き当てていましたが、突き当てが不要で、振れ精度が安定します。

■For the drill with oil hole which is used on the through spindle coolant type machining center
■For Super G1 chuck,Super G1 chuck Advance, Green G1 chuck and Hybrid G1 chuck
■High pressure coolant is available (7MPa)
■Coolant sealing backup screw is unnecessary
To prevent the coolant leakage, the tip of the shank of the tool was required to press to the coolant sealing backup screw. Owing to the coolant collet, the pressing to the coolant sealing back up screw is unnecessary and the runout accuracy can be stabled.

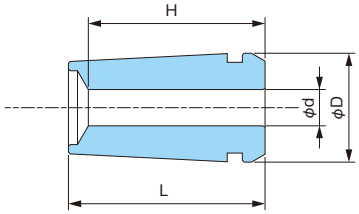

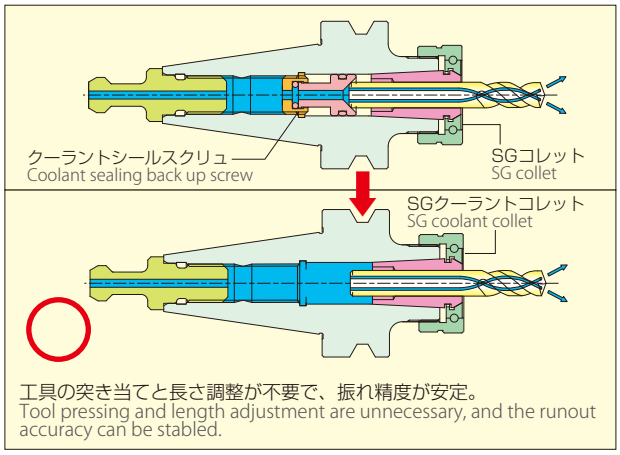

CT－SG 6－3
- 3：把持径（φd） Clamping diameter
- 6：適合本体サイズ Body model size
- SG：SGコレット SG collet
- CT：センタースルー型 Center through type

型番 Model	φd	H	φD	L	質量 Weight (g)
CT-SG6	−3	15.8	10.15	18.5	10
	−3.175	16.0			10
	−4	16.2			10
	−5	16.5			10
	−5.5	16.6			10
	−6	16.7			10
CT-SG8	−3	20	12.8	23.5	20
	−3.175	20.1			20
	−4	20.3			20
	−5	20.6			20
	−5.5	20.7			20
	−6	20.9			15
	−6.2	21.0			15
	−7	21.2			15
	−8	21.5			15
CT-SG10	−3	23.9	15.3	28	30
	−3.175	24			30
	−4	24.2			30
	−5	24.5			30
	−5.5	24.7			30
	−6	24.8			25
	−6.2	24.9			25
	−7	25.1			25
	−8	25.4			25
	−8.5	25.5			25
	−9	25.7			20
	−10	25.9			20
CT-SG12	−6	29	17.9	32.5	45
	−6.2	29.1			45
	−7	29.5			40
	−8	29.8			40
	−8.5	29.9			40
	−9	30.1			40
	−10	30.4			35
	−10.5	30.5			35
	−11	30.7			30
	−12	31.0			30
	−12.5	31.5			25

型番 Model	φd	H	φD	L	質量 Weight (g)
CT-SG16	− 6	32.5	22.8	37	85
	− 6.2	32.6			85
	− 7	32.7			85
	− 8	33			80
	− 8.5	33.2			75
	− 9	33.3			75
	−10	33.6			75
	−10.5	33.8			70
	−11	33.9			70
	−12	34.2			65
	−12.5	34.3			65
	−13	34.5			60
	−14	34.8			55
	−15	35.1			55
	−16	35.3			45
CT-SG20	− 6	33.9	27.6	41	130
	− 6.2	34			130
	− 7	34.2			130
	− 8	34.5			125
	− 8.5	34.6			125
	− 9	34.8			125
	−10	35.1			120
	−10.5	35.2			120
	−11	35.3			115
	−12	35.6			115
	−12.5	35.8			110
	−13	36			110
	−14	36.2			105
	−15	36.5			100
	−16	36.8			95
	−17	37.1			85
	−18	37.4			80
	−19	37.7			75
	−20	38			65

型番 Model	φd	H	φD	L	質量 Weight (g)
CT-SG25	−8	42	33.1	50	235
	−8.5	42.2			235
	−9	42.3			230
	−10	42.6			225
	−10.5	42.8			225
	−11	42.9			225
	−12	43.2			220
	−12.5	43.3			215
	−13	43.5			210
	−14	43.8			205
	−15	44.1			200
	−16	44.3			195
	−17	44.6			185
	−18	44.9			175
	−19	45.2			165
	−20	45.5			160
	−21	45.8			150
	−22	46.1			135
	−23	46.4			125
	−24	46.7			115
	−25	46.9			100
CT-SG32	−16	50.8	41.5	58.5	400
	−17	51.1			495
	−18	51.4			485
	−19	51.6			375
	−20	51.9			360
	−21	52.2			350
	−22	52.5			335
	−23	52.8			325
	−24	53.1			310
	−25	53.4			295
	−26	53.7			280
	−27	54			265
	−28	54.2			250
	−29	54.5			235
	−30	54.8			215
	−31	55.1			195
	−32	55.4			175

工具シャンク径はh5～h7公差をご使用ください。
工具シャンクの挿入長さは、H以上としてください。
→P99

The diameter of a shank of the tool shall be h5 to h7 in tolerance.
Insert the tool shank more than the length of H.

ST-SG SGクーラントコレット・サイドスルー

SG coolant collet for side through

■一般工具用
スルースピンドルクーラント機でのエンドミル、タップ、リーマなど、オイルホールのない工具に使用。
■スーパーG1チャック、スーパーG1チャック アドバンス、グリーンG1チャック、ハイブリッドG1チャック用
■ピンポイント噴射
高速回転でも拡散しにくく、少ないクーラント量で効率よく直撃。
■高圧クーラント対応（7MPa）

■For general tools
For the tools without oil hole, such as end mills, taps and reamers, which are used on the through spindle coolant type machining center.
■For Super G1 chuck, Super G1 chuck Advance, Green G1 chuck and Hybrid G1 chuck
■Pinpoint injection
Less diffusion of coolant achieves efficient injection at high-speed rotation.
■High pressure coolant is available (7MPa)

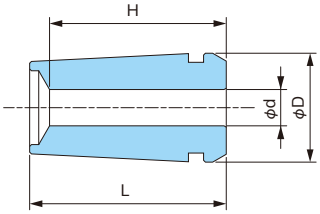

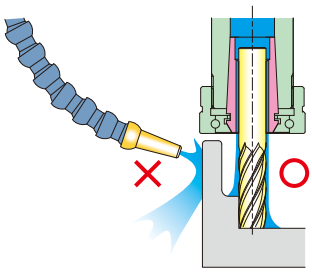

ST－SG 6－3
- 3：把持径（φd） Clamping diameter
- 6：適合本体サイズ Body model size
- SG：SGコレット SG collet
- ST：サイドスルー型 Side through type

工具突き出し長さを最短にすると、ノズルからのクーラントが届かない深溝でも、内径3ヶ所の溝から噴射したクーラントが到達します。

Set the tool protruding length shorter, the coolant injected from 3 grooves on inner diameter reach even a deep part where the coolant from the nozzle cannot reach.

型番	Model φd	H	φD	L	質量 Weight (g)
ST-SG6	−3	15.8	10.15	18.5	10
	−3.175	16.0			10
	−4	16.2			10
	−5	16.5			10
	−5.5	16.6			10
	−6	16.7			10
ST-SG8	−3	20	12.8	23.5	20
	−3.175	20.1			20
	−4	20.3			20
	−5	20.6			20
	−5.5	20.7			15
	−6	20.9			15
	−6.2	21.0			15
	−7	21.2			15
	−8	21.5			15
ST-SG10	−3	23.9	15.3	28	30
	−3.175	24			30
	−4	24.2			30
	−5	24.5			30
	−5.5	24.7			30
	−6	24.8			30
	−6.2	24.9			30
	−7	25.1			25
	−8	25.4			25
	−8.5	25.5			25
	−9	25.7			25
	−10	25.9			20
ST-SG12	−6	29	17.9	32.5	45
	−6.2	29.1			45
	−7	29.5			40
	−8	29.8			40
	−8.5	29.9			40
	−9	30.1			35
	−10	30.4			35
	−10.5	30.5			35
	−11	30.7			30
	−12	31.0			30
	−12.5	31.5			25

型番	Model φd	H	φD	L	質量 Weight (g)
ST-SG16	−6	32.5	22.8	37	85
	−6.2	32.6			85
	−7	32.7			80
	−8	33			80
	−8.5	33.2			80
	−9	33.3			75
	−10	33.6			75
	−10.5	33.8			70
	−11	33.9			65
	−12	34.2			65
	−12.5	34.3			65
	−13	34.5			60
	−14	34.8			55
	−15	35.1			50
	−16	35.3			45
ST-SG20	−6	33.9	27.6	41	130
	−6.2	34			130
	−7	34.2			130
	−8	34.5			125
	−8.5	34.6			125
	−9	34.8			125
	−10	35.1			120
	−10.5	35.2			120
	−11	35.3			115
	−12	35.6			115
	−12.5	35.8			110
	−13	36			110
	−14	36.2			105
	−15	36.5			100
	−16	36.8			95
	−17	37.1			85
	−18	37.4			80
	−19	37.7			70
	−20	38			65

型番	Model φd	H	φD	L	質量 Weight (g)
ST-SG25	− 8	42	33.1	50	235
	− 8.5	42.2			235
	− 9	42.3			230
	−10	42.6			225
	−10.5	42.8			225
	−11	42.9			225
	−12	43.2			220
	−12.5	43.3			215
	−13	43.5			210
	−14	43.8			205
	−15	44.1			200
	−16	44.3			190
	−17	44.6			185
	−18	44.9			175
	−19	45.2			170
	−20	45.5			160
	−21	45.8			150
	−22	46.1			135
	−23	46.4			125
	−24	46.7			115
	−25	46.9			100
ST-SG32	−16	50.8	41.5	58.5	400
	−17	51.1			495
	−18	51.4			485
	−19	51.6			375
	−20	51.9			360
	−21	52.2			350
	−22	52.5			335
	−23	52.8			325
	−24	53.1			310
	−25	53.4			295
	−26	53.7			280
	−27	54			265
	−28	54.2			250
	−29	54.5			235
	−30	54.8			215
	−31	55.1			195
	−32	55.4			175

工具シャンク径はh5～h7公差をご使用ください。
工具シャンクの挿入長さは、H以上としてください。
→P99

The diameter of a shank of the tool shall be h5 to h7 in tolerance.
Insert the tool shank more than the length of H.

YCC　YCCコレット　YCC collet

■ニュードリルミルチャック用
コレットチャック製造50年以上の実績と経験を活かし、厳選した素材に卓越した熱処理技術と超精密仕上げを施し、高精度と抜群の耐久力をお約束します。

■振れ精度 5μm　（AA 級品）
呼び口径を把握したときに、右表の芯振れ精度を保証します。AA級品は、コレット型番の後尾に AA を付加してください。（例 YCC13-6 AA）

■For new drill mill chuck
Utilizing the experience of more than 50 years of collet chuck manufacturing, we guarantee high precision and excellent durability by best materials and outstanding technology.

■Runout accuracy 5μm (AA class)
When gripping the nominal diameter, the runout accuracy listed on the right table is guaranteed. Add AA to the end of model number, if AA class is required. (Ex. YCC13-6 AA)

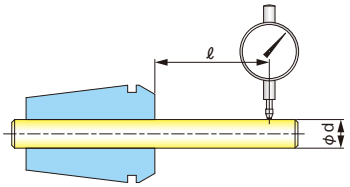

呼び口径 Collet diameter φd（mm）	ℓ (mm)	振れ精度 Runout accuracy（μm）	
		AA級品 AA class	標準品 Standard
1.0	6	5	10
1.5～ 2.5	10		
3.0～ 5.5	16		
6.0～ 9.0	25		
10.0～17.0	40		
18.0～26.0	50		
27.0～32.0	60		

■ドリルやリーマには、広い把握範囲
0.1 刻みのシャンクでも、半端な口径のコレットを揃えなくて済みます。例えば、φ12.7 のドリルのシャンク径φ12.7 に、把握範囲φ13～φ12 のYCC13-13 やYCC16-13･･･が使用できます。

■エンドミルは同径で把握し、高剛性
広い接触面積でしっかり把握するために、シャンク径と同じ最大口径(d max.)のコレットをご使用ください。
例えば、ストレートシャンク径φ16 は、YCC20-17やYCC25-17･･･でなく、YCC20-16やYCC25-16･･･をご使用ください。
・エンドミルのストレートシャンク径
φ3、φ4、φ6、φ8、φ10、φ12、φ16、
φ20、φ25、φ32

工具シャンクの挿入長さは、H以上としてください。

■Wide gripping range for drills and reamers
Owing to the wide gripping range, it is not necessary to prepare many exclusive collets for the shank of odd diameters.
For example, YCC13-13 or YCC16-13 with gripping range φ13~φ12 can be used for drill shank of φ12.7.

■To get high rigidity, grip the end mill with same diameter collet
To firmly grip with wide area, use maximum diameter (d max.) of collet which is same as shank diameter.
For example, use YCC20-16 or YCC25-16 instead of YCC20-17 or YCC25-17 for shank diameter φ16.
Straight shank diameter of end mill
φ3、φ4、φ6、φ8、φ10、φ12、φ16、
φ20、φ25、φ32
Insert the tool shank more than the length of H.

YCC 5 – 1 AA

- 等級 ※ Class
- 把持径（φd） Clamping diameter
- 適合本体サイズ Body model size
- YCCコレット YCC collet

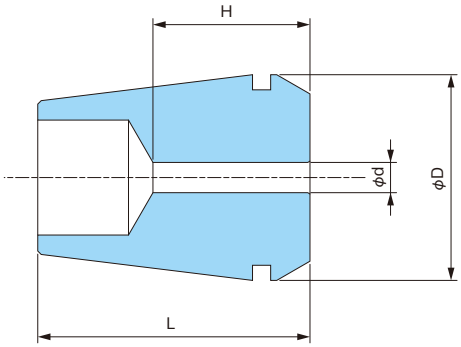

※ 等級：なし → 標準品
：AA → AA級品
Class: None → Standard
: AA → AA class

型番 Model	把握範囲 Capacity φd max.	~min.	H	φD	L	Weight (g) 質量
YCC5	– 1	~0.5	12	8.5	14	3
	– 1.5	~1	14			3
	– 2	~1.5				3
	– 2.5	~2				3
	– 3	~2.5				3
	– 3.5	~3				3
	– 4	~3.5				2
	– 4.5	~4				2
	– 5	~4.5				2
YCC7	– 1	~0.5	12.1	13	20	9
	– 1.5	~1	13.7			8
	– 2	~1.5	13.8			8
	– 2.5	~2	15			8
	– 3	~2.5	16.1			8
	– 3.5	~3	17.3			8
	– 4	~3.5	20			8
	– 5	~4				8
	– 6	~5				8
	– 7	~6				7
YCC10	– 1	~0.5	11.8	18	28	26
	– 1.5	~1	14.2			26
	– 2	~1.5	13.7			26
	– 2.5	~2	15.1			26
	– 3	~2.5	16.5			26
	– 3.5	~3	17			26
	– 4	~3.5	20			26
	– 5	~4	28			27
	– 6	~5				26
	– 7	~6				25
	– 8	~7				23
	– 9	~8				21
	– 10	~9				19
YCC13	– 1	~0.5	12	22	32	43
	– 1.5	~1	14			44
	– 2	~1.5	14			44
	– 2.5	~2	15			44
	– 3	~2.5	16.4			43
	– 3.5	~3	17.4			43
	– 4	~3.5	22.8			44
	– 5	~4	32			48

型番 Model	把握範囲 Capacity φd max.	~min.	H	φD	L	Weight (g) 質量
YCC13	– 6	~5	32	22	32	50
	– 7	~6				45
	– 8	~7				43
	– 9	~8				42
	– 10	~9				39
	– 11	~10				33
	– 12	~11				31
	– 13	~12				28
YCC16	– 3	~2.5	16	26	35	68
	– 3	~3	17			69
	– 4	~3.5	23.3			73
	– 5	~4	35			83
	– 6	~5				83
	– 7	~6				81
	– 8	~7				73
	– 9	~8				70
	– 10	~9				63
	– 11	~10				62
	– 12	~11				59
	– 13	~12				56
	– 14	~13				53
	– 15	~14				48
	– 16	~15				44
YCC20	– 4	~3.5	20	34	45	142
	– 5	~4	26			150
	– 6	~5	27.7			172
	– 7	~6	28.6			172
	– 8	~7	45			180
	– 9	~8				180
	– 10	~9				178
	– 11	~10				160
	– 12	~11				156
	– 13	~12				156
	– 14	~13				150
	– 15	~14				144
	– 16	~15				138
	– 17	~16				132
	– 18	~17				128
	– 19	~18				118
	– 20	~19				110

型番 Model	把握範囲 Capacity φd max.	~min.	H	φD	L	Weight (g) 質量
YCC25	– 6	~5	45	42	56	328
	– 7	~6				326
	– 8	~7				328
	– 9	~8				322
	– 10	~9				320
	– 11	~10				318
	– 12	~11	56			330
	– 13	~12				326
	– 14	~13				324
	– 15	~14				316
	– 16	~15				308
	– 17	~16				300
	– 18	~17				290
	– 19	~18				284
	– 20	~19				272
	– 21	~20				262
	– 22	~21				254
	– 23	~22				238
	– 24	~23				228
	– 25	~24				214
YCC32	– 6	~5	45	51	72	600
	– 8	~7				600
	– 10	~9				600
	– 12	~11	72			610
	– 16	~15				595
	– 18	~17				580
	– 20	~19				590
	– 25	~24				520
	– 28	~27				460
	– 30	~29				420
	– 32	~31				375

CT-YCC | YCCクーラントコレット・センタースルー

YCC coolant collet for center through

■スルースピンドルクーラントでのオイルホール付きドリル用
■ニュードリルミルチャック用
■高圧クーラント対応（7MPa）
■クーラントシールスクリュ不要
クーラントを漏らさないために、クーラントシールスクリュに工具のシャンク端を突き当てていましたが、突き当てが不要で、振れ精度が安定します。
■振れ精度10μm （AA 級品）
呼び口径を把握したときに、P171の芯振れ精度を保証します。AA級品は、コレット型番の後尾に AA を付加してください。
（例 CT-YCC13-6 AA）

■For the drill with oil hole which is used on the through spindle coolant type machining center
■For new drill mill chuck
■High pressure coolant is available (7MPa)
■Coolant sealing backup screw is unnecessary
To prevent the coolant leakage, the tip of the shank of the tool was required to press to the coolant sealing backup screw. Owing to the coolant collet, the pressing to the coolant sealing backup screw is unnecessary and the runout accuracy can be stabled.
■Runout accuracy 10μm (AA class)
When gripping the nominal diameter, the runout accuracy is guaranteed in the table of P171. Add AA to the end of model number, if AA class is required. (Ex. CT-YCC13-6 AA)

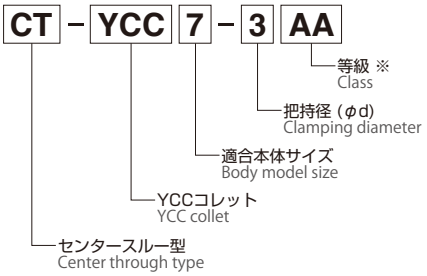

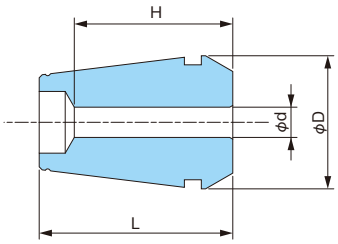

※ 等級：なし → 標準品
：AA → AA級品
Class: None → Standard
: AA → AA class

型番 Model	φd	把握範囲 Capacity φd	H	φD	L	質量 Weight (g)
CT-YCC7	−3	2.9～3.0	16.1	13	20	15
	−3.175	3.075～3.175	16.2			15
	−4	3.9～4.0	20			15
	−5	4.9～5.0				15
	−5.5	5.4～5.5				15
	−6	5.9～6.0				15
	−6.2	6.1～6.2				15
	−7	6.9～7.0				15
CT-YCC10	−3	2.9～3.0	21	18	28	35
	−3.175	3.075～3.175				35
	−4	3.9～4.0	21.2			35
	−5	4.9～5.0	28			35
	−5.5	5.4～5.5				35
	−6	5.9～6.0				35
	−6.2	6.1～6.2				35
	−7	6.9～7.0				30
	−8	7.9～8.0				30
	−8.5	8.4～8.5				30
	−9	8.9～9.0				25
	−10	9.9～10.0				25
CT-YCC13	−3	2.9～3.0	22.4	22	32	60
	−3.175	3.075～3.175				60
	−4	3.9～4.0	22.9			60
	−5	4.9～5.0	26.2			60
	−5.5	5.4～5.5	26.3			60
	−6	5.9～6.0	26.5			55
	−6.2	6.1～6.2				55
	−7	6.9～7.0	26.8			55
	−8	7.9～8.0	27.1			50
	−8.5	8.4～8.5	27.2			50
	−9	8.9～9.0	27.4			50
	−10	9.9～10.0	27.6			45
	−10.5	10.4～10.5	32			45
	−11	10.9～11.0				40
	−12	11.9～12.0				40
	−12.5	12.4～12.5				40
	−13	12.9～13.0				35

型番 Model	φd	把握範囲 Capacity φd	H	φD	L	質量 Weight (g)
CT-YCC16	−5	4.9～5.0	27.4	26	35	90
	−5.5	5.4～5.5	27.5			90
	−6	5.9～6.0	27.7			90
	−6.2	6.1～6.2				90
	−7	6.9～7.0	27.8			85
	−8	7.9～8.0	28.3			85
	−8.5	8.4～8.5	28.4			80
	−9	8.9～9.0	28.6			80
	−10	8.9～10.0	28.8			80
	−10.5	10.4～10.5	29			75
	−11	10.9～11.0	29.1			75
	−12	11.9～12.0	29.4			70
	−12.5	12.4～12.5	29.6			70
	−13	12.9～13.0	29.7			70
	−14	13.9～14.0	35			65
	−15	14.9～15.0				60
	−16	15.9～16.0				55
CT-YCC20	−5	4.9～5.0	37	34	45	215
	−5.5	5.4～5.5	37.1			215
	−6	5.9～6.0	37.2			210
	−6.2	6.1～6.2	37.3			210
	−7	6.9～7.0	37.5			200
	−8	7.9～8.0	37.8			200
	−8.5	8.4～8.5	38			195
	−9	8.9～9.0	38.1			190
	−10	9.9～10.0	38.4			195
	−10.5	10.4～10.5	38.5			190
	−11	10.9～11.0	38.7			185
	−12	11.9～11.0	39			180
	−12.5	12.4～12.5	39.1			175
	−13	12.9～13.0	39.3			170
	−14	13.9～14.0	39.6			165
	−15	14.9～15.0	39.8			160
	−16	15.9～16.0	40.1			155
	−17	16.9～17.0	45			150
	−18	17.9～18.0				140
	−19	18.9～19.0				135
	−20	19.9～20.0				125

工具シャンクの挿入長さは、H以上としてください。
→P99

Insert the tool shank more than the length of H.

ST-YCC YCCクーラントコレット・サイドスルー

YCC coolant collet for side through

■一般工具用
スルースピンドルクーラント機でのエンドミル、タップ、リーマなど、オイルホールのない工具に使用。刃先寿命を延長します。
■ニュードリルミルチャック用
■ピンポイント噴射
高速回転でも拡散しにくく、少ないクーラント量で効率よく直撃。
■高圧クーラント対応（7MPa）
■振れ精度 10μm （AA 級品）
呼び口径を把握したときに、P171の芯振れ精度を保証します。
AA級品は、コレット型番の後尾に AA を付加してください。
（例 ST-YCC13-6 AA）

■For general tools
For the tools without oil hole, such as end mills, taps and reamers, which are used on the through spindle coolant type machining center.
The life of the cutting edge can be extended.
■For new drill mill chuck
■Pinpoint injection
Less diffusion of coolant achieves efficient injection at high-speed rotation.
■High pressure coolant is available (7MPa)
■Runout accuracy 10μm (AA class)
When gripping the nominal diameter, the runout accuracy is guaranteed in the table of P171. Add AA to the end of model number, if AA class is required. (Ex. CT-YCC13-6 AA)

ST – YCC 7 – 3 AA
- 等級 ※ Class
- 把持径（φd） Clamping diameter
- 適合本体サイズ Body model size
- YCCコレット YCC collet
- サイドスルー型 Side through type

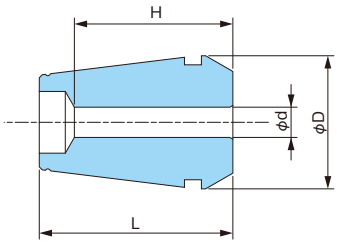

※ 等級：なし → 標準品
：AA → AA級品
Class: None → Standard
: AA → AA class

型番 Model	φd	把握範囲 Capacity φd	H	φD	L	質量 Weight (g)
ST-YCC7	–3	2.9～3.0	16.1	13	20	15
	–3.175	3.075～3.175	16.2			15
	–4	3.9～4.0	20			15
	–5	4.9～5.0				15
	–5.5	5.4～5.5				15
	–6	5.9～6.0				15
	–6.2	6.1～6.2				15
	–7	6.9～7.0				15
ST-YCC10	–3	2.9～3.0	21	18	28	35
	–3.175	3.075～3.175				35
	–4	3.9～4.0	21.2			35
	–5	4.9～5.0	28			35
	–5.5	5.4～5.5				35
	–6	5.9～6.0				35
	–6.2	6.1～6.2				35
	–7	6.9～7.0				30
	–8	7.9～8.0				30
	–8.5	8.4～8.5				30
	–9	8.9～9.0				25
	–10	9.9～10.0				25
ST-YCC13	–3	2.9～3.0	22.4	22	32	60
	–3.175	3.075～3.175				60
	–4	3.9～4.0	22.9			60
	–5	4.9～5.0	26.2			60
	–5.5	5.4～5.5	26.3			60
	–6	5.9～6.0	26.5			55
	–6.2	6.1～6.2				55
	–7	6.9～7.0	26.8			55
	–8	7.9～8.0	27.1			50
	–8.5	8.4～8.5	27.2			50
	–9	8.9～9.0	27.4			50
	–10	9.9～10.0	27.6			45
	–10.5	10.4～10.5	32			45
	–11	10.9～11.0				45
	–12	11.9～12.0				40
	–12.5	12.4～12.5				35
	–13	12.9～13.0				35

型番 Model	φd	把握範囲 Capacity φd	H	φD	L	質量 Weight (g)
ST-YCC16	–5	4.9～5.0	27.4	26	35	90
	–5.5	5.4～5.5	27.5			90
	–6	5.9～6.0	27.7			90
	–6.2	6.1～6.2				90
	–7	6.9～7.0	27.8			90
	–8	7.9～8.0	28.3			85
	–8.5	8.4～8.5	28.4			80
	–9	8.9～9.0	28.6			80
	–10	8.9～10.0	28.8			80
	–10.5	10.4～10.5	29			75
	–11	10.9～11.0	29.1			75
	–12	11.9～12.0	29.4			70
	–12.5	12.4～12.5	29.6			70
	–13	12.9～13.0	29.7			70
	–14	13.9～14.0	35			65
	–15	14.9～15.0				60
	–16	15.9～16.0				55
ST-YCC20	–5	4.9～5.0	37	34	45	215
	–5.5	5.4～5.5	37.1			215
	–6	5.9～6.0	37.2			210
	–6.2	6.1～6.2	37.3			210
	–7	6.9～7.0	37.5			200
	–8	7.9～8.0	37.8			200
	–8.5	8.4～8.5	38			195
	–9	8.9～9.0	38.1			190
	–10	9.9～10.0	38.4			195
	–10.5	10.4～10.5	38.5			190
	–11	10.9～11.0	38.7			185
	–12	11.9～11.0	39			180
	–12.5	12.4～12.5	39.1			175
	–13	12.9～13.0	39.3			170
	–14	13.9～14.0	39.6			165
	–15	14.9～15.0	39.8			160
	–16	15.9～16.0	40.1			155
	–17	16.9～17.0	45			150
	–18	17.9～18.0				140
	–19	18.9～19.0				130
	–20	19.9～20.0				125

工具シャンクの挿入長さは、H以上としてください。
→P99

Insert the tool shank more than the length of H.

注意：工具シャンクの挿入長さ　Note:Insertion length of tool shank

クーラントコレットは、シール性を機能させるために工具シャンク挿入長さが重要です。
下記注意事項を遵守ください。

The tool shank insertion length is important to ensure sealing performance of the coolant collet.
Please be sure to observe the following precautions.

■クーラントコレットの場合
CT-SG、ST-SG
CT-YCC、ST-YCC

■In case of coolant collet CT-SG, ST-SG,CT-YCC,ST-YCC

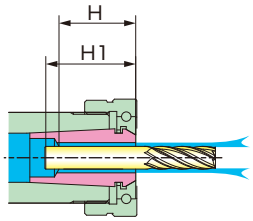

工具シャンクの挿入長さ H1 は、コレットの有効長H以上としてください。

例 CT-SG8-6
H=12
H1は12mm以上

Insert the tool shank (H1) more than effective length of collet (H).

Ex. CT-SG8-6
H=12
H1 should be more than 12mm

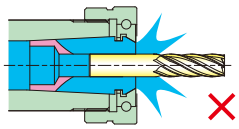

短いと、コレットのスリワリからクーラントが漏れ、工具先端や溝からの吐出量が低下します。

If shorter, the coolant leaks from the flexing slot of collet. It causes the injection from the tip and groove of tool decrease.

YPC ペンシルミルコレット Pencil mill collet

■ペンシルミルチャック専用
■小径把握用φ3～φ10

■For pencil mill chuck
■For small diameter gripping φ3～φ10

YPC 6 – 3
- 3: 把持径（φd） Clamping diameter
- 6: 適合本体サイズ Body model size
- YPC: ペンシルミルコレット Pencil mill collet

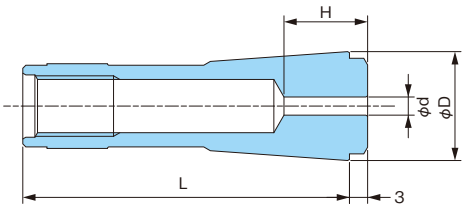

型番	Model φd	H	φD	L	質量 Weight (g)
YPC6	– 3	13.9	13	39	15
	– 4	16.2			
	– 6	20.3			
YPC10	– 3	13.8	18	54	50
	– 4	16.1			
	– 6	25.1			
	– 8	25.1			
	– 10	25			

■振れ精度5μm(超精密品)
呼び口径を把握したときに、25mm先端で、標準品は8μm以内、超精密品は5μm以内を保証します。
超精密品は特別仕様で、ペンシルミルチャック本体とコレットをセットでご用命ください。

■Runout accuracy 5μm (super precision type)
When gripping the nominal diameter, runout accuracy is guaranteed within 8μm (standard type), within 5μm (super precision type), at 25mm from the holder head.
Since super precision type is special specification, pencil mill chuck and collet are required to arrange together.

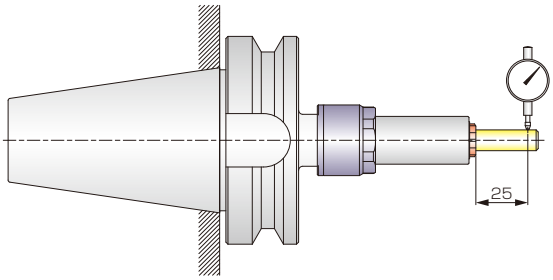

振れ精度 Runout accuracy（μm）	
特別仕様 Option	標準品 Standard
5	8

工具シャンクの挿入長さは、H以上としてください。

Insert the tool shank more than the length of H.

TC タップコレット Tap collet

■タップホルダ BT30/40/50-TPS、
タング式モールステーパシャンクタップホルダ
M_T-TPS 用
■タップ折損なし
トルク調整機構を内蔵。サイズ別に、タップ折損トルクの60%に調整済。
■抜群の耐久力
ローラクラッチ機構で、摩耗がなく長寿命。ヘタりのない、最適なばね。

■Tap holder BT30/40/50-TPS
For Tang type morse taper shank tap holder M_T-TPS
■No tap breakage
Built-in torque adjustment mechanism.
Adjusted to 60% of the tap breakage torque by each size.
■Excellent durability
Owing to roller clutch mechanism, achieved no wearing and long life.
Optimum spring without deterioration.

TC 12 – M3
- M3: タップサイズ Tap size
- 12: 適合本体サイズ Body model size
- TC: TPS用タップコレット Tap collet for TPS

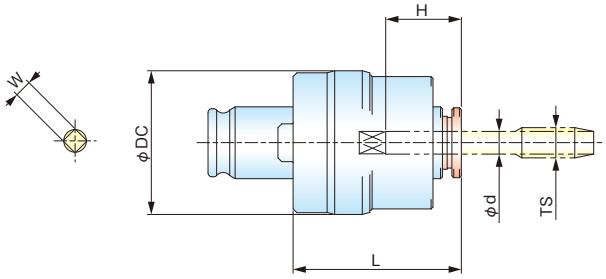

ねじ Screw	型番 Model	TS	φd	W	L	φDC	H	質量 Weight (g)
M	TC12	– M3	4	3.2	37.5	38	17.3	255
		– M4	5	4				255
		– M5	5.5	4.5				260
		– M6	6	4.5				255
		– M8	6.2	5				255
		– M10	7	5.5				255
		– M12	8.5	6.5	43			285
UNC		– 1/4	6	4.5	37.5			255
		– 5/16	6.1	5				255
		– 3/8	7	5.5				255
		– 7/16	8	6				285
		– 1/2	9	7	43			285
Rc、Rp		– P1/8	8	6				285
M	TC16	– M4	5	4	43	47	22.6	475
		– M5	5.5	4.5				475
		– M6	6	4.5				470
		– M8	6.2	5				470
		– M10	7	5.5				465
		– M12	8.5	6.5				470
		– M14	10.5	8	46			500
		– M16	12.5	10				495
UNC		– 1/4	6	4.5	43			470
		– 5/16	6.1	5				470
		– 3/8	7	5.5				465
		– 7/16	8	6				470
		– 1/2	9	7				462
		– 9/16	10.5	8	46			500
		– 5/8	12	9				495
Rc、Rp		– P1/8	8	6	43			470
		– P1/4	11	9	46			495

ねじ Screw	型番 Model	TS	φd	W	L	φDC	H	質量 Weight (g)
M	TC24	– M10	7	5.5	54	57	28.5	855
		– M12	8.5	6.5				850
		– M14	10.5	8				865
		– M16	12.5	10				850
		– M18	14	11				860
		– M20	15	12				850
		– M22	17	13	58		28.4	895
		– M24	19	15				875
UNC		– 3/8	7	5.5	54		28.5	855
		– 7/16	8	6				855
		– 1/2	9	7				855
		– 9/16	10.5	8				865
		– 5/8	12	9				855
		– 3/4	14	11				860
		– 7/8	17	13	58			895
Rc、Rp		– P1/8	8	6	54			855
		– P1/4	11	9				835
		– P3/8	14	11				860
		– P1/2	18	14	58		22.6	880
		– P5/8	19	15				875
M	TC39	– M18	14	11	69	82	27.4	2,340
		– M20	15	12				2,320
		– M22	17	13				2,300
		– M24	19	15				2,290
		– M27	20	15				2,280
		– M30	23	17			36	2,355
		– M33	25	19				2,325
		– M36	28	21				2,270
		– M39	30	23				2,210
UNC		– 3/4	14	11			27.4	2,340
		– 7/8	17	13				2,300
		– 1	20	15				2,280
		– 1・1/8	22	17			36	2,280
		– 1・1/4	24	19				2,340
		– 1・3/8	26	21				2,320
		– 1・1/2	30	23				2,210
Rc、Rp		– P1/2	18	14			27.4	2,300
		– P5/8	19	15				2,290
		– P3/4	23	17			36	2,365
		– P7/8	24	19				2,340
		– P1	26	21				2,310
		– P1・1/8	28	21				2,270

トルク調整スパナと六角棒スパナは、タップコレットTCに付属せず、タップホルダTPSに付属しています。
タップやタップホルダに装着した長さは、タップホルダTPSのページを参照ください。

左ねじ用は特別仕様になります。

転造タップは使用しないでください。

Torque adjustment spanner and hexagon spanner are not included with TC tap collet, are included with TPS tap holder.
Refer to TPS tap holder pages for the length which attached to the tap and the tap holder.

Special specifications are available for left-hand threads.

Do not use rolling taps.

YCT タッピングコレット Tapping collet

■コレットの代わりに装着
ニュードリルミルチャック用の YCT。
■シンクロタップ機能のない NC 機に最適
軸方向フロート機構を内蔵。Swiss PCM 社製。

■Can be applied as a substitute for collet
YCT for New drill mill chuck.
■Suitable for NC machines without synchro tapping mechanism
Built-in axial direction floating mechanism.
Made by Swiss P.C.M.

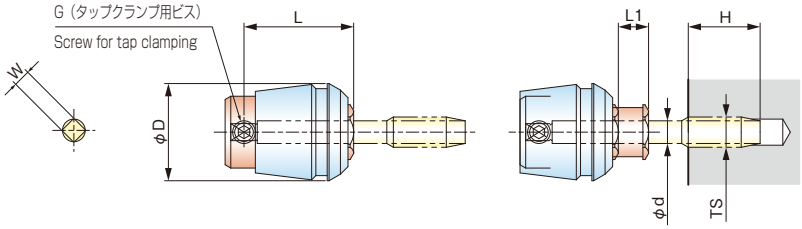

YCT 10 – M3

- M3：タップサイズ Tap size
- 10：適合本体サイズ Body model size
- YCT：NDC用タップコレット Tap collet for NDC

型番 Model	TS	φd	W	G	C	φD	L	F max	H max	質量 Weight (g)
YCT10	– M3	4	3.2	2-M4	NDC10	17.2	24	7	28	30
	– M4	5	4	4-M4						28
	– M5	5.5	4.5							27
	– M6	6	4.5							26
YCT13	– M3	4	3.2	2-M4	NDC13	21.2	26.5	7	28	51
	– M4	5	4	4-M5						49
	– M5	5.5	4.5							49
	– M6	6	4.5							48
	– M8	6.2	5							47
	– M10	7	5.5							46
YCT16	– M3	4	3.2	2-M5	NDC16	25.2	29	8	32	77
	– M4	5	4							77
	– M5	5.5	4.5							76
	– M6	6	4.5	4-M5						74
	– M8	6.2	5							74
	– M10	7	5.5							73
	– P1/8	8	6	4-M6						68
	– M12	8.5	6.5							67
YCT20	– M4	5	4	2-M5	NDC20	33.0	37	10	40	170
	– M5	5.5	4.5							170
	– M6	6	4.5	4-M5						170
	– M8	6.2	5							168
	– M10	7	5.5							166
	– P1/8	8	6	4-M6						170
	– M12	8.5	6.5							166
	– M14	10.5	8	4-M8						154
	– P1/4	11	9							154
	– M16	12.5	10							144

TS：ネジサイズ
G：タップクランプ用ビス
C：適合するチャックの基本型番
Fmax：最大フロート量(mm)
Hmax：加工可能長さ(mm)
前進時の送り速度が、ネジピッチの 95%、
前進端でのタップスリーブの抜け出し長さ L1 が、
最大フロート量 Fmax の 20%での値。

TS：Thread size
G：Tap clamping screw
C：Model number of applicable chuck
Fmax：Maximum floating amount (mm)
Hmax：Processable amount (mm)
Feeding speed of forward movement is 95% of the thread pitch,
and withdrawal length L1 of the tap sleeve at the forward end is
20% of Fmax

■使用上の注意と動作例

・使用するタップが、タップクランプ用ビス(G)で固定できるようにシャンク長さがL寸より長いかをご確認ください。
足りない場合は、ロングタップをご使用ください。
・軸方向フロートは、タップが抜け出す（全長が伸びる）方向だけです。
・径方向フロートがありません。位置のずれた下穴に倣う加工には不向きです。
・トルク調整機構がありません。盲穴で切屑が穴底に溜まり、タップ先端がぶつかると、タップやタップコレットが破損する恐れがあります。
・固定サイクルは使用しないでください。送り速度が前進と後退で異なるため、ドリリングサイクルやタッピングサイクルは使用できません。

以下は、ネジピッチ1.5mm、主軸回転速度100min^{-1}、最大フロート量Fmaxが8mmの例です。

■Precautions and operation examples

・Please check the tap length is longer than the L dimension for fixing by the tap clamping screw (G) before use.
・Axial float is only in the direction in which the tap comes out (length extends).
・No radial floating mechanism. Unsuitable for the processing to follow a pilot hole with a misaligned position.
・No torque adjustment mechanism. If the tip of the tap collides the chips which accumulated in the bottom of the blind hole, the tap and the tap collet will be damaged.
・Do not use fixed cycle. Since the feeding speed of forward and backward are different, drilling cycles and tapping cycles cannot be used.

In the following examples, the thread pitch is 1.5mm, the spindle rotation speed is 100 min^{-1}, and the maximum floating amount Fmax is 8 mm.

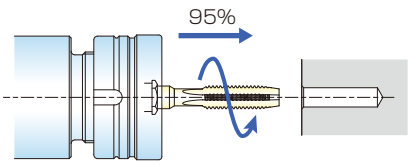

① ネジピッチの約95%の送り速度143mm/minで前進させます。

① Move the tap to forward at the feeding speed of 143 mm/min, about 95% of thread pitch.

1.5（mm）X100（min^{-1}）X0.95≒ 143（mm/min）

タップが下穴に入って食い付くと、タップが引き込まれ、タップスリーブが徐々に抜け出します。

If the tap enters into the pilot hole and sticks, the tap is drawn in and the tap sleeve gradually comes out.

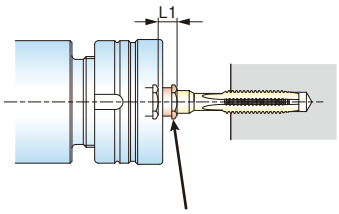

② 前進端での抜け出し量L1が、最大フロート量Fmaxの20～30%であればOKです。

② It is OK if the withdrawal length L1at the forward end is 20 to 30% of the maximum floating amount Fmax.

8（mm）X0.2=1.6（mm）、 8（mm）X0.3=2.4（mm）L1≒1.6～2.4（mm）

主軸の慣性モーメントが大きかったり回転速度が速いと、フロート量が多く必要です。回転速度が速い場合は送り速度を速めにし、抜け出し量L1を少なめにしてください。

If the inertia moment of the spindle is large and the rotational speed is high, larger amount of floating is required. If the rotation speed is high, increase the feeding speed and decrease the withdrawal length L1.

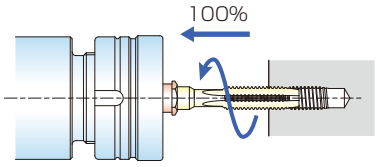

③ 主軸を逆転し、ネジピッチの100%の送り速度150（mm/min）で後退させます。

③ Reverse the spindle rotation, and move the tap to backward with a feeding speed of 150(mm/min) at 100% of the thread pitch.

1.5（mm）X100（min^{-1}）=150（mm/min）

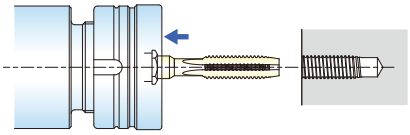

④ タップがねじから外れると、タップスリーブが元に戻ります。抜け際で、タップの引っ掛りが少なくなり、バネ力で引張られてねじ山が削れるときは、フロート量Fを短くして引張り力を小さくしたり、面取りで除去します。

④ When the tap comes out from the screw, the tap sleeve returns to the original position. If the tap interfere and scratch the thread when comes out, shorten the floating amount F to reduce the tensile torque or remove it by chamfering.

ロックナット Lock nut

■ロックナット比較表
適合は、チャックのページでご確認ください。

■Lock nut comparison table
See each chuck pages for lock nut applicable.

	型番 Model	製品名 Product name	ページ Page	適合チャック Applicable chuck: スーパーG1チャック Super G1 chuck	スーパーG1チャックアドバンス Super G1 chuck Advance	グリーンG1チャック Green G1 chuck	ハイブリッドG1チャック Hybrid G1 chuck	ニュードリルミルチャック New drill mill chuck	ペンシルミルチャック Pencil mill chuck	チャックに標準付属 Standard accessories	受注生産 Produced on order basis	備考 Remarks
	SGN_	SGNロックナット SGN lock nut	105	SGC		GGC				○		
	SGN_D	防塵型ロックナット Dust protect lock nut	105	SGC		GGC					※	コレットスリワリ部への切屑の侵入を防止 Prevent cutting chips from entering into the collet flexing slot
	SGN_AD	SGN_ADロックナット SGN_AD lock nut	106		SGC_AD					○		
	HGN_	HGNロックナット HGN lock nut	106				HGC			○		
	NDN_	NDNロックナット NDN lock nut	107					NDC		○		
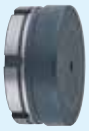	NDN_D	防塵型ロックナット Dust protect lock nut	107					NDC			※	コレットスリワリ部への切屑の侵入を防止 Prevent cutting chips from entering into the collet flexing slot
	NCD_	ロックナットカバー Lock nut cover	108					NDC			※	チャックのネジ部への切屑の付着を防止 着脱可能な樹脂製 Prevent cutting chips from adhering on the chuck threading part

SGN ロックナット Lock nut

■スーパーG1チャック、グリーンG1チャックに標準付属

■Standard accessories of Super G1 chuck and Green G1 chuck

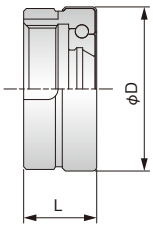

SGN 6
- 6: 適合本体サイズ Body model size
- SGN: SGC用ロックナット Lock nut for SGC

型番 Model	φD	L	質量 Weight (g)	適合品 Applicable goods			
				スーパーG1チャック Super G1 chuck	グリーンG1チャック Green G1 chuck	コレット Collet	スパナ Spanner
SGN6	20	9.8	11	SGC6	—	SG6 CT-SG6 ST-SG6	FS20
SGN8	26	12.3	24	SGC8	GGC8	SG8 CT-SG8 ST-SG8	FS26
SGN10	31	13.8	39	SGC10	GGC10	SG10 CT-SG10 ST-SG10	FS33
SGN12	36	14.5	58	SGC12	GGC12	SG12 CT-SG12 ST-SG12	FS36
SGN16	42	15.5	77	SGC16	GGC16	SG16 CT-SG16 ST-SG16	FS42
SGN20	50	18	108	SGC20	GGC20	SG20 CT-SG20 ST-SG20	FS50
SGN25	60	21	208	SGC25	GGC25	SG25 CT-SG25 ST-SG25	FS62
SGN32	72	25	328	SGC32	—	SG32 CT-SG32 ST-SG32	FS76

P92 P116

SGN_D 防塵型ロックナット Dust protection lock nut

■スーパーＧ１チャック、グリーンＧ１チャック用
■防塵性アップ
コレットのスリ割り部への切屑の侵入を防ぎます。
■スチール製カバー
切削時の耐久性に優れています。

■For Super G1 chuck and Green G1 chuck
■Improved dust resistance
Prevent cutting chips from entering into the collet flexing slot.
■Steel cover
Excellent durability during cutting.

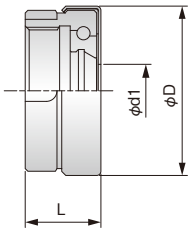

SGN 6 D – d
- d: 把握ツールシャンク径 Clamping tool shank diameter
- D: 防塵型 Dustproof type
- 6: 適合本体サイズ Body model size
- SGN: SGC用ロックナット Lock nut for SGC

型番 Model	カバー穴径の範囲 Range of hole diameter φd1	φD	L	質量 Weight (g)	適合品 Applicable goods			
					スーパーG1チャック Super G1 chuck	グリーンG1チャック Green G1 chuck	コレット Collet	スパナ Spanner
SGN6D - d	3.3 ～ 6.3	21	10.3	13	SGC6	—	SG6	FS20
SGN8D - d	3.3 ～ 8.3	27	12.8	27	SGC8	GGC8	SG8	FS26
SGN10D - d	3.3 ～ 10.3	32	14.3	44	SGC10	GGC10	SG10	FS33
SGN12D - d	3.3 ～ 12.8	37	15	65	SGC12	GGC12	SG12	FS36
SGN16D - d	3.3 ～ 16.3	43	16	87	SGC16	GGC16	SG16	FS42
SGN20D - d	3.3 ～ 20.3	51	18.5	120	SGC20	GGC20	SG20	FS50
SGN25D - d	6.3 ～ 25.3	61	21.5	227	SGC25	GGC25	SG25	FS62
SGN32D - d	16.3 ～ 32.3	73	25.5	353	SGC32	—	SG32	FS76

P92 P116

受注生産品です。
工具シャンク径φd2をφdに入れた型番でご指示ください。カバーの穴径φd1 は、φd+0.3 です。
例）スーパーG1チャックSGC10 でφ5.1 ドリルを把握する場合、防塵型ロックナットの型番はSGC10D-5.1で、カバーの穴径φd1はφ5.4 となります。

Produced on order basis.
Order by entering the tool shank diameter φd2 into φd.
The hole diameter φd1 of the cover is φd +0.3.
Ex.) When gripping φ5.1 drill with Super G1 chuck SGC10, the model number of the lock nut is SGN10D-5.1 and the hole diameter φd1 of the cover is φ5.4.

SGN_AD ロックナット Lock nut

■スーパーG1チャック アドバンスに標準付属

■Standard accessories of Super G1 chuck Advance

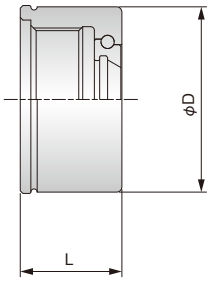

SGN 6 AD
- AD: アドバンス仕様 Advance spec
- 6: 適合本体サイズ Body model size
- SGN: SGC用ロックナット Lock nut for SGC

型番 Model	φD	L	質量 Weight (g)	適合品 Applicable goods		
				スーパーG1 チャックアドバンス Super G1chuck Advance	コレット Collet	レンチ Wrench
SGN6AD	25	13.6	24	SGC6AD	SG6 CT-SG6 ST-SG6	CW25
SGN8AD	30	16.6	42	SGC8AD	SG8 CT-SG8 ST-SG8	CW30
SGN10AD	35	19.2	70	SGC10AD	SG10 CT-SG10 ST-SG10	CW35
SGN12AD	42	21.7	116	SGC12AD	SG12 CT-SG12 ST-SG12	CW42
SGN16AD	50	23.2	148	SGC16AD	SG16 CT-SG16 ST-SG16	CW50
SGN20AD	55	26.2	170	SGC20AD	SG20 CT-SG20 ST-SG20	CW55
					P92	P118

HGN ロックナット Lock nut

■ハイブリッドG1チャックに標準付属

■Standard accessories of Hybrid G1 chuck

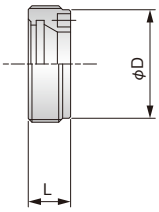

HGN 6
- 6: 適合本体サイズ Body model size
- HGN: HGC用ロックナット Lock nut for HGC

型番 Model	φD	L	質量 Weight (g)	適合品 Applicable goods		
				ハイブリッド G1チャック Hybrid G1 chuck	コレット Collet	スパナ Spanner
HGN6N	14.5	6	3	HGC6	SG6 CT-SG6 ST-SG6	PS6N
HGN8N	18.5	7	5	HGC8	SG8 CT-SG8 ST-SG8	PS8N
HGN10N	20.5	8	8	HGC10	SG10 CT-SG10 ST-SG10	PS10N
					P92	P118

NDN ロックナット Lock nut

■ニュードリルミルチャックに標準付属

■Standard accessories of New drill mill chuck

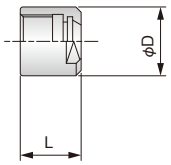

図1
Fig1

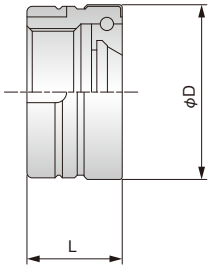

図2
Fig2

NDN 5
- 適合本体サイズ Body model size
- NDN用ロックナット Lock nut for NDC

型番 Model	図 Fig	φD	L	質量 Weight (g)	適合品 Applicable goods: ニュードリルミルチャック New dril mill chuck	コレット Collet	スパナ Spanner
NDN5	1	13	11.5	5	NDC5	YCC5	FS10
NDN7S	2	22	18	25	NDC7S	YCC7 CT-YCC7 ST-YCC7	FS22
NDN7	2	25	15	26	NDC7		FS26
NDN10	2	33	18	57	NDC10	YCC10 CT-YCC10 ST-YCC10	FS33
NDN13	2	36	18.5	64	NDC13	YCC13 CT-YCC13 ST-YCC13	FS36
NDN16	2	42	21	96	NDC16	YCC16 CT-YCC16 ST-YCC16	FS42
NDN20	2	52	23	150	NDC20	YCC20 CT-YCC20 ST-YCC20	FS52
NDN25	2	62	27	264	NDC25	YCC25	FS62
NDN32	2	76	37	545	NDC32	YCC32	FS76

P95 P116

NDN_D 防塵型ロックナット Dust protection lock nut

■ニュードリルミルチャック用
■防塵性アップ
コレットのスリ割り部への切屑の侵入を防ぎます。
■スチール製カバー
切削時の耐久性に優れています。

■For New drill mill chuck
■Improved dust resistance
Prevent cutting chips from entering into the collet flexing slot.
■Steel cover
Excellent durability during cutting.

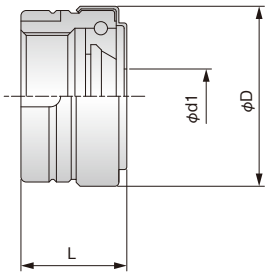

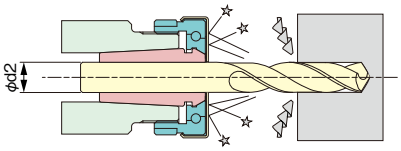

NDN 7 D – d
- 把握ツールシャンク径 Clamping tool shank diameter
- 防塵型 Dustproof type
- 適合本体サイズ Body model size
- NDC用ロックナット Lock nut for NDC

型番 Model	カバー穴径の範囲 Range of hole diameter φd 1	φD	L	質量 Weight (g)	適合品 Applicable goods: ニュードリルミルチャック New dril mill chuck	コレット Collet	スパナ Spanner
NDN7SD- d	3.3～7.3	23	18.5	28	NDC7S	YCC7	FS22
NDN7D- d	3.3～7.3	26	17	30	NDC7	YCC7	FS26
NDN10D- d	3.3～10.3	34	20	64	NDC10	YCC10	FS33
NDN13D- d	3.3～13.3	37	20.5	72	NDC13	YCC13	FS36
NDN16D- d	3.3～16.3	43	23	108	NDC16	YCC16	FS42
NDN20D- d	4.3～16.3	53	25	167	NDC20	YCC20	FS52
NDN25D- d	6.3～25.3	63	28	297	NDC25	YCC25	FS62
NDN32D- d	6.3～32.3	77	38	613	NDC32	YCC32	FS76

P95 P116

受注生産品です。
工具シャンク径φd2をφdに入れた型番でご指示ください。
カバーの穴径φd1 は、φd+0.3です。
例　ニュードリルミルチャック NDC10 でφ5.1ドリルを把握する場合、防塵型ロックナットの型番はNDN10D-5.1で、カバーの穴径φd1はφ5.4 となります。

Produced on order basis.
Order by entering the tool shank diameter φd2 into φd.
The hole diameter φd1 of the cover is φd +0.3.
Ex.) When gripping φ5.1 drill with New drill mill chuck NDC10, the model number of the lock nut is NDN10D-5.1 and the hole diameter φd1 of the cover is φ5.4.

NCD ロックナットカバー Lock nut cover

■BT30、BT40、BT50のニュードリルミルチャック用
■ロックナットの固着防止
樹脂製カバーが、ねじの隙間への切屑の付着を防ぎます。
■取付は簡単
フックスパナでロックナットを締め付けて工具を把握してから、カバーを軸方向（矢印）に押し込んで、ロックナット外周の溝にはめ込みます。

■For New drill mill chuck BT30, BT40, BT50
■Prevent the sticking of lock nut
Prevent cutting chips from entering to thread part of the holder.
■Easy attachment
Grip the tool and tighten the locknut with the hook spanner, then push the cover in the axial direction (arrow) and fit into the outer groove on the locknut.

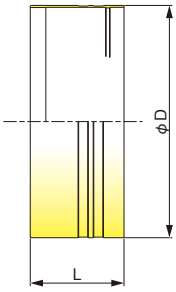

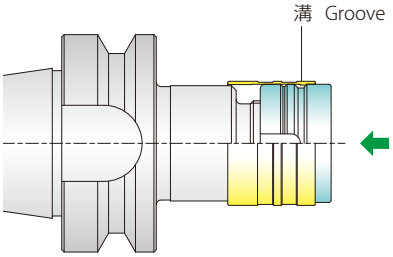

型番 Model	φD	L	質量 Weight (g)	適合品 Applicable goods ロックナット Lock nut
NCD7S	22.8	18.5	1	NDN7S
NCD7	25.8	18.5	2	NDN7
NCD10	33.8	20	2	NDN10
NCD13	36.8	19.5	2	NDN13
NCD16	42.8	21	4	NDN16
NCD20	52.8	21	5	NDN20
NCD25	62.8	24.5	6	NDN25
NCD32	76.8	31	10	NDN32

P107

長さ調整ねじ　Length adjustment bolt

■ねじ比較表
適合は、チャックのページでご確認ください。

■Screw & Bolt comparison table
See each chuck pages for screw & bolt applicable.

	型番 Model	製品名 Product name	ページ Page	適合チャック Applicable chucks: スーパーG1チャック Super G1 chuck	スーパーG1チャックアドバンス Super G1 chuck Advance	グリーンG1チャック Green G1 chuck	ハイブリッドG1チャック Hybrid G1 chuck	ニュードリルミルチャック New drill mill chuck	スルースピンドルクーラントの可否 Availability of through spindle coolant	調整スパナ Spanner for adjusting
	APM_	長さ調整ねじ Length adjustment bolt	110	SGC	SGC_AD	GGC	HGC		×	長さ調整ねじ用スパナ Spanner for length adjustment bolt SA_ ➡P120
	ASM_	長さ調整ねじ Length adjustment bolt	111	SGC					×	マイナスドライバー（市販品） Minus driver Commercial products
	CSH_	クーラントシールスクリュ・長さ調整タイプ Coolant sealing back up screw, length adjustable type	112	SGC	SGC_AD	GGC	HGC		○	クーラントシールスクリュ用スパナ Spanner for coolant sealing back up screw CS25 ➡P119
	CSE_	クーラントシールスクリュ・長さ固定タイプ Coolant sealing back up screw, length not adjustable		SGC	SGC_AD	GGC	HGC		○	

スーパーG1チャック、スーパーG1チャック アドバンス、グリーンG1チャック、ハイブリッドG1 チャックで、スルースピンドルクーラントを使用し、工具長さの調整が不要な場合は、SG クーラントコレットもご検討ください。

Consider to adopt SG coolant collet when using through spindle coolant with Super G1 chuck, Super G1 chuck Advance, Green G1 chuck and Hybrid G1 chuck and no tool length adjustment required.

APM 長さ調整ねじ Length adjustment bolt

■一般工具用
一般のドリル、エンドミル等で、工具の長さ調整に使用します。
スルースピンドルクーラントを使用する場合は、クーラントシールスクリュをお使いください。
■スーパーG１チャック、スーパーG１チャック アドバンス、グリーンG１チャック、ハイブリッドG１チャック、ニュードリルミルチャック用
■長さが安定
球面座が工具の端面にフィットします。

■For general tools
Use for general drill, end mill, etc. to adjust the length of the tool.
When using through spindle coolant, use Coolant sealing back up screw.
■For Super G1 chuck, Super G1 chuck Advance, Green G1 chuck, Hybrid G1 chuck and New drill mill chuck
■Length can be stabled
The ball surface fits to the end face of the tool.

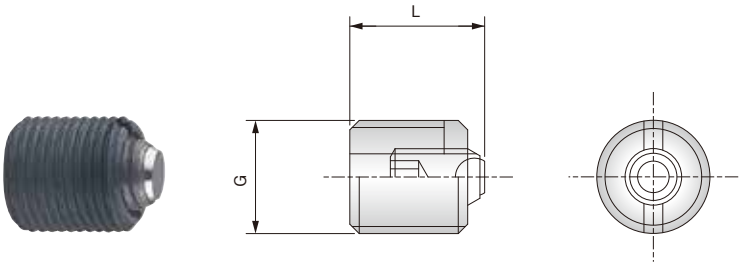

型番 Model		L	G	質量 Weight (g)	適合品 Applicable goods スパナ Spanner
APM6		31	M8×0.75	11	SA7/8
APM7	-1	12	M8×0.75	7	
	-2	31		11	
APM8	-1	14	M10×1.5	8	
	-2	24		12	
APM10	-1	14.3	M12×1.5	11	SA10
	-2	23		16	
APM12	-1	14.7	M14×1.5	16	SA12/13
	-2	27.5		24	
APM13	-1	17	M15×1.5	18	
	-2	23.5		24	
	-3	30.5		26	
APM16	-1	22	M18×1.5	32	SA16/20
	-2	33		41	
APM20	-1	17	M22×1.5	40	
	-2	28.5		61	
APM25	-1	22	M27×1.5	76	SA25
	-2	28.5		94	
APM32		31	M35×1.5	178	SA32

P120

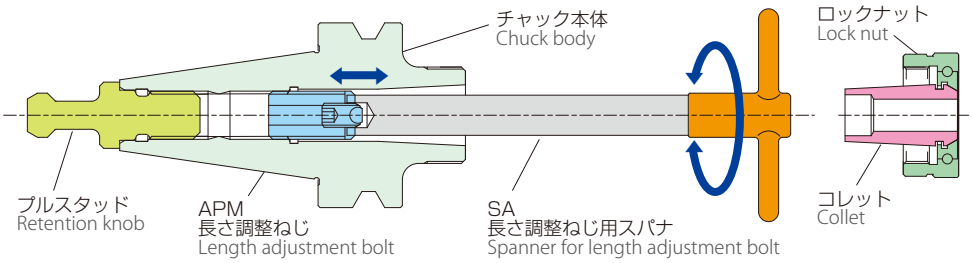

長さの調整範囲は、チャックの寸法表をご覧ください。

See dimension table of chuck for length adjustment range.

ASM 長さ調整ねじ Length adjustment bolt

■一般工具用
一般のドリル、エンドミル等で、工具の長さ調整に使用します。
スルースピンドルクーラントを使用する場合は、クーラントシールスクリュをお使いください。
■EYチャック用
マイナスドライバーで回して調整してください。

■For general tools
Use for general drill, end mill, etc. to adjust the length of the tool.
When using through spindle coolant, use coolant sealing back up screw.
■For EY chuck
Adjust by turning with flathead screw driver.

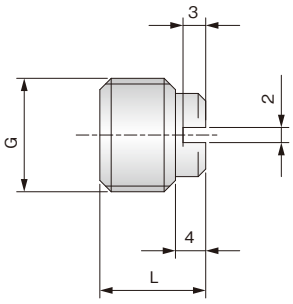

型番 Model	L	G	質量 Weight (g)
ASM8	12	M8×0.75	4
ASM10	14	M10×1.5	6
ASM11	14	M11×1.5	8
ASM12	14	M12×1.5	9
ASM14	14	M14×1.5	13
ASM18	18	M18×1.5	29
ASM22	18	M22×1.5	44
ASM24	18	M24×1.5	55
ASM27	24	M27×1.5	90

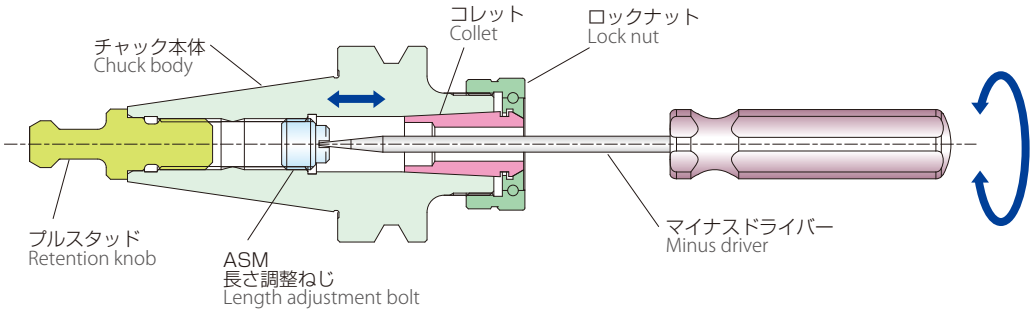

長さの調整範囲は、チャックの寸法表をご覧ください。

See dimension table of chuck for length adjustment range.

CSH/CSE クーラントシールスクリュ・長さ調整/長さ固定タイプ

Coolant sealing back up screw
Length adjustable type/Length not adjustable type

■オイルホール付きドリル用
■フロート機構内蔵で、シール性向上
■プルスタッド側からも調整可能

■For oil hole drill
■Improved sealing performance owing to built-in floating mechanism
■It can be adjusted from retention knob side.

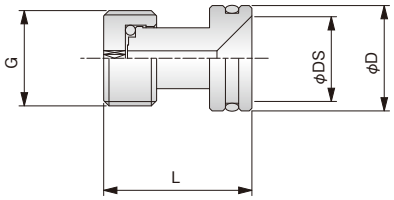

タイプ Type	型番 Model	φD	L	φDS	G	質量 Weight (g)	適合品 Applicable goods スパナ Spanner
長さ調整タイプ Length adjustable type	CSH6	8.5	22	6.5	M8×0.75	10	CS25
	CSH7	8.9	22	7.5	M8×0.75	10	
	CSH8	10.9	24	9.5	M10×1.5	12	
	CSH10	12.9	23	11	M12×1.5	14	
	CSH12	15.4	27.5	13	M14×1.5	21	
	CSH13	16.1	23.5	14	M15×1.5	21	
	CSH16	19.9	28	18	M18×1.5	37	
	CSH20	24.1	28.5	22	M22×1.5	50	
	CSH25	28.9	28.5	27	M27×1.5	83	
	CSH32	36.4	31	33	M35×1.5	144	
長さ固定タイプ Length not adjustable type	CSE7	8.9	12	7.5	M8×0.75	7	
	CSE8	10.9	14	9.5	M10×1.5	11	
	CSE10	12.9	14	11	M12×1.5	12	
	CSE12	15.4	17	13	M14×1.5	20	
	CSE13	16.1	17	14	M15×1.5	20	
	CSE16	19.9	22	18	M18×1.5	33	
	CSE20	24.1	17	22	M22×1.5	41	
	CSE25	28.9	22	27	M27×1.5	69	

P119

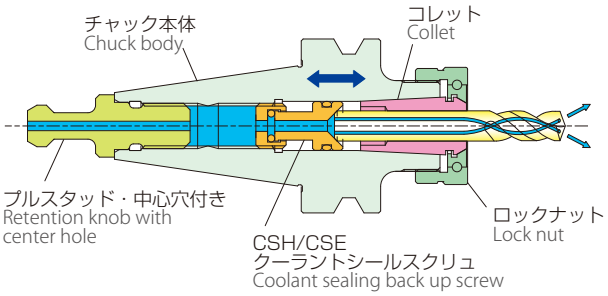

工具シャンク径φ4以上で、シャンクの外径と端面の角が面取りされたオイルホール付きドリルを使用ください。

Use a oil hole drill which tool shank diameter is more than φ4, and outer diameter of the shank and the corner of the end face are chamfered.

長さ固定タイプは、奥に当てて使用します。

Length not adjustable type is used by attaching at the innermost of chuck.

シャンクの外径と端面の角が面取りされたオイルホール付きドリルを使用してください。円すい部の中心穴径は、CSH32はφ4、他はφ2.8です。

長さの調整範囲は、シャンク径で異なります。チャックの寸法表と、次ページの円すい部沈み量をご覧ください。➡P114

プルスタッド・中心穴付きをお使いください。

クーラントシールスクリュの取り付けや調整は、ロックナットとコレットを外し、スパナCS25を使用してください。

Use a oil hole drill which outer diameter of the shank and the corner of the end face are chamfered.
The center hole diameter of the conical part is φ4 for CSH32, φ2.8 for the others.

The length adjustment range varies depending on the shank diameter. See the dimension table of the chuck and sinking amount of conical part (next page).

Use retention knob with center hole.

To install or adjust the coolant sealing back up screw, remove the lock nut and collet, and use the spanner CS25.

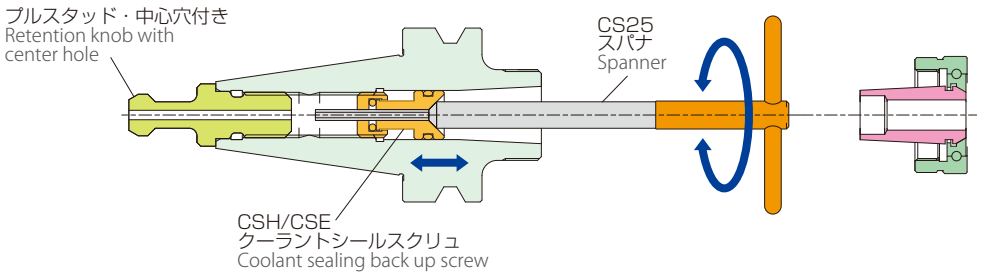

シャンク径がφ7を超える場合、工具を外すと回せます。

If the shank diameter is over φ7, the screw can be adjusted if the tool is removed.

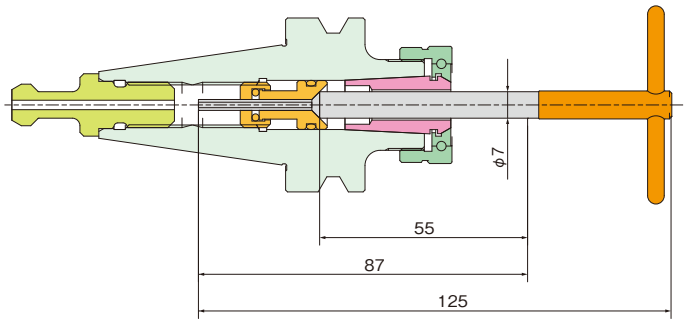

プルスタッド側から調整する場合は、市販の六角棒ロングスパナ（二面幅 2.5）が使用できます。ただし、中心穴φ2.9 以下のプルスタッドには、スパナが入りません。

When adjusting from the retention knob side, commercial hexagonal long spanner (width 2.5) can be used.
Spanner cannot be inserted if the center hole of retention knob is less than φ2.9.

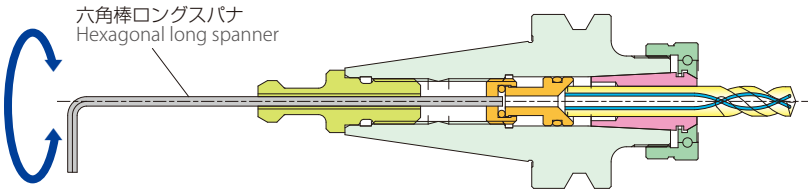

■円すい部沈み量

長さの調整範囲 H は、チャックの寸法表をご覧ください。

片角45°の円すい面にシャンクの面取り部が当たるので、面取り径Eによって沈み量Bが変化します。以下の計算式は、目安です。

B=(φDS−E)/2

例） クーラントシールスクリュCSE12(前ページの表よりφDS=φ13)に、面取り径 E=φ9 のシャンクを当てると、

B=(13−9)/2=2 (mm)

■Sinking amount of conical part

See dimension table of the chuck for length adjustment range.

Since the chamfered part of the shank contacts to the 45° conical surface, the sinking amount B changes with the chamfering length E. The following formulas is as a guide.

B = (φDS-E) / 2

Ex.) B = (13 - 9) / 2 = 2(mm)

In the case that contacting the shank with a chamfered diameter (E=φ9) to the Coolant sealing back up screw CSE12 (φDS=φ13 from the table of previous page)

■CSH/CSE

クーラントシールスクリュ・長さ調整/長さ固定タイプ

Coolant sealing back up screw

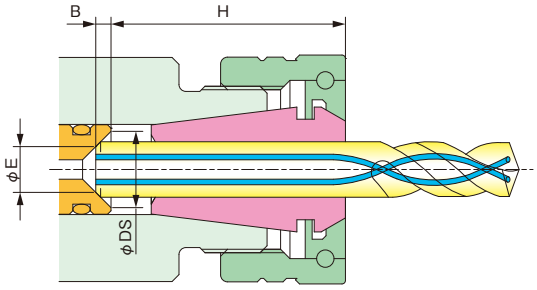

スパナ・レンチ　Spanner・Wrench

■スパナ・レンチ比較表
適合は、チャックのページでご確認ください。

■Wrench & Spanner comparison table
See each chuck pages for wrench & spanner applicable.

	型番 Model	製品名 Product name	ページ Page	適用製品 Applicable products							
				スーパーG1チャック Super G1 chuck	スーパーG1チャック アドバンス Super G1 chuck Advance	グリーンG1チャック Green G1 chuck	ハイブリッドG1チャック Hybrid G1 chuck	ニュードリルミルチャック New drill mill chuck	ペンシルミルチャック Pencil mill chuck	CNCキーレスドリルチャック CNC keyless drill chuck	スーパーキーレスドリームチャック Super keyless dream chuck
	FS_	フックスパナ Hook spanner	116	SGC		GGC		NDC			
	FS_T	トルクリミッタ付きスパナ Torque limit spanner	117					NDC			
	FS_T-SG			SGC		GGC		NDC			
	PS_N	ピンスパナ Pin spanner	118					HGC			
	CW	クラッチレンチ Clutch wrench	118		SGC_AD						
	KS	片口スパナ ※Spanner	119						PCH		
	CS25	クーラントシールスクリュ用スパナ Spanner for Coolant sealing back up screw	119	SGC	SGC_AD	GGC		NDC			
	SA	長さ調節ねじ用スパナ ※Spanner	120	SGC	SGC_AD	GGC		NDC			
	FS_-LC	フックスパナ Hook spanner	121							LC_F LCS	SLC

FS フックスパナ Hook spanner

■ロックナット締付用

■For lock nut tightening

FS10

FS20～FS76

型番 Model	全長 Full length	質量 Weight (g)	適合品 Applicable goods						
			スーパーG1チャック Super G1 chuck		グリーンG1チャック Green G1 chuck		ニュードリルミルチャック New drill mill chuck		パワーロックミーリングチャック Power lock milling chuck
			チャック Chuck	ロックナット Lock nut	チャック Chuck	ロックナット Lock nut	チャック Chuck	ロックナット Lock nut	
FS10	77	21					NDN5	NDN5	
FS20	92	23	SGC6	SGN6 SGN6D					
FS22	116	40					NDN7S	NDN7S NDN7SD	
FS26	140	43	SGC8	SGN8 SGN8D	GGC8	SGN8 SGN8D	NDN7	NDN7 NDN7D	
FS30	163	58							
FS33	161	65	SGC10	SGN10 SGN10D	GGC10	SGN10 SGN10D	NDN10	NDN10 NDN10D	
FS36	194	100	SGC12	SGN12 SGN12D	GGC12	SGN12 SGN12D	NDN13	NDN13 NDN13D	
FS42	217	126	SGC16	SGN16 SGN16D	GGC16	SGN16 SGN16D	NDN16	NDN16 NDN16D	
FS50	273	222	SGC20	SGN20 SGN20D	GGC20	SGN20 SGN20D			PMC20S
FS52	282	222					NDN20	NDN20 NDN20D	
FS62	310	296	SGC25	SGN25 SGN25D	GGC25	SGN25 SGN25D	NDN25	NDN25 NDN25D	
FS76	384	428	SGC32	SGN32 SGN32D			NDN32	NDN32 NDN32D	
				P105		P105		P107	

FS_T トルクリミッタ付きスパナ Torque limit spanner

■スーパーG1チャック、グリーンG1チャック、ニュードリルミルチャックのロックナット締付用
いつも一定のトルクで締め付けられ、安定した把握力が得られます。高い振れ精度を得るためにも、このスパナをお使いください。

■設定不要
推奨トルクに固定されており、変更できません。チャックに適合した型番を選定ください。

■軽快な操作
レバーが長く、軽い力で締付できます。カチッと音がするまで締め付けてください。

■For tightening the lock nut of Super G1 chuck, Green G1 chuck and New drill mill chuck
It can always tighten with same torque, stable gripping performance can be obtained.
Use this spanner to achieve high runout accuracy.

■Torque setting is not required
Since the torque is fixed to the recommended value, it cannot be changed.
Select a correct model suitable for chuck.

■Easy operation
As the handle is long, it can be operated with small energy.
Tighten until it clicks.

型番 Model	全長 Full length	設定トルク Set torque (N·m)	質量 Weight (g)	適合品 Applicable goods					
				スーパーG1チャック Super G1 chuck		グリーンG1チャック Green G1 chuck		ニュードリルミルチャック New drill mill chuck	
				チャック Chuck	ロックナット Lock nut	チャック Chuck	ロックナット Lock nut	チャック Chuck	ロックナット Lock nut
FS20T-SG	220	8	152	SGC6	SGN6				
FS26T-SG	258	20	272	SGC8	SGN8 SGN8D	GGC8	SGN8 SGN8D		
FS33T-SG	272	22	286	SGC10	SGN10 SGN10D	GGC10	SGN10 SGN10D		
FS36T-SG	277	35	300	SGC12	SGN12 SGN12D	GGC12	SGN12 SGN12D		
FS10T	175	6	132					NDC5	NDN5
FS22T	214	13	154					NDC7S	NDN7S NDN7SD
FS26T	219	13	174					NDC7	NDN7 NDN7D
FS33T	272	20	288					NDC10	NDN10 NDN10D
FS36T	277	30	298					NDC13	NDN13 NDN13D
					P105		P105		P107

PS_N ピンスパナ Pin spanner

■ハイブリッドG1チャックのロックナット締付用

■For tightening the lock nut of Hybrid G1 chuck

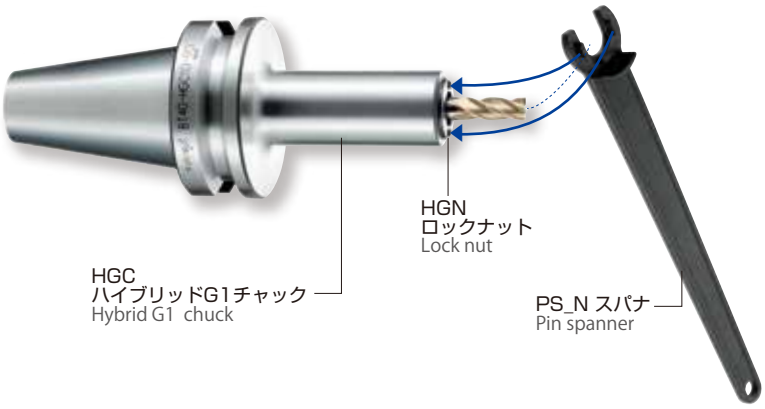

型番 Model	全長 Full length	質量 Weight (g)	適合品 Applicable goods	
			チャック Chuck	ロックナット Lock nut
PS6N	107	50	HGC6	HGN6N
PS8N	138	60	HGC8	HGN8N
PS10N	168	80	HGC10	HGN10N

P106

CW クラッチレンチ Clutch wrench

■スーパーG1チャックアドバンスのナット締付用
■操作が容易な一方向クラッチ式
ナットにスパナ掛けの溝がなく、任意の角度で操作できるので力を掛けやすく、狭い回転範囲でも回せます。スパナを裏返して入れると、締め付けと開放の方向が反転します。

■For tightening the nut of Super G1 chuck Advance
■Easy operation by one-way clutch mechanism
Since no groove for spanner on the nut, can be operated at free angle. When using the opposite side of wrench, the direction of tightening and opening is reversed.

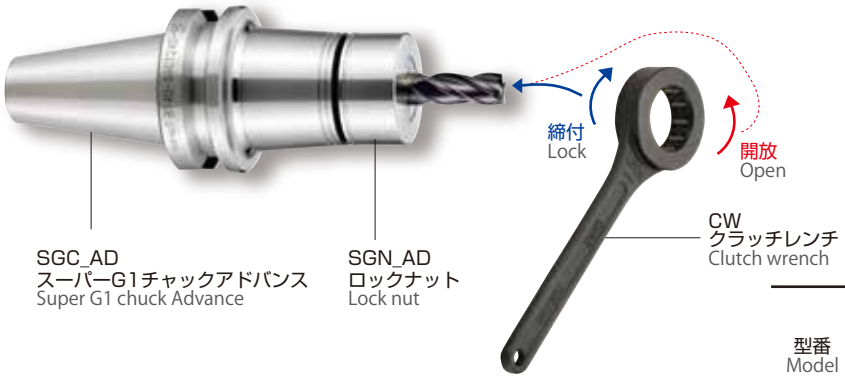

型番 Model	全長 Full length	質量 Weigth (g)	適合品 Applicable goods	
			チャック Chuck	ロックナット Lock nut
CW25	116.5	125	SGC6AD	SGN6AD
CW30	160.5	255	SGC8AD	SGN8AD
CW35	184	360	SGC10AD	SGN10AD
CW42	233	471	SGC12AD	SGN12AD
CW50	258	712	SGC16AD	SGN16AD
CW55	300	840	SGC20AD	SGN20AD

P106

KS 片口スパナ Spanner

■ペンシルミルチャックのコレット締付用

■For tightening the collet of Pencil mill chuck

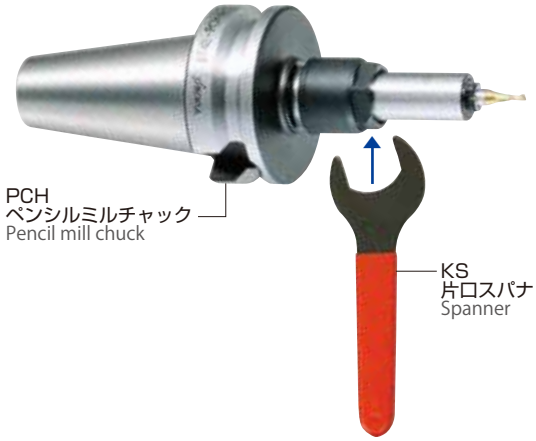

型番 Model	全長 Full length	質量 Weight (g)	適合チャック Applicable chuck
KS6	140	80	PCH6
KS10	161	130	PCH10

CS25 クーラントシールスクリュ用スパナ

Spanner for coolant sealing back up screw

■スーパーG1チャック、スーパーG1チャックアドバンス、グリーンG1チャック、ニュードリルミルチャックのクーラントシールスクリュ用
全サイズ共通で、長さ固定タイプと長さ調整タイプのどちらにも使用できます。

■For coolant sealing back up screw of Super G1 chuck,Super G1 chuck Advance, Green G1 chuck and New drill mill chuck
It can be used for all sizes, both Length adjustable type and Length not adjustable type.

型番 Model	全長 Full length	質量 Weight (g)	クーラントシールスクリュ Coolant sealing back up screw		適合品 Applicable goods: スーパーG1チャック Super G1 chuck	スーパーG1チャックアドバンス Super G1 chuck Advance	グリーンG1チャック Green G1 chuck	ニュードリルミルチャック New drill mill chuck
CS25	125	37	長さ調整タイプ Length adjustable type	CSH6	SGC6	SGC6AD		
				CSH7				NDC7 NDC7S
				CSH8	SGC8	SGC8AD	GGC8	
				CSH10	SGC10	SGC10AD	GGC10	NDC10
				CSH12	SGC12	SGC12AD	GGC12	
				CSH13				NDC13
				CSH16	SGC16	SGC16AD	GGC16	NDC16
				CSH20	SGC20	SGC20AD	GGC20	NDC20
				CSH25	SGC25		GGC25	NDC25
				CSH32	SGC32			NDC32
			長さ固定タイプ Length not adjustable type	CSE7				NDC7 NDC7S
				CSE8	SGC8	SGC8AD	GGC8	
				CSE10	SGC10	SGC10AD	GGC10	NDC10
				CSE12	SGC12	SGC12AD	GGC12	
				CSE13				NDC13
				CSE16	SGC16	SGC16AD	GGC16	NDC16
				CSE20	SGC20	SGC20AD	GGC20	NDC20
				CSE25	SGC25	SGC25AD	GGC25	NDC25

P112

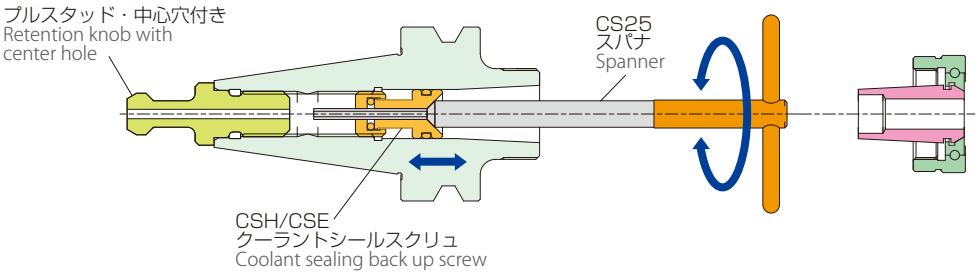

SA 長さ調整ねじ用スパナ Spanner for length adjustment bolt

■スーパーG1チャック、スーパーG1チャックアドバンス、グリーンG1チャック、ニュードリルミルチャックの長さ調整ねじ用

■For length adjustment bolt of Super G1 chuck, Super G1 chuck Advance, Green G1 chuck and New drill mill chuck

型番 Model	全長 Full length	質量 Weight (g)	適合品 Applicable goods				
			長さ調整ねじ Length adjustment bolt	スーパーG1チャック Super G1 chuck	スーパーG1チャックアドバンス Super G1 chuck Advance	グリーンG1チャック Green G1 chuck	ニュードリルミルチャック New drill mill chuck
SA7/8	110	40	APM6	SGC6	SGC6AD		
			APM7-1				NDC7
			APM7-2				
			APM8-1	SGC8	SGC8AD		
			APM8-2			GGC8	
SA10	110	70	APM10-1	SGC10	SGC10AD		NDC10
			APM10-2			GGC10	
SA12/13	125	110	APM12-1	SGC12	SGC12AD		
			APM12-2			GGC12	
			APM13-1				NDC13
			APM13-2				
			APM13-3				
SA16/20	135	210	APM16-1	SGC16	SGC16AD		NDC16
			APM16-2			GGC16	
			APM20-1	SGC20	SGC20AD		NDC20
			APM20-2			GGC20	
SA25	150	230	APM25-1	SGC25			NDC25
			APM25-2			GGC25	
SA32	165	470	APM32	SGC32			NDC32

P110

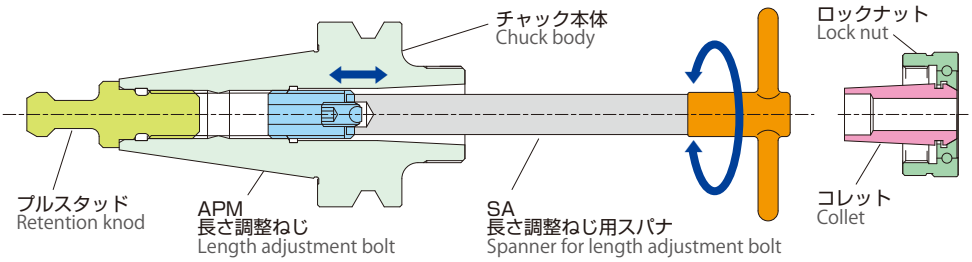

FS_LC フックスパナ Hook spanner

■スーパーキーレスドリームチャック、CNCキーレスドリルチャックの標準付属品
■把握力アップ、緩み防止
チャックを増し締めするためのフックスパナです。把握力がアップし、主軸急停止での緩みを防止します。

■Standard accessory of Super keyless dream chuck and CNC keyless drill chuck
■High gripping torque, prevent loosening
Hook spanner for re-tightening the chuck. Owing to higher gripping torque, prevent loosening due to sudden stop of the spindle.

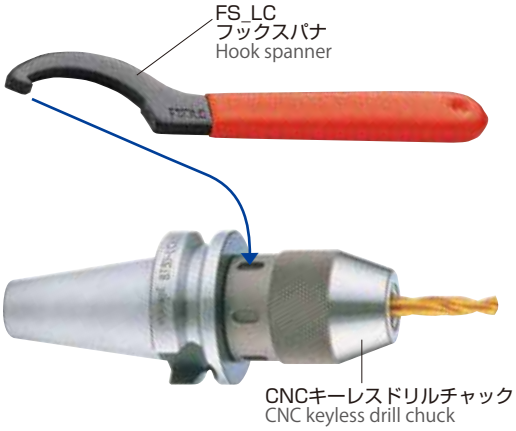

型番 Model	全長 Full length	質量 Weight (g)	適合品 Applicable goods	
			スーパーキーレスドリームチャック Super keyless dream chuck	CNCキーレスドリルチャック CNC keyless drill chuck
FS6.5LC	137	67		LC6.5F
FS8LC	148	78		LCS8
FS13LC	162	92	SLC13	LC13F LCS13
FS16LC	180	114		LC16F LCS16

プルスタッド　Retention knob

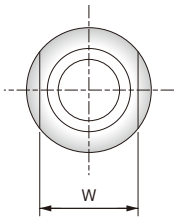

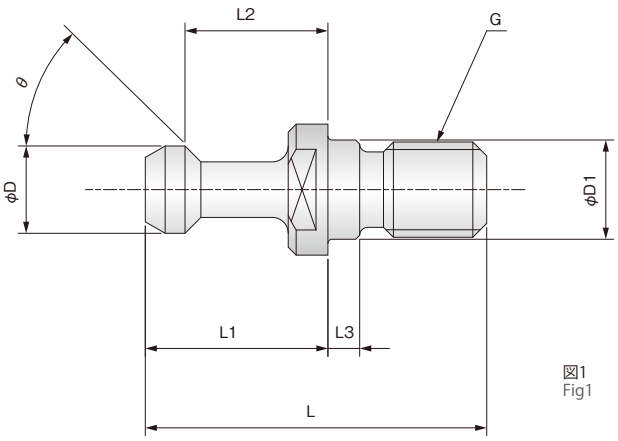

図1
Fig1

プルスタッド・中心穴付き　Retention knob (with center hole)

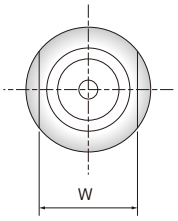

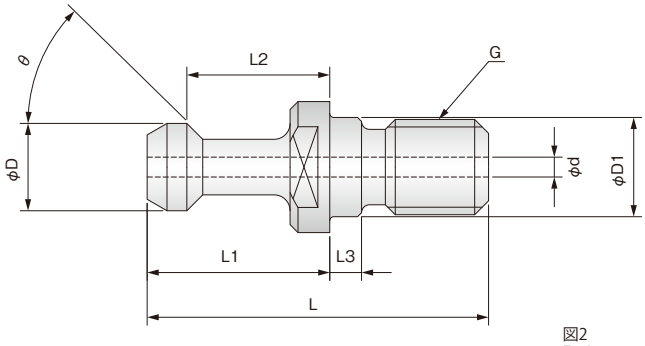

図2
Fig2

■スピンドルスルークーラント対応のマシニングセンタ用
主軸から工具にクーラントが供給できるマシニングセンタ用のプルスタッドです。
■オイルホール付きドリル用
■高圧クーラント対応（7MPa）
■一般工具でも使用可能
エンドミル、タップ、リーマなど、オイルホールのない工具でも、クーラントコレット・サイドスルーを使用すれば、加工部へのクーラントが可能です。

■For the spindle through coolant type machining center
Retention knob for the machining center that can supply coolant from spindle to the tooling.
■For drill with oil hole
■High pressure coolant is available (7MPa)
■Can be applied on general tools
Even with tooling without oil hole, such as end mills, taps and reamers, the coolant can be directly injected to the processing part if coolant collet side through is used.

シャンク Shank	図 Fig	θ	型番 Model	φD	φD1	L	L1	L2	L3	φd	G	質量 Weight (g)
BT40	1	60	P40T-2	15	17	60	35	28	5	–	M16	73
BBT40	2		P40T-2C							4		67
BT50	1	60	P50T-2	23	25	85	45	35	8	–	M24	272
BBT50	2		P50T-2C							5		262

YTC ツールクランプ Tool clamp

■着脱作業用
チャックのロックナットやプルスタッドの締付作業は大きな力が掛かるので、ツールクランプをご使用ください。機械主軸やツールプリセッタで行うと、空転や精度低下の恐れがあります。
■作業が安定
固定しにくいテーパシャンクを、確実に固定します。
■タテヨコ兼用
本体の固定は、縦、横、いずれも可能です。

■For attaching / detaching work
Since a large torque is required to tighten the lock nut and retention knob of the chuck, use the tool clamp. If it is done with tool presetter or done on machine spindle, it may cause idling and poor accuracy.
■Operation can be stabled
It can firmly fix the taper shank which is hard to fix.
■Vertical and horizontal
Holder body can be fixed either vertical or horizontal.

YTC_

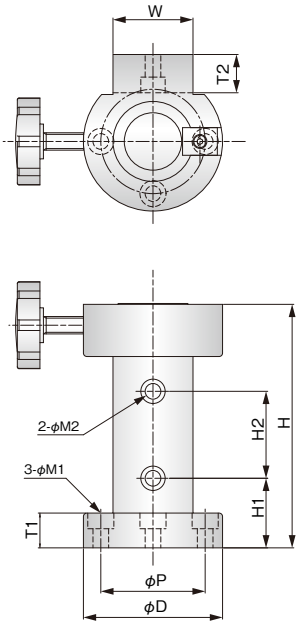

・ロックナットには専用のスパナをお使いください。
・しっかりした台に、使いやすい高さで、ボルトで確実に固定してからご使用ください。
・刃先に身体が触れないようにしてください。万一、スパナが外れたり、緩んで空転する状態も想定し、安定した姿勢で作業してください。

・Use dedicated spanner for lock nut.
・Use it by fixing with bolt to a stable table of suitable height.
・Since it may occur that the spanner comes off or it is loose and idling, work in a stable position.

型番 Model	適合シャンク Applicable shank	φD	H	H1	H2	W	T1	T2	φP	φM1	φM2	質量 Weight (kg)
YTC40BBT	BBT40	100	165	47	50	50	20	30	76	9(M8用)	9(M8用)	4.00
YTC50BBT	BBT50	150	225	55	90	80	25	35	120	11(M10用)	11(M10用)	10.50

■弊社製品に関する注意事項

弊社製品を輸出する際は、関連法規の遵守をお願い致します。また弊社は、大量破壊兵器の開発・設計・製造・使用・保管を含む軍事的な用途や、国際的な平和や安全維持の妨げとなる行為を目的とする者に対して、弊社製品を輸出・販売・使用・保管することを、固くお断りいたします。

●マシニングセンタの掲載写真の使用は、オークマ株式会社様の許可を得ております。また、円テーブルはユキワ精工の責任において製作しております。

●カタログの内容は改良のため、予告なく変更することがございますので、ご了承願います。

■ Notice

When exporting YUKIWA products, please comply with related laws and regulations. We firmly decline to export and sell YUKIWA products to those who aim for military purposes, such as developing, designing, manufacturing, using and keeping of arms for mass destruction and act against global peace and international security, and to let them use and keep YUKIWA products.

●Pictures of machining centers in this catalogue are all shown under permission of OKUMA Corporation. All the rotary tables concerned are manufactured by YUKIWA SEIKO INC. under own responsibilities.

●All the specifications in the brochure are subject to change without prior notice.

■ 販売店

YUKIWA ユキワ精工株式会社

本社・工場 ／ 〒947-0052 新潟県小千谷市千谷 2600 番地 1
TEL.0258-81-1111㈹ FAX.0258-81-1112

東京営業所 ／ 〒335-0002 埼玉県蕨市塚越 5 丁目 12 番 12 号
TEL.048-434-7101㈹ FAX.048-434-6101

名古屋営業所 ／ 〒480-1113 愛知県長久手市山野田 1307 番地
TEL.0561-64-0300㈹ FAX.0561-64-0303

大阪営業所 ／ 〒578-0951 大阪府東大阪市新庄東 3 番 7 号
TEL.06-6748-2020㈹ FAX.06-6748-2030

北信越営業所 ／ 〒947-0052 新潟県小千谷市千谷 2600 番地 1
TEL.0258-81-1111㈹ FAX.0258-81-1112

アジア営業部 ／ 〒480-1113 愛知県長久手市山野田 1307 番地
TEL.0561-61-1400㈹ FAX.0561-64-0303

上海代表処 ／ 日本雪和精工株式会社 上海代表処
〒200336 上海市长宁区娄山关路 85 号 东方国际大厦 B 座 302室
TEL.+86-21-6270-9020 FAX.+86-21-6270-9019

U. S. A. ／ YUKIWA SEIKO U.S.A. INC.
8227- H. Arrowridge Blvd. Charlotte, N.C. 28273
TEL.+1-704-527-3003 FAX.+1-704-523-3993

https://www.yukiwa.co.jp/

VEGETABLE OIL INK